2024/2025 EUR

# mereo

## VYBAVENÍ KOUPELEN

ČESKÁ ZNAČKA

**Ceny jsou platné k termínu vydání katalogu tj. k 16. 9. 2024.**
Aktuální ceny najdete na webu **mereo.sk**

Změny některých cen v dalším období jsou možné.

Právo na změnu technických parametrů, bez předchozího upozornění, vyhrazeno.

**Ceny jsou maloobchodní, včetně DPH 20 %.**

Obrázky a nákresy jsou ilustrativní, neručíme za případné tiskové chyby.

mereo

# MEREO CHYTRÁ ŘEŠENÍ S GARANCÍ SLUŽEB

**Naším produktem není jen zboží, ale i špičkový zákaznický servis.**

Zákazníci MEREO mají na realizaci svých projektů ty nejvyšší nároky na profesionalitu. Kdo přichází do MEREO, nehledá jen „záchodové prkénko“. Potřebuje špičkového partnera, proto jsme pro zákazníky jasnou volbou při realizaci koupelny.

**Za kvalitou značky MEREO si stojíme!**

- Důkladně prověřujeme náš sortiment přímo ve výrobních závodech, kde probíhají zátěžové testy.
- Pečlivě kontrolujeme kvalitu a také pravidelně testujeme naše produkty v praxi.
- Certifikujeme výrobky s dohledem státního zkušebního ústavu.
- Výsledkem je prověřený sortiment a **záruka až 10 let** na naše produkty.

**SLUŽBY**

- Kvalitní záruční a pozáruční servis.
- Poradenství a technická podpora.
- V případě potřeb zákazníka zajišťujeme výrobu atypických sprchových koutů na míru.
- Díky vlastním velkoobchodním skladům realizujeme dodávky ve velmi krátkých termínech.
- Produkty Mereo jsou šetrné k životnímu prostředí.
- V případě specifických potřeb zákazníka zajišťujeme vývoj a výrobu nových produktů.

## CHYTRÁ ŘEŠENÍ mereo

- U našich produktů přinášíme inovativní řešení s důrazem na ekonomický provoz, jednoduchou montáž a snadné užívání.

**Těšit se můžete například na:**

- stavebnicový systém u sprchových koutů
- zvedací mechanismy u sprchových dveří
- ekologické a zároveň ekonomické perlátory a omezovače průtoku vody a mnoho dalšího...

**Takové produkty naleznete v katalogu s označením**

**VIDEONÁVODY**

- Montáž produktů Mereo je nyní ještě snadnější a rychlejší díky profesionálním videonávodům na kanále youtube.

**3D MODELY PRO PROFESIONÁLY**

- 3D modely slouží pro finální vizualizaci projektu. Díky nim ve fázi návrhu projektu odhalíte případné kolize s ostatními zařízeními.

/Mereovybavenikoupelen

/mereo_cz

youtube

# CERTIFIKOVANÍ PRODEJCI PO CELÉ ČESKÉ A SLOVENSKÉ REPUBLICE

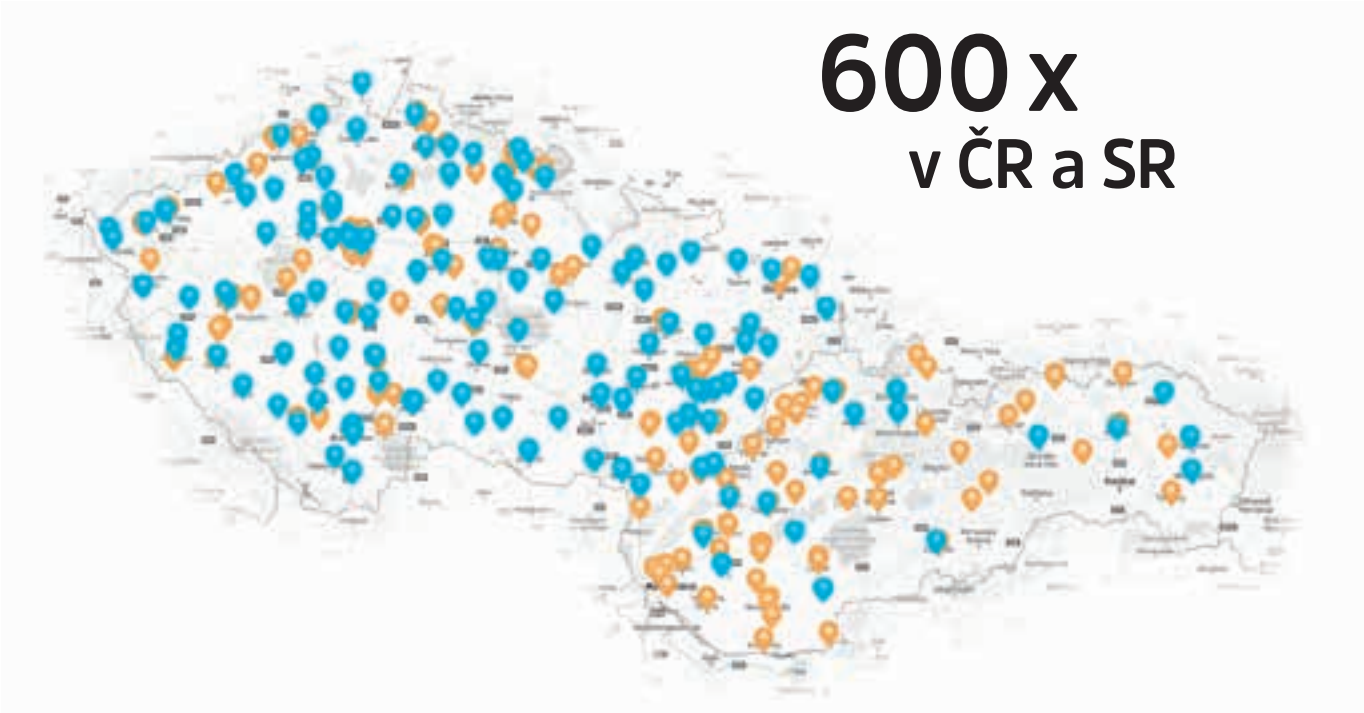


MEREO certifikovaný prodejce

MEREO partner profesionálů

**MEREO je svým zákazníkům stále blíž.** Nabízíme našim zákazníkům snadnou dostupnost produktů a jsme také co nejblíže místu jejich realizace.

**Koupelnové vybavení Mereo můžete koupit ve více jak 600 prodejnách pocelé České a Slovenské republice.**

**MEREO certifikovaní prodejci poskytují certifikovaný zákaznický servis.**

- S možností prohlédnout si produkty přímo v prodejně.
- Pomohou vám naplánovat koupelnu do posledního detailu.
- Díky službě 3D grafické návrhy můžete získat téměř reálný pohled na vaši koupelnu.
- Odborní prodejci vám rádi poskytnou veškeré informace o produktech MEREO a pomůžou vám s realizací vaší koupelny.
- Využijte možnost objednat si zboží z pohodlí domova on-line na webu Mereo s vyzvednutím u certifikovaného prodejce.

**MEREO partner profesionálů, na svůj projekt nejste nikdy sám.**

- Značku MEREO žádejte u vybraných partnerů z řad koupelnových studií a instalatérských center po celé České a Slovenské republice.
- Naši partneři vám rádi představí produkty MEREO a provedou vás celou realizací.
- Realizace vašeho projektu od vámi ověřené místní montážní firmy.
- Díky službě 3D grafické návrhy můžete získat téměř reálný pohled na vaši koupelnu.
- Podpoříte tak svého oblíbeného prodejce a řemeslníka.

## Najděte si nejbližší Mereo prodejce

www.mereo.cz/prodejci-mereo/

# VIZUALIZACE VAŠICH SNŮ U PRODEJCŮ MEREO

## 3D GRAFICKÉ NÁVRHY KOUPELEN MEREO

## Rádi vám pomůžeme naplánovat vaši koupelnu snů

Zvládnete to sami nebo se **můžete kdykoliv obrátit na odborníky v prodejnách partnerů Mereo.** Pomohou vám proměnit vaše sny ve skutečnost.

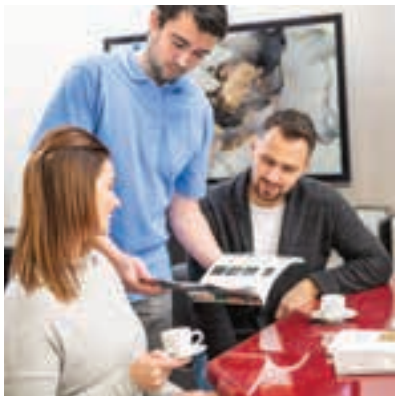

# GRAFICKÝ NÁVRH 3D VIZUALIZACE

Zhotovení 3D grafických návrhů je v případě realizace koupelny výrazná výhoda pro správné naplánování a využití prostoru. Řada našich partnerů grafické návrhy koupelen pro své zákazníky běžně tvoří. Pro ostatní pak nabízíme službu 3D grafické návrhy Mereo.

Tuto službu poskytujeme pro vybrané partnery Mereo a jejich zákazníky prostřednictvím našeho týmu.

Podívejte se, co vše je pro zpracování dobré vizualizace potřeba.

## Plánování Vaší koupelny

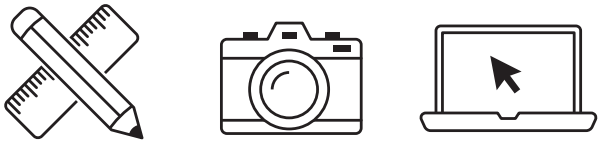

### 01 Vyberte si styl

Vyberte si styl koupelny, inspirujte se u souseda, v časopise, na internetu, nebo si vymyslete svůj vlastní styl.

Prohlédněte si galerii

### 02 Zaměření

Kvalita grafického návrhu je přímo úměrná kvalitě, množství a přesnosti technických informací, které nám poskytnete. Ideální je výkresová dokumentace. Někdy stačí půdorys "od ruky", ale musí být dobře a dostatečně okótovaný, ideálně se slovním komentářem, nejlépe ve formátu A4.

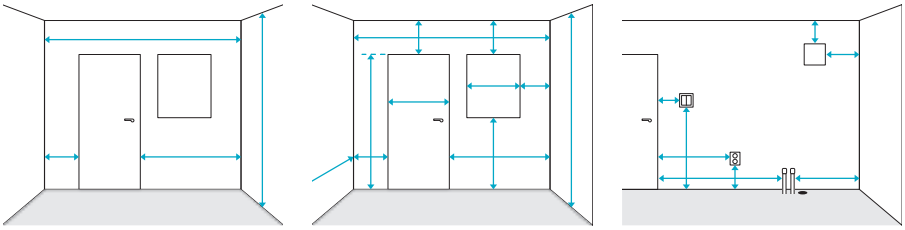

Podívejte se podrobněji, na co nezapomenout

### 03 Fotodokumentace

Vyfotografujte koupelnu ze všech úhlů pohledu, usnadníte si komunikaci.

### 04 Zadání

Domluvte se na prodejně na vybavení a detailech, vyjasněte zadání a předejte podklady pro zpracování grafického návrhu.

### 05 Objednávka

Jakmile jste s návrhy spokojeni, tak nastal čas na objednání a realizaci koupelny.

# E-SHOP MEREO

## OBJEDNÁVEJTE Z POHODLÍ DOMOVA NEBO NAKUPUJTE PŘÍMO U NAŠEHO PARTNERA

Na webu Mereo se snažíme o kvalitní obsah a informace o našich produktech tak, abyste z pohodlí domova vyhledali vše, co vás zajímá, a následně s klidem nakoupili na našem e-shopu nebo přímo u našich partnerů.

Snažíme se být našim zákazníkům stále blíž.

**Technické a praktické informace:**

- Parametry produktů, technické listy, návody
- Skladová dostupnost
- Náhradní díly, související produkty

**Videonávody**

Připravili jsme pro vás sérii montážních video návodů. Všechno, co budete při realizaci vašeho projektu potřebovat, najdete na **YouTube kanále MEREO.**

**3D modely pro profesionály**

3D modely pro návrháře a designéry. Našim partnerům poskytujeme 3D modely pro realizace návrhů vašich koupelen a interiérů. Díky nim, ve fázi návrhu projektu, odhalíte případné kolize s ostatními zařizovacími předměty a získáte reálný náhled vaší koupelny.

mereo PARTNER PROFESIONÁLŮ

**Služby pro profesionály**
pro partnery nabízí Mereo zcela speciální servis

- Nákup online přes B2B portál, možnost rychloobjednávky, aktuální stav skladových zásob, kompletní přehled dokladů.
- Individuální přístup, zákaznický servis.
- Přímá telefonní linka pro rychlá a individuální řešení.
- 3D grafické návrhy vizualizace koupelen pro vaše zákazníky.
- Zkompletujeme a připravíme on-line zarezervované zboží na požadovaný termín.
- Doprava přímo na váš projekt.
- Podpora prodeje.
- Informace z první ruky.

Navštivte naše stránky.

# Vysvětlivky:

| | |
|---|---|
| 5 LET ZÁRUKA | 5letá záruka |
| 10 LET ZÁRUKA | 10letá záruka |
| SERVIS BATERIÍ | servis vodovodních baterií |
| 8 l/min 5 bar | průtok 8 l/min při tlaku 5 bar u baterií s perlátorem |
| VÝKYVNÝ PERLÁTOR | výkyvný perlátor - umožňuje nastavit nasměrování proudu vody |
| 40 CM HADIČKA | baterie dodáváme vč. přip. hadiček 40 cm |
| 1 KUS V KRABICI | balení - počet kusů v krabici |
| 10 KUSŮ V KARTONU | balení - počet kusů v kartonu |
| 35 MM KARTUŠE | velikost kartuše u baterií |
| 190 CM | výška koutu (cm) |
| BARVA CHROM | barva profilu chrom |
| BARVA BÍLÁ | barva profilu bílá |
| BARVA ČERNÁ | barva profilu černá |
| SATIN PROFIL | barva profilu satin |
| SKLO 5/4 | tloušťka skla (mm) pevná/otvírací část |
| CLICK SYSTEM | CLICK systém montáž |
| L\|P VARIANTA MONTÁŽE | levá/pravá varianta montáže |
| L OTEVÍRÁNÍ DVEŘÍ | levé otevírání dveří |
| P OTEVÍRÁNÍ DVEŘÍ | pravé otevírání dveří |

| | |
|---|---|
| EASY CLEAN | **EASY CLEAN** je vodoodpudivá ochranná vrstva sprchových koutů |
| KERAMIKA | materiál keramika |
| LITÝ MRAMOR | materiál litý mramor |
| NOHY | vanička je dodávaná včetně nožiček |
| GEL COAT | **GEL COAT** - ochranná vrstva vaničky, která zajišťuje stálobarevnost a zvyšuje odolnost proti nárazu. |
| M ZÁVIT VNĚJŠÍ | závit vnější |
| F ZÁVIT VNITŘNÍ | závit vnitřní |
| ZPĚTNÁ KLAPKA | zabraňuje nasátí vody zpět do systému |
| DÉLKA NA MÍRU | vyrábíme jakékoliv délky hadic |
| ANTI-BACTERIAL | antibakteriální povrchová úprava |
| SOFT CLOSE | samozavírací systém sedátka |
| EASY LOCK | systém pro snadné sejmutí sedátka |
| VÝHODNÝ NÁKUP | trvale výhodná cena |
| MULTIDECOR | multidecor (str. 223) |
| MULTICOLOR | multicolor (str. 225) |
| ZASLÁNÍ BALÍKEM | balení produktu umožňuje bezpečné zaslání balíkem |
| CERTIFIKOVÁNO | výrobek pro osoby s omezenou schopností pohybu a orientace |
| REGULACE JASU | funkce nastavení intenzity osvětlení |
| ODMLŽOVÁNÍ | funkce odmlžování zrcadel |

# Funkce u sprchového programu

| | |
|---|---|
| MASSAGE | masáž |
| SPRAY | spray |
| MIST | mlha |
| BUBBLE | bublinky |
| SPRAY & MASSAGE | spray & masáž |
| SPRAY & BUBBLE | spray & bublinky |
| MIST & SPRAY | mlha & spray |

| | |
|---|---|
| WATERFALL | vodopád |
| FAST CLEAN | rychlé čištění |
| WATER SAVER | spořič vody |
| 20% 35% 50% WATER SAVER | spořič vody |
| DOUBLE LOCK | dvouzámková hadice |
| PLASTOVÝ POTAH | zabraňuje poškrábání vany |
| ANTI TWIST | systém zabraňující překroucení na jedné straně hadice |

# OBSAH


**VODOVODNÍ BATERIE**

Viana 21
Dita 25
Mada 28
Eve 31
Sonáta 34
Zuna 38
Lila 42
Retro Viktorie 45
Kasia 48
Dřezové baterie 51
Podomítkové baterie 55
Termostatické tlačítkové podomítkové baterie 59
Termostatické baterie 62
Bidetové baterie 64
Ohřívače a baterie pro nízkotlaké ohřívače vody 66

**SPRCHOVÝ PROGRAM**

Sprchové sety 70
Posuvné držáky sprchy 79
Vanové sety 81
Ruční sprchy 82
Sprchové hadice 84
Talířové sprchy 85
Sprchové ramena a stěnové vývody 89
Držáky sprchy, doplňky 90

**TLAČNÉ SAMOUZAVÍRACÍ VENTILY**

Tlačné ventily 91

**CHROMOVANÉ SIFONY A VÝPUSTI**

Chromované sifony 94
Doplňkový sortiment Klum 96

**SENIOR PROGRAM**

Senior program 99

**SPRCHOVÉ KOUTY, DVEŘE, BOXY A ZÁSTĚNY**

Novea 103
Lima 129
Kora 159
Kora Lite 163
Sprchové boxy 167
Vanové zástěny 170

**SPRCHOVE VANIČKY**

Litý mramor designové 172
Litý mramor 174
SMC 177

**NEREZOVÉ SPRCHOVÉ ŽLABY**

Nerezové sprchové žlaby 179

**KOUPELNOVÝ NÁBYTEK**

Siena 183
Aira 188
Opto 194
Mailo 199
Bino 206
Ponte 211
Leny 214
Vigo 216
Zrcadla, galerky, ovětlení 219
Multidecor, Multicolor 225

**SANITÁRNÍ KERAMIKA**

Umyvadla 229
WC 236

**WC SEDÁTKA**

WC sedátka 242

**PODOMÍTKOVÉ MODULY**

Podomítkové moduly a ovládací tlačítka 245

**KOUPELNOVÉ ŽEBŘÍKY**

Koupelnové žebříky 250

**NÁHRADNÍ DÍLY**

Náhradní díly 253

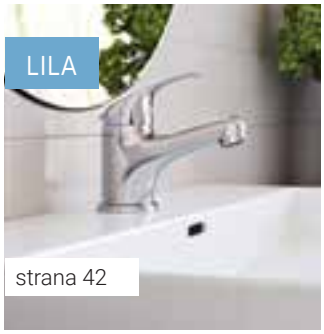

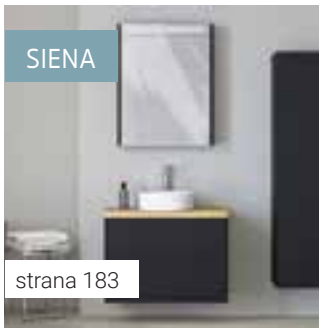


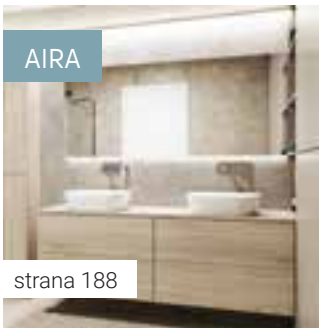

MADA
strana 28

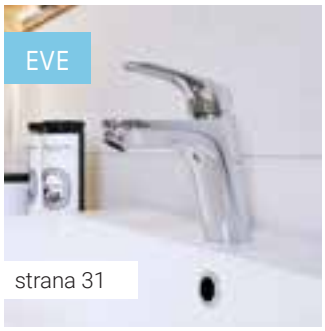
EVE
strana 31

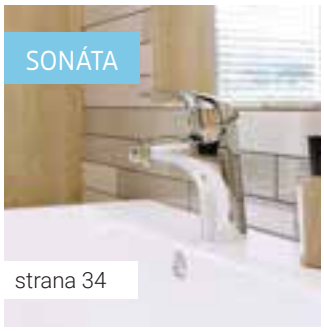
SONÁTA
strana 34

ZUNA
strana 38

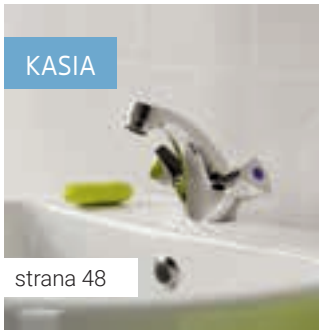
KASIA
strana 48

PODOMÍTKOVÉ PÁKOVÉ
strana 55

PODOMÍTKOVÉ UMYVADLOVÉ
strana 58

PODOMÍTKOVÉ TLAČÍTKOVÉ
strana 59

SPRCHOVÉ SETY
strana 70

RUČNÍ SPRCHY
strana 82

CHROMOVANÉ VÝPUSTI
strana 94

SPRCHOVÉ VANIČKY
strana 170

KORA
strana 159

KORA LITE
strana 163

SPRCHOVÉ BOXY
strana 167

VIGO
strana 216

OPTO
strana 194

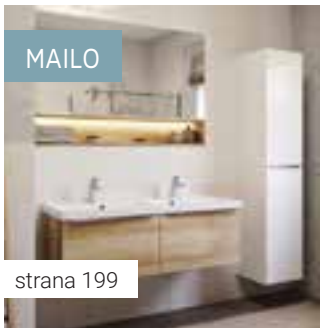
MAILO
strana 199

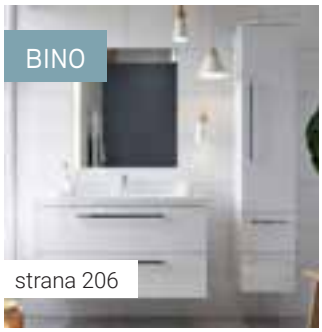
BINO
strana 206

PONTE
strana 211

# Inspirujte se přírodními tóny

Parquet gray

Wavy lines

Jednoduchost, linie a vzdušnost. Slova, která vystihují tuto koupelnu. Dekor dřeva dubu Riviera navodí pocit tepla a kontrastuje tak s dlaždicemi v designu chladného, ale nadčasového betonu. Prostorný bezbariérový sprchový kout doplňuje chytrá termostatická baterie se systémem proti opaření.

| | |
|---|---|
| Vodovodní baterie Dita | CBE10101D |
| Podomítková baterie s bidetovou sprškou | CBE60105DBS |
| Sprchový set | CB60104TSC |
| Umyvadlový sifon | CH12 |
| Rohový kohout | CR35D |
| Sprchová stěna Novea, 120 cm | CK10604H |
| Sprchový žlab, 90 cm | CZ123 |
| Skříňka Ponte, 70 cm | CN231S |
| Deska Ponte, 140 cm | CN263DR |
| Konzole pod desku | CN100K |
| Konzole pod desku, skrytá | CN101K |
| Zrcadlo s LED osvětlením, 100 x 70 cm | CN151 |
| Nábytkové umyvadlo | UC604212 |
| WC Smart Flush Rimless | VSD83T1 |
| WC tlačítko | MM30 |
| WC Modul pro zazdění | MM01 |
| Otopný žebřík | MT11S |

V jednoduchosti je krása. Tak by se dal popsat vzdušný a čistý design této koupelny. Koupelnový nábytek série Siena se vyznačuje zaoblenými hranami skříněk. Oválné umyvadlo usazené na desce z masivu tak nábytek skvěle doplňuje, stejně jako vlnky na obkladech a skle sprchového koutu. Sprchová stěna Walk In se sklem Line pro větší soukromí je doplněná chromovou poličkou. Baterie Viana s diamantovou pákou podtrhují luxusní vzhled koupelny.

| | |
|---|---|
| Vodovodní baterie Viana | CBE10101A |
| Sprchová baterie Viana | CBE60103A |
| Sprchový set | CB95001SW1 |
| Sprchová stěna Novea, 120 cm | CK10604HL |
| Polička | CK10620P |
| Sprchový žlab, 70 cm | CZ191 |
| Skříňka Siena, 100 cm | CN412S |
| Deska Siena, 100 cm | CN482D |
| Vysoká skříňka Siena | CN414LP |
| Zrcadlo, 120x70 cm | CN150 |
| Nábytkové umyvadlo | UC4738120 |
| WC Smart Flush Rimless | VSD85T1 |
| WC tlačítko | MM30 |
| WC modul pro zazdění | MM01 |

Earthy tones

Stony black

Koupelna laděná do příjemných zemitých tónů. Pohodlí vám zaručí široká dvojumyvadlová skříňka v dekoru dubu Kronberg s moderními podomítkovými umyvadlovými bateriemi Viana. Ve sprchovém koutu Novea vás jistě zaujme hlavová sprcha s vodopádem, která udělá i z běžného sprchování nevšední zážitek.

| | | | |
|---|---|---|---|
| Umyvadlová podomítková baterie Viana | CBE60105BU | Skříňka Aira, 80 cm, 2x | CN721S |
| Podomítková baterie | CB60157B | Deska na skříňku, 162 cm | CN728D |
| Podomítková baterie s bidetovou sprškou | CBE60105BS | Zrcadlo 80 x 70 cm, 2x | CN693 |
| | | Nábytkové umyvadlo | UC4738120 |
| Ruční sprcha | CB565H | WC Rimless | VSD84S2 |
| Sprchová hadice | CB111F | WC tlačítko | MM22 |
| Hlavová sprcha s vodopádem | CB495N | WC modul pro zazdění | MM01 |
| Stěnový vývod s držákem | CB700C | Otopný žebřík | MT01S |
| Sprchový kout Novea, 120 x 90 cm | CK10415ZL | | |
| Sprchový žlab, 90 cm | CZ113 | | |

Koupelně dominuje sprchová stěna Novea Walk In v černém provedení. Dekor kamene koupelně dodává nádech luxusu a dřevěné panely prostor příjemně zútulní. Dostatek úložného prostoru vám poskytne koupelnová skříňka série Opto v provedení černý supermat. Sprchový set a vodovodní baterie jsou v chromu pro snadnější údržbu.

| | | | |
|---|---|---|---|
| Vodovodní baterie Dita | CBE10102D | Deska na skříňku, 121 cm | CN923D |
| Stěnový vývod | CB700E | Nábytkové umyvadlo | UC363612C |
| Podomítková baterie | CBE60105DA | WC Rimless | VSD82S |
| Sprchový set | CB95001SB1 | WC tlačítko | MM31 |
| Sprchová stěna Novea, 120 cm | CK10604HB | WC Modul pro zazdění | MM01 |
| Upevňovací rameno, černé | CK10610RB | | |
| Stěrka na sklo, silikonová | CK20 | | |
| Sprchový žlab, 90 cm | CZ133 | | |
| Skříňka Opto, 121 cm | CN943S | | |

Pearl gray

White ocean

Méně je někdy více – to by se dalo říct o této koupelně. Jednoduchá sestava nábytku Mailo, v dekoru dubu Riviera, je doplněna zrcadlem na míru a poličkou přes celou šíři výklenku, čímž se opticky zvětší celý prostor. Sprchový kout Lima v provedení s čirým sklem do prostoru skvěle zapadne a nijak nenarušuje design celé koupelny.

| | | | |
|---|---|---|---|
| Vodovodní baterie Eve | CBV10101 | WC Rimless | VSD84S1 |
| Sprchový set s nástěnnou baterií | CBE60104S | WC tlačítko | MM22 |
| Ruční sprcha | CB565D | WC modul pro zazdění | MM01 |
| Sprchová hadice | CB111F | Otopný žebřík | MT01S |
| Talířová sprcha | CB585D | | |
| Sprchový kout Lima, 120x100 cm | CK87513K | | |
| Sprchový žlab, 90 cm | CZ113 | | |
| Skříňka Mailo, 121 cm | CN528M | | |
| Deska na skříňku, 101 cm | CN922D | | |
| Konzole pod desku, skrytá | CN101K | | |

Nebojte se barev. V této koupelně dominuje bílá barva, která působí čistě a elegantně. Modrá je barvou vody a má uklidňující účinek, což se ke koupelně jistě hodí. Koupelnová skříňka ze série Bino v bílém lesku bude ozdobou každé koupelny a cenově dostupný sprchový kout Kora se sklem Grape vám zajistí dostatek soukromí.

| | | | |
|---|---|---|---|
| Vodovodní baterie Zuna | CB10103Z | WC Rimless | VSD82S |
| Podomítková baterie | CB60105ZB | WC tlačítko | MM31 |
| Sprchový set | CB900F | WC modul pro zazdění | MM01 |
| Stěnový vývod | CB700E | Otopný žebřík | MT02S |
| Sprchový kout Kora, 90 x 90 cm | CK34101Z | | |
| Sprchová vanička, 90 x 90 cm | CV35M | | |
| Skříňka Bino, 101 cm | CN662M | | |
| Zrcadlo, 80 x 70 cm | CN693 | | |

Green breeze

Silver stone

I malá koupelna v bytě může být moderní. Nábytek Leny v oblíbené lesklé bílé barvě je vytvořen pro univerzální použití s elegantním a jednoduchým stylem. Zrcadlová galerka vám navíc poskytne další úložný prostor. Sprchový kout Kora Lite, s chromovaným ALU profilem a sprchovým setem, dodávají koupelně luxusnější vzhled.

| | |
|---|---|
| Vodovodní baterie Lila | CBEE10103 |
| Sprchová baterie Lila | CBEE60103 |
| Sprchový set | CB60101SP |
| Sprchový kout Kora Lite, 90 x 90 cm | CK35123Z |
| Sprchová vanička, 90 x 90 cm | CV01NS |
| Skříňka Leny, 60 cm | CN811N |
| Vysoká skříňka Leny | CN815N |
| Zrcadlová galerka, 60cm | CN715GB |
| LED osvětlení, 60 cm | CN700 |
| WC Rimless | VSD84S1 |
| WC tlačítko | MM20 |
| WC modul pro zazdění | MM01 |
| Otopný žebřík | MT02S |

Jednoduchá a elegantní koupelna v odstínech šedé s teplými tóny dřeva dubu Riviera. Koupelnová skříňka série Vigo, osazená keramickým umyvadlem, je díky své malé hloubce přímo předurčena do malých koupelen. Praktický sprchový box se stříškou je vybaven hlavovou i ruční sprchou. Toaleta v Rimless provedení je zavěšená na WC modul, který je plně skrytý ve stěně, což přispívá k praktičnosti při údržbě této koupelny.

| | |
|---|---|
| Vodovodní baterie Sonáta | CB10103N |
| Sprchový box, 90x90 cm | CK34122KMSW |
| Skříňka Vigo, 61 cm | CN311 |
| Zrcadlo, 60 x 80 cm | CN690 |
| LED osvětlení, 60 cm | CN700 |
| WC Rimless | VSD81S2 |
| WC tlačítko | MM20 |
| WC modul pro zazdění | MM01 |

# 01 VODOVODNÍ BATERIE

Vodovodní baterie jsou nezbytnou součástí každé domácnosti. Nabídka zahrnuje široký výběr funkčnosti i designu.

Pod značkou MEREO najdete klasické, moderní, ale i retro baterie.

# Viana

Série Viana zaujme na první pohled robustní konstrukcí a svým prvotřídním plochým designem s ostrými hranami. Kvalitní materiály zaručují spolehlivost a dlouhou životnost těchto baterií. Nástěnné baterie dodáváme s roztečí 150 mm.
Díky integrovanému perlátoru, který nikde nevyčnívá, jsou zachovány čisté linie.

10 LET ZÁRUKA

ÚSPORA VODY

Úspora vody až 20 % díky speciálnímu perlátoru s funkcí přivzdušnění.

## **Baterie umyvadlová** stojánková

**CBE10101** - bez výpusti **73,- EUR**

**CBE10104C** - s clic-clacem CH03VS **83,- EUR**

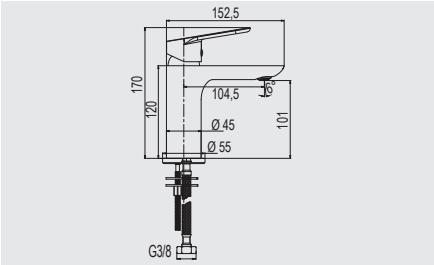


## **Baterie umyvadlová** stojánková vysoká

**CBE10102** **113,- EUR**

bez výpusti

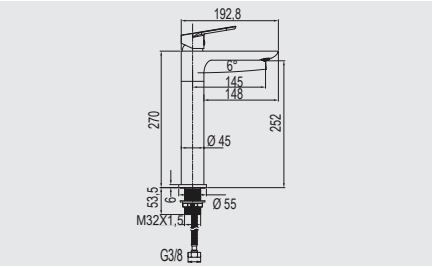


## **Baterie dřezová** stojánková

**CBE20104** **101,- EUR**

s vytahovací koncovkou, přepínač sprchy, výška 329 mm

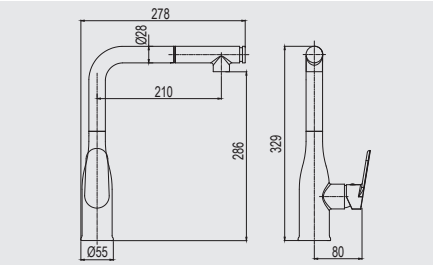


## **Baterie dřezová** stojánková

**CBE20103** **89,- EUR**

výška 306 mm

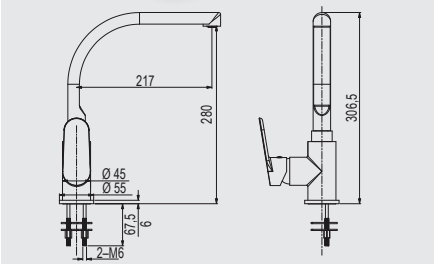


## **Baterie dřezová** nástěnná

**CBE30201** **81,- EUR**

150 mm s ramínkem plochým rovným 200 mm z pochromované mosazi

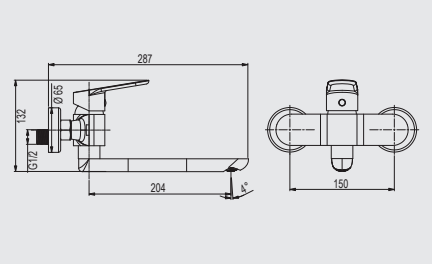


## **Baterie sprchová** nástěnná

**CBE60103** **79,- EUR**

150 mm, bez příslušenství

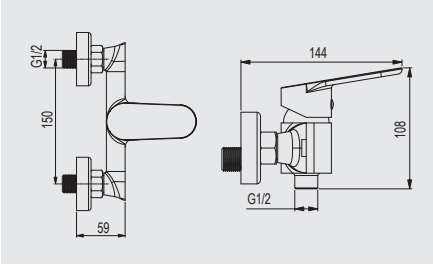


## **Baterie vanová** nástěnná

**CBE90203** **81,- EUR**

150 mm se sklopným ramínkem bez příslušenství (přepínání mezi sprchou a vanovým výtokem pomocí otočení ramínka)

přepínání funkcí

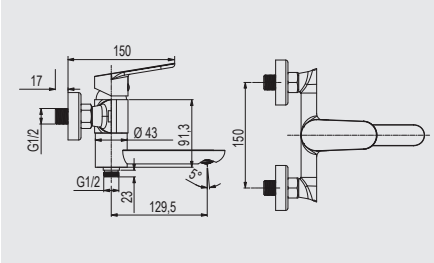


## **Baterie vanová** nástěnná

**CBE90103** **107,- EUR**

150 mm bez příslušenství

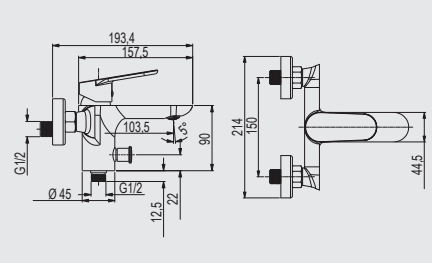


## **Baterie umyvadlová** s bidetovou sprchou

**CBE10105** **89,- EUR**

bez výpusti, včetně nástěnného držáku, sprchy a nerezové hadice 150 cm

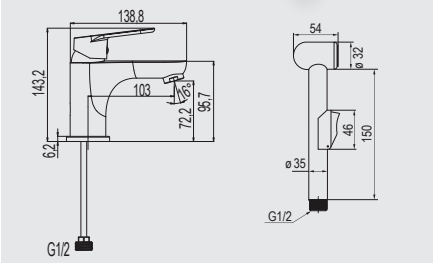




10 LET ZÁRUKA | SERVIS BATERIÍ | 8 l/min 5 bar | 35 MM KARTUŠE | 40 CM HADIČKA | 1 KUS V KRABICI

### **Baterie podomítková** s bidetovou sprchou

**CBE60105BS** **101,- EUR**

jednocestná, Mbox, oválný kryt, vývod s držákem sprchy, nerezová hadice 150 cm, bidetová sprcha

### **Baterie sprchová** podomítková

**CBE60105B** **80,- EUR**

jednocestná, Mbox, oválný kryt

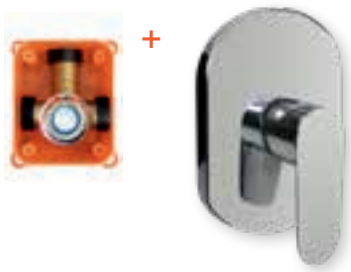

### **Baterie sprchová** podomítková

**CBE60106B** **111,- EUR**

dvoucestná s keramickým přepínačem, Mbox, oválný kryt

### **Baterie umyvadlová** podomítková

**CBE60105BU** **101,- EUR**

Mbox, oválný kryt, ramínko 193 mm, výkyvný perlátor

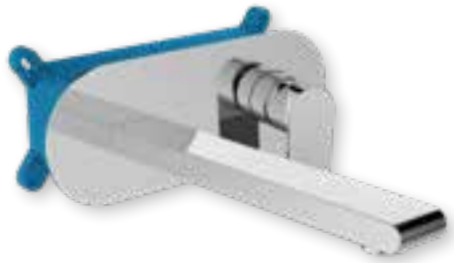

VÝKYVNÝ PERLÁTOR

### **Vanový set**

**CB650VV1** **137,- EUR**

dvoucestná podomítková baterie s keramickým přepínačem, Mbox, oválný kryt, vývod s držákem sprchy, šedostříbrná hadice 150 cm, třípolohová ruční sprcha, vanové napouštěcí ramínko

VÝHODNÝ NÁKUP

### **Sprchový set**

**CB650SV1** **170,- EUR**

dvoucestná podomítková baterie s keramickým přepínačem, Mbox, oválný kryt, vývod s držákem sprchy, rameno ze zdi 330 mm, nerezová talířová sprcha slim ø 300 mm, šedostříbrná hadice 150 cm, třípolohová ruční sprcha

VÝHODNÝ NÁKUP

### **Sprchový set**

**CB650SV2** **170,- EUR**

dvoucestná podomítková baterie s keramickým přepínačem, Mbox, oválný kryt, vývod s držákem sprchy, rameno ze stropu, nerezová talířová sprcha slim ø 300 mm, šedostříbrná hadice 150 cm, třípolohová ruční sprcha

VÝHODNÝ NÁKUP

10 LET ZÁRUKA | SERVIS BATERIÍ | 8 l/min 5 bar | 35 MM KARTUŠE | 1 KUS V KRABICI

NEW

## **Baterie umyvadlová** stojánková

**CBE10101A** **73,- EUR**

bez výpusti

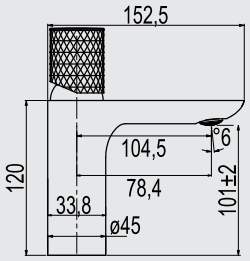


## **Baterie umyvadlová** stojánková vysoká

**CBE10102A** **113,- EUR**

bez výpusti

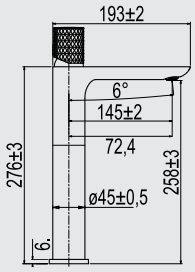


## **Baterie sprchová** nástěnná

**CBE60103A** **79,- EUR**

150 mm, bez příslušenství

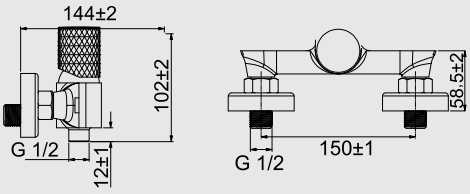


## **Baterie vanová** nástěnná

**CBE90203A** **107,- EUR**

150 mm se sklopným ramínkem, bez příslušenství

(přepínání mezi sprchou a vanovým výtokem pomocí otočení ramínka)

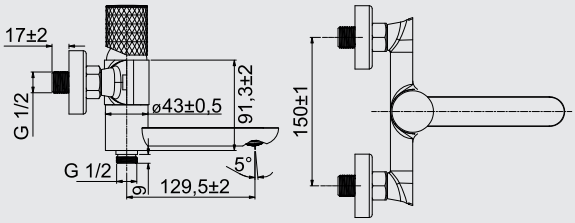


10 LET ZÁRUKA | SERVIS BATERIÍ | 8 l/min 5 bar | 35 MM KARTUŠE | 40 CM HADIČKA | 1 KUS V KRABICI

# Dita

V sérii baterií DITA se snoubí hranaté linie s oblými, tím je předurčena pro univerzální použití do celé řady moderních interiérů. Díky kvalitní a odolné povrchové úpravě a spolehlivosti budou baterie této série ozdobou vaší domácnosti po dlouhou dobu. Moderní a nadčasový design splňuje požadavky i těch nejnáročnějších zákazníků.

10 LET ZÁRUKA

ÚSPORA VODY

Úspora vody až 20 % díky speciálnímu perlátoru Neoperl s funkcí přivzdušnění.

CHYTRÉ DESENI

## **Baterie umyvadlová** stojánková

**CBE10101D** - bez výpusti, výkyvný perlátor **67,- EUR**

**CBE10104DC** - s clic-clacem CH03VS, výkyvný perlátor **77,- EUR**

VÝKYVNÝ PERLÁTOR

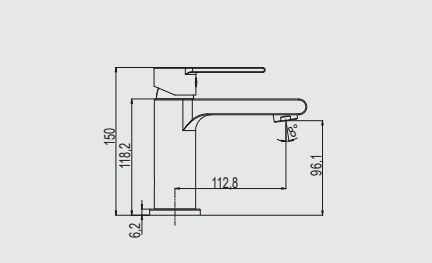


## **Baterie umyvadlová** stojánková vysoká

**CBE10102D** **107,- EUR**

bez výpusti, výkyvný perlátor

VÝKYVNÝ PERLÁTOR

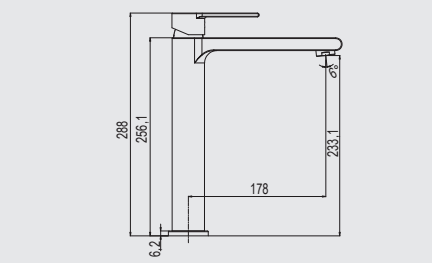


## **Baterie dřezová** stojánková

**CBE20104D** **121,- EUR**

s vytahovací koncovkou, výška 428 mm

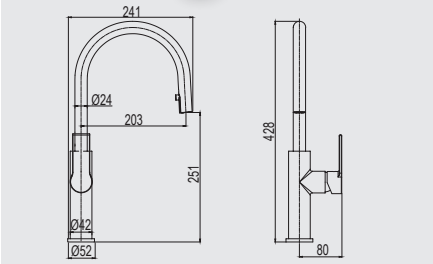


## **Baterie dřezová** stojánková

**CBE20103D** **100,- EUR**

výška 290 mm, výkyvný perlátor

VÝKYVNÝ PERLÁTOR

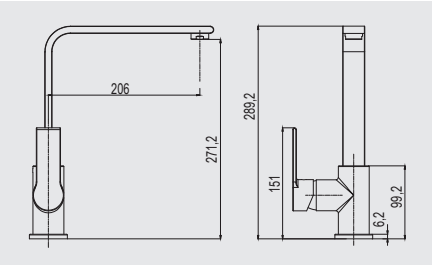


## **Baterie sprchová** nástěnná

**CBE60103D** **73,- EUR**

150 mm, bez příslušenství

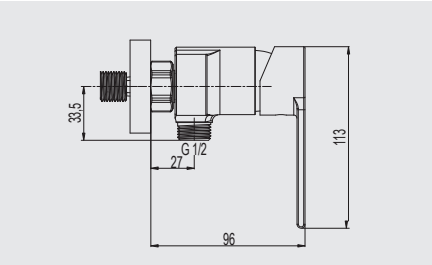


## **Baterie vanová** nástěnná

**CBE90103D** **87,- EUR**

150 mm, bez příslušenství

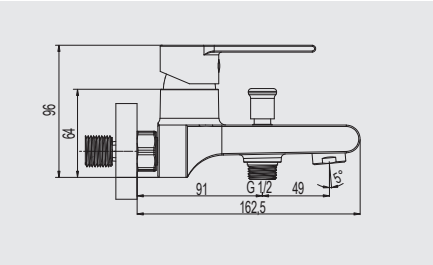


## **Baterie vanová** nástěnná, **s keramickým přepínačem**

**CBE90104D** **97,- EUR**

150 mm, bez příslušenství, keramický otočný přepínač pro pohodlnější ovládání

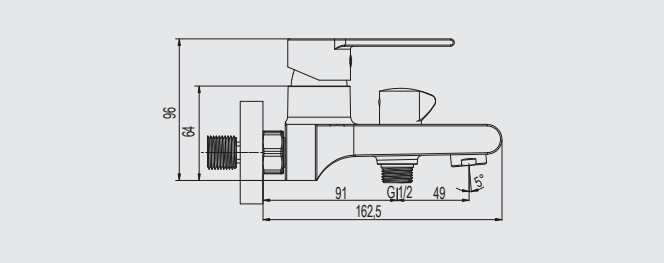


## **Baterie umyvadlová** s bidetovou sprchou

**CBE10105D** **89,- EUR**

bez výpusti, včetně nástěnného držáku, sprchy a nerezové hadice 150 cm

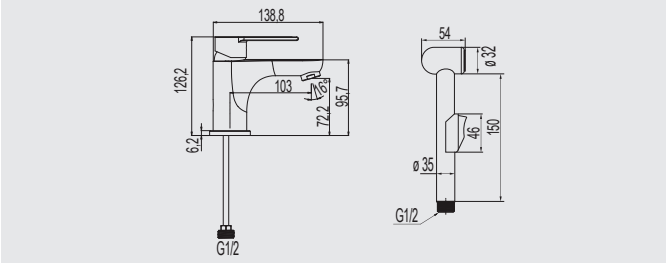


10 LET ZÁRUKA | SERVIS BATERIÍ | 8 l/min 5 bar | 35 MM KARTUŠE | 40 CM HADIČKA | 1 KUS V KRABICI | 10 KUSŮ V KARTONU

## **Baterie podomítková** s bidetovou sprchou

**CBE60105DBS** **101,- EUR**

jednocestná, Mbox, hranatý kryt, vývod s držákem sprchy, nerezová hadice 150 cm, bidetová sprcha

## **Baterie sprchová** podomítková

**CBE60105DC** **80,- EUR**

jednocestná, Mbox, hranatý kryt

## **Baterie sprchová** podomítková

**CBE60106DC** **111,- EUR**

dvoucestná s keramickým přepínačem, Mbox, hranatý kryt

## **Baterie umyvadlová** podomítková

**CBE60105DCU** **101,- EUR**

Mbox, hranatý kryt, ramínko 193 mm, výkyvný perlátor

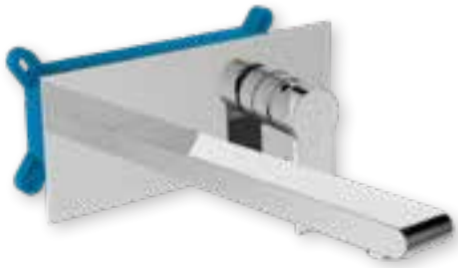

VÝKYVNÝ PERLÁTOR

## **Vanový set**

**CB650VD1** **137,- EUR**

dvoucestná podomítková baterie s keramickým přepínačem, Mbox, hranatý kryt, vývod s držákem sprchy, šedostříbrná hadice 150 cm, jednopolohová ruční sprcha, vanové napouštěcí ramínko

VÝHODNÝ NÁKUP

## **Sprchový set**

**CB650SD1** **186,- EUR**

dvoucestná podomítková baterie s keramickým přepínačem, Mbox, hranatý kryt, vývod s držákem sprchy, rameno ze zdi 330 mm, nerezová talířová sprcha slim 300x200 mm, nerezová hadice 150 cm, jednopolohová ruční sprcha

VÝHODNÝ NÁKUP

## **Sprchový set**

**CB650SD2** **174,- EUR**

dvoucestná podomítková baterie s keramickým přepínačem, Mbox, hranatý kryt, vývod s držákem sprchy, stropní rameno, nerezová talířová sprcha slim 300x200 mm, nerezová hadice 150 cm, jednopolohová ruční sprcha

VÝHODNÝ NÁKUP

10 LET ZÁRUKA | SERVIS BATERIÍ | 8 l/min 5 bar | 35 MM KARTUŠE | 1 KUS V KRABICI

# Mada

Designová série vodovodních baterií, kde se díky keramické kartuši o průměru 25 mm, podařilo vyladit křivky do elegantního úzkého těla. Tato série také vyniká hranatými linkami.

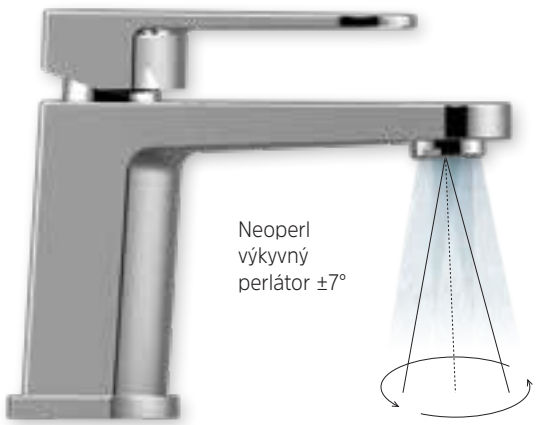


10 LET ZÁRUKA

ÚSPORA VODY

Úspora vody až 20 % díky speciálnímu perlátoru Neoperl s funkcí přivzdušnění.

## **Baterie umyvadlová** stojánková

**CBQ10101M** - bez výpusti, nižší páka, výkyvný perlátor — **65,- EUR**

**CBQ10101MC** - s clic-clacem CH02, nižší páka, výkyvný perlátor — **75,- EUR**

VÝKYVNÝ PERLÁTOR

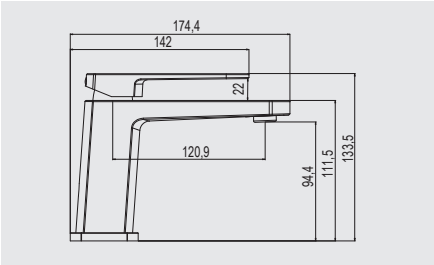


## **Baterie umyvadlová** stojánková

**CBQ10103M** - bez výpusti, vyšší páka, výkyvný perlátor — **65,- EUR**

**CBQ10104MC** - s clic-clacem CH02, vyšší páka, výkyvný perlátor — **75,- EUR**

VÝKYVNÝ PERLÁTOR

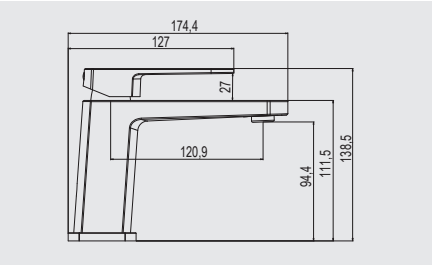


## **Baterie dřezová** stojánková

**CBQ20103M** — **81,- EUR**

výška 368 mm

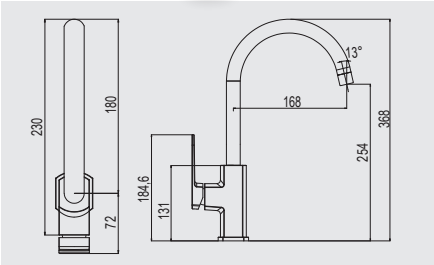


## **Baterie sprchová** nástěnná

**CBQ60103M** — **69,- EUR**

150 mm, bez příslušenství

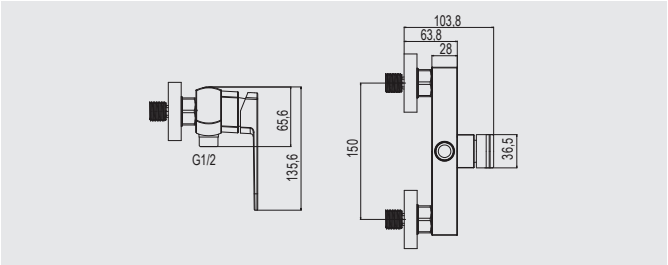


## **Baterie vanová** nástěnná

**CBQ90103M** — **85,- EUR**

150 mm, bez příslušenství

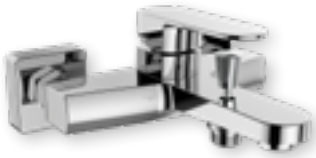

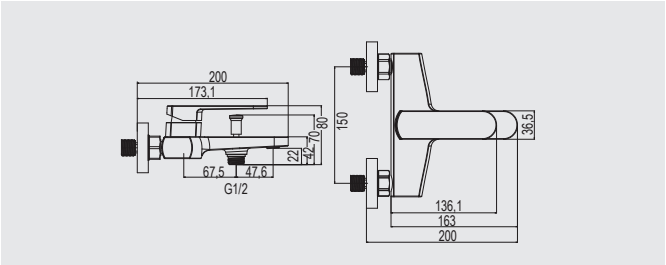


## **Baterie podomítková** s bidetovou sprchou

**CBQ60105MBS** — **101,- EUR**

jednocestná, Mbox, hranatý kryt, vývod s držákem sprchy, nerezová hadice 150 cm, bidetová sprcha

## **Baterie sprchová** podomítková

**CBQ60105MC** — **80,- EUR**

jednocestná, Mbox, hranatý kryt

10 LET ZÁRUKA | SERVIS BATERIÍ | 9 l/min 5 bar | 25 MM KARTUŠE | 40 CM HADIČKA | 1 KUS V KRABICI | 10 KUSŮ V KARTONU

pozn.: Baterie s bidetovou sprchou a podomítkové baterie mají kartuši 35 mm.

## **Baterie sprchová** podomítková

**CBQ60106MC** **111,- EUR**

dvoucestná s keramickým přepínačem, Mbox, hranatý kryt

## Vanový set

**CB650VM1** **137,- EUR**

dvoucestná podomítková baterie s keramickým přepínačem, Mbox, hranatý kryt, vývod s držákem sprchy, šedostříbrná hadice 150 cm, jednopolohová ruční sprcha, vanové napouštěcí ramínko

VÝHODNÝ NÁKUP

## Sprchový set

**CB650SM1** **166,- EUR**

dvoucestná podomítková baterie s keramickým přepínačem, Mbox, hranatý kryt, vývod s držákem sprchy, rameno ze zdi 330 mm, talířová sprcha 240 x 240 mm, nerezová hadice 150 cm, třípolohová ruční sprcha

VÝHODNÝ NÁKUP

## Sprchový set

**CB650SM2** **153,- EUR**

dvoucestná podomítková baterie s keramickým přepínačem, Mbox, hranatý kryt, vývod s držákem sprchy, stropní rameno, talířová sprcha 240 x 240 mm bílá/chrom, nerezová hadice 150 cm, třípolohová ruční sprcha

VÝHODNÝ NÁKUP

10 LET ZÁRUKA | SERVIS BATERIÍ | 9 l/min 5 bar | 35 MM KARTUŠE | 1 KUS V KRABICI

# Eve

Řada vodovodních baterií Eve vyniká spojením elegantního těla a tvarově efektní páky. Kvalitu této řady podtrhuje keramická kartuše 35 mm.

Keramická kartuše

Čisté linie

Nadčasový design

10 LET ZÁRUKA

ÚSPORA VODY

Úspora vody až 20 % díky speciálnímu perlátoru s funkcí přivzdušnění.

## **Baterie umyvadlová** stojánková

| | |
|---|---|
| **CBV10101** - bez výpusti | **56,- EUR** |
| **CBV10104C** - s clic-clacem CH05V | **67,- EUR** |
| **CBV101** - s výpustí | **63,- EUR** |

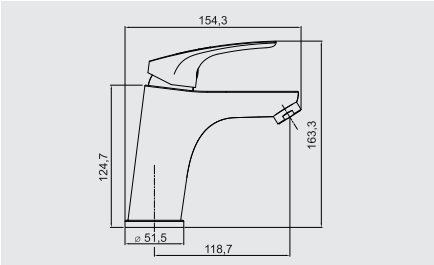


## **Baterie dřezová** stojánková

**CBV201** **88,- EUR**

výška 273 mm

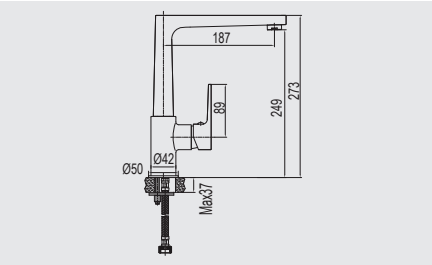


## **Baterie dřezová** stojánková

**CBV20101** **67,- EUR**

s ramínkem 210 mm, otočné včetně těla

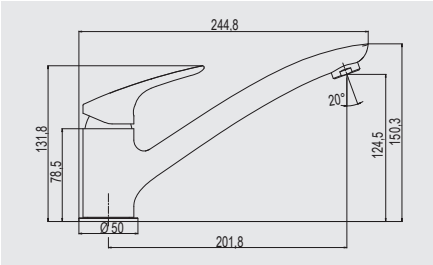


## **Baterie sprchová** nástěnná

**CBV60103** **58,- EUR**

150 mm, bez příslušenství

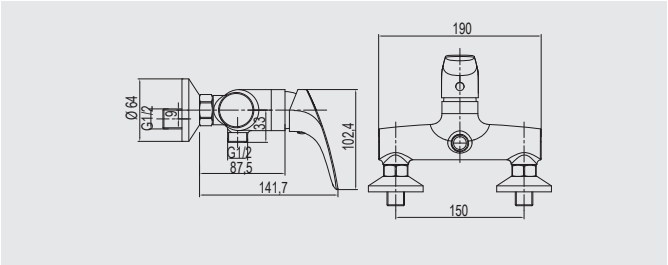


## **Baterie vanová** nástěnná, **s keramickým přepínačem**

**CBV90104** **92,- EUR**

150 mm, bez příslušenství, keramický otočný přepínač pro pohodlnější ovládání

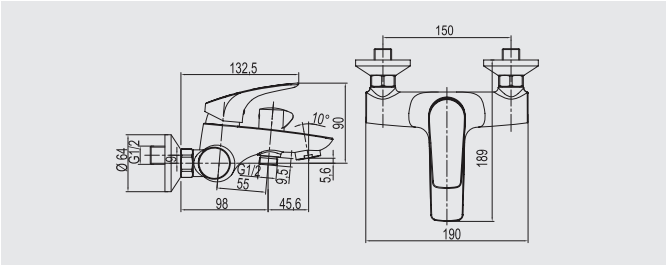


## **Baterie bidetová** stojánková

**CBV501** **89,- EUR**

bez výpusti

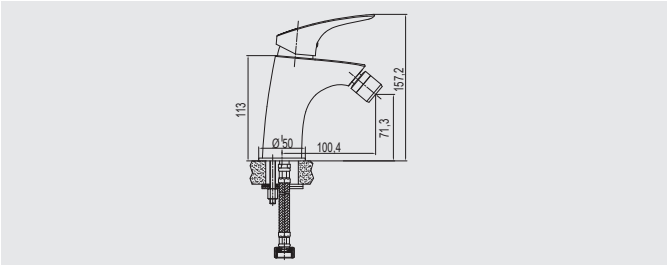


## **Baterie umyvadlová** s bidetovou sprchou

**CBV10105** **89,- EUR**

bez výpusti, včetně nástěnného držáku, sprchy a nerezové hadice 150 cm

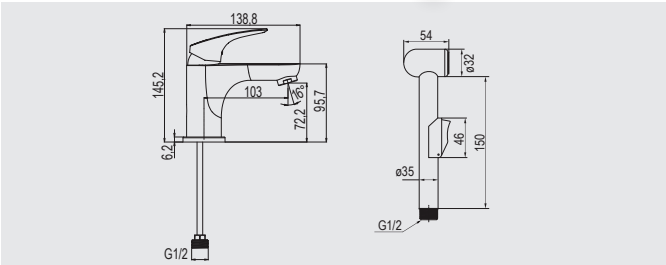


10 LET ZÁRUKA | SERVIS BATERIÍ | 8 l/min 5 bar | 35 MM KARTUŠE | 40 CM HADIČKA | 1 KUS V KRABICI | 10 KUSŮ V KARTONU

## **Baterie podomítková** s bidetovou sprchou

**CBV60105BS** **101,- EUR**

jednocestná, Mbox, oválný kryt, vývod s držákem sprchy, nerezová hadice 150 cm, bidetová sprcha

## **Baterie sprchová** podomítková

**CBV60105B** **80,- EUR**

jednocestná, Mbox, oválný kryt

## **Baterie sprchová** podomítková

**CBV60106B** **111,- EUR**

dvoucestná s keramickým přepínačem, Mbox, oválný kryt

## **Vanový set**

**CB650VE1** **129,- EUR**

dvoucestná podomítková baterie s keramickým přepínačem, Mbox, oválný kryt, vývod s držákem sprchy, bílá hadice 150 cm, jednopolohová ruční sprcha, vanové napouštěcí ramínko

VÝHODNÝ NÁKUP

## **Sprchový set**

**CB650SE1** **141,- EUR**

dvoucestná podomítková baterie s keramickým přepínačem, Mbox, oválný kryt, vývod s držákem sprchy, rameno ze zdi 330 mm, talířová oválná sprcha 230 x 180 mm bílá/chrom, bílá hadice 150 cm, jednopolohová ruční sprcha

VÝHODNÝ NÁKUP

## **Sprchový set**

**CB650SE2** **137,- EUR**

dvoucestná podomítková baterie s keramickým přepínačem, Mbox, oválný kryt, vývod s držákem sprchy, stropní rameno, talířová oválná sprcha 230 x 180 mm bílá/chrom, bílá hadice 150 cm, jednopolohová ruční sprcha

VÝHODNÝ NÁKUP

# Sonáta

Řada Sonáta se vyznačuje robustním vzhledem a tichým chodem. Tříkroková 40 mm kartuše zaručuje jednoduchou obsluhu a snižuje spotřebu vody. Velmi kvalitní povrchová úprava a spolehlivost je samozřejmostí. Nástěnné baterie dodáváme v rozteči 100 mm i 150 mm.

Tříkroková kartuše 40 mm

Robustní vzhled

Neoperl výkyvný perlátor ±7°

10 LET ZÁRUKA

ÚSPORA VODY

Snížená spotřeby vody díky tříkrokové kartuši.

CHYTRÉ ŘEŠENÍ

## **Baterie umyvadlová** stojánková

**CB10103N** - bez výpusti **47,- EUR**

**CB10104NC** - s clic-clacem CHO3P **50,- EUR**

**CB10104N** - s výpustí **53,- EUR**

VÝKYVNÝ PERLÁTOR

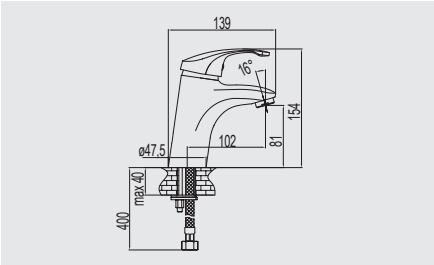


## **Baterie dřezová** stojánková

**CB201N** **56,- EUR**

s ramínkem plochým 210 mm

**CB20101N** **56,- EUR**

s ramínkem plochým 170 mm

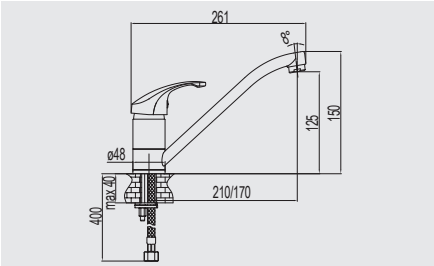


## **Baterie dřezová** stojánková

**CB20103N** **56,- EUR**

výška 243 mm

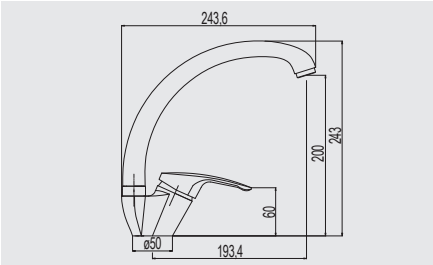


## **Baterie dřezová** stojánková

**CB350N** **62,- EUR**

s vytahovací koncovkou, přepínač sprchy

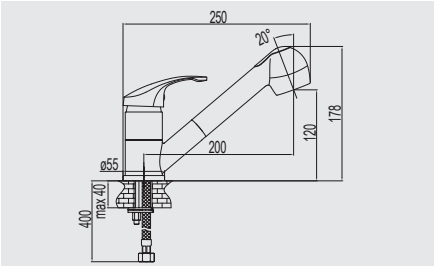


## **Baterie sprchová** nástěnná

**CB60103N** **56,- EUR**

150 mm, bez příslušenství

**CB601A03N** **56,- EUR**

100 mm, bez příslušenství

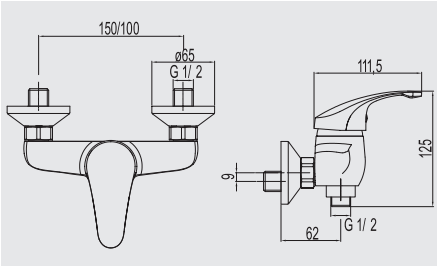


## **Baterie dřezová** nástěnná

**CB301N** **60,- EUR**

150 mm, s ramínkem plochým vyhnutým 200 mm

**CB301AN** **60,- EUR**

100 mm, s ramínkem plochým vyhnutým 200 mm

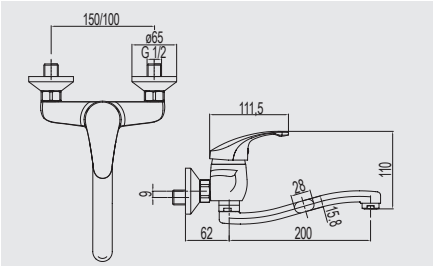


## **Baterie dřezová** nástěnná

**CB30202N** **60,- EUR**

150 mm, s ramínkem plochým rovným 160 mm

**CB302N** **60,- EUR**

150 mm, s ramínkem plochým rovným 210 mm

**CB30201N** **60,- EUR**

150 mm, s ramínkem plochým rovným 250 mm

**CB30206N** NEW **60,- EUR**

150 mm, s ramínkem plochým rovným 300 mm

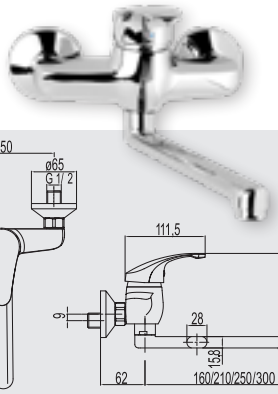




## **Baterie dřezová** nástěnná

**CB302A02N** **60,- EUR**

100 mm, s ramínkem plochým rovným 160 mm

**CB302AN** **60,- EUR**

100 mm, s ramínkem plochým rovným 210 mm

**CB302A01N** **60,- EUR**

100 mm, s ramínkem plochým rovným 250 mm

**CB302A06N** NEW **60,- EUR**

100 mm, s ramínkem plochým rovným 300 mm

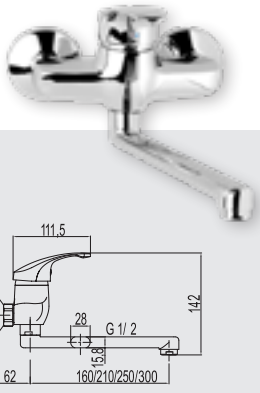




10 LET ZÁRUKA | SERVIS BATERIÍ | 8 l/min 5 bar | 40 MM KARTUŠE | 40 CM HADIČKA | 1 KUS V KRABICI | 10 KUSŮ V KARTONU

## **Baterie dřezová** nástěnná

**CB30101N** **60,- EUR**
150 mm, s ramínkem trubkovým ø 18 mm - 200 mm

**CB30106N** NEW **60,- EUR**
150 mm, s ramínkem trubkovým ø 18 mm - 300 mm

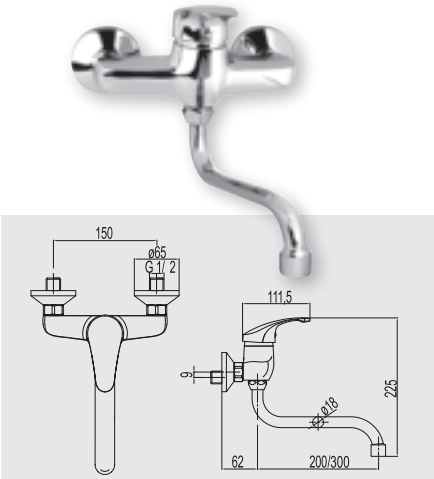


## **Baterie dřezová** nástěnná

**CB301A01N** **60,- EUR**
100 mm, s ramínkem trubkovým ø 18 mm - 200 mm

**CB301A06N** NEW **60,- EUR**
100 mm, s ramínkem trubkovým ø 18 mm - 300 mm

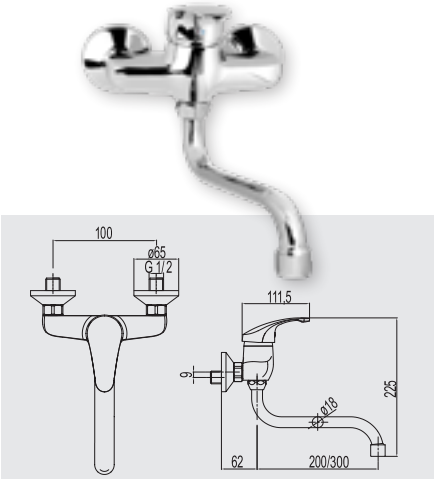


## **Baterie do bytového jádra** nástěnná

**CB60203N** **71,- EUR**
150 mm, s ramínkem trubkovým ø 18 mm - 330 mm bez příslušenství

**CB602A03N** **71,- EUR**
100 mm, s ramínkem trubkovým ø 18 mm - 330 mm bez příslušenství

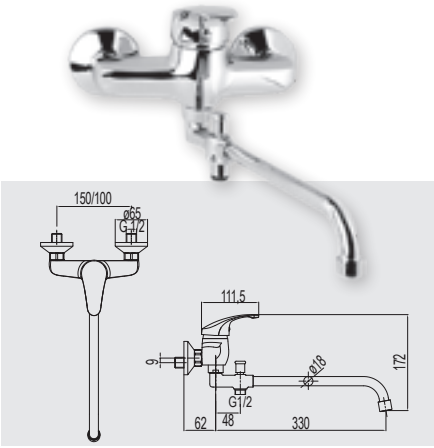


## **Baterie do bytového jádra** nástěnná

**CB60204N** **73,- EUR**
150 mm, s ramínkem plochým 300 mm bez příslušenství

**CB602A04N** **73,- EUR**
100 mm, s ramínkem plochým 300 mm bez příslušenství

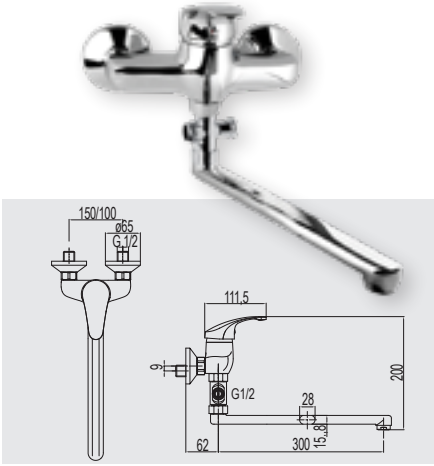


## **Baterie vanová** nástěnná

**CB90103N** **69,- EUR**
150 mm, bez příslušenství

**CB901A03N** **69,- EUR**
100 mm, bez příslušenství

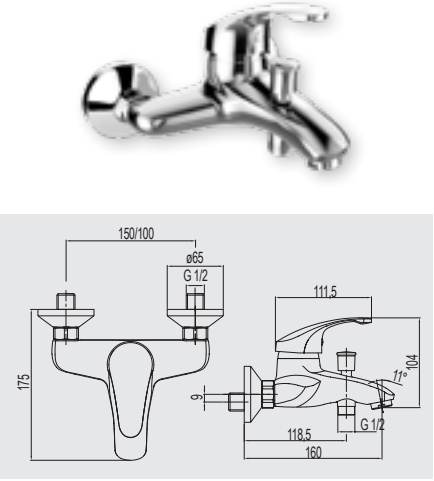


## **Baterie vanová** nástěnná, s keram. přepínačem

**CB90104N** NEW **75,- EUR**
150 mm, bez příslušenství

**CB901A04N** NEW **75,- EUR**
100 mm, bez příslušenství
Keramický otočný přepínač pro pohodlnější ovládání

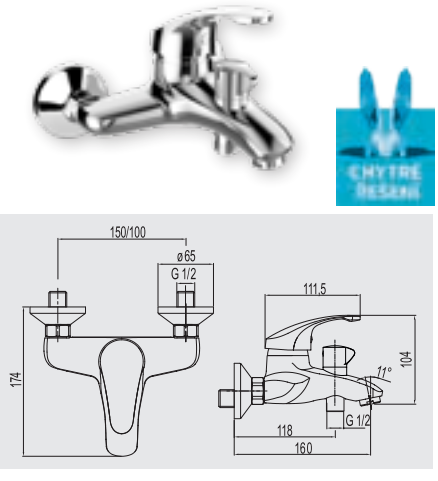


## **Baterie umyvadlová** s bidetovou sprchou

**CB10105N** **81,- EUR**
bez výpusti, včetně nástěnného držáku, sprchy a nerezové hadice 150 cm

## **Baterie podomítková** s bidetovou sprchou

**CB60105BS** **97,- EUR**
jednocestná, Mbox, kulatý kryt, vývod s držákem srpchy, nerezová hadice 150 cm, bidetová sprcha

pozn.: Baterie s bidetovou sprchou a podomítkové baterie mají kartuši 35 mm.

10 LET ZÁRUKA | SERVIS BATERIÍ | 8 l/min 5 bar | 40 MM KARTUŠE | 1 KUS V KRABICI | 10 KUSŮ V KARTONU

## **Baterie sprchová** podomítková

**CB60105A** **80,- EUR**

jednocestná, Mbox, kulatý kryt

## **Baterie sprchová** podomítková

**CB60106A** **111,- EUR**

dvoucestná s keramickým přepínačem, Mbox, kulatý kryt

## **Vanový set**

**CB650VS1** **121,- EUR**

dvoucestná podomítková baterie s keramickým přepínačem, Mbox, oválný kryt, vývod, držák sprchy, nerezová hadice 150 cm, třípolohová ruční sprcha, vanové napouštěcí rámínko

VÝHODNÝ NÁKUP

## **Sprchový set**

**CB650SS1** **137,- EUR**

dvoucestná podomítková baterie s keramickým přepínačem, Mbox, oválný kryt, vývod, rameno ze zdi 330 mm, držák sprchy, nerezová hadice 150 cm, jednopolohová ruční sprcha, talířová sprcha šedá ø 220 mm, plast/chrom

VÝHODNÝ NÁKUP

## **Sprchový set**

**CB650SS2** **133,- EUR**

dvoucestná podomítková baterie s keramickým přepínačem, Mbox, oválný kryt, vývod, stropní rameno, držák sprchy, nerezová hadice 150 cm, jednopolohová ruční sprcha, talířová sprcha šedá ø 220 mm, plast/chrom

VÝHODNÝ NÁKUP

## **Sprchový set**

**CB609** – 150 mm **137,- EUR**

**CB609A** – 100 mm **137,- EUR**

sprchová baterie se sprchovou soupravou, nerezová hadice 150 cm, třípolohová ruční sprcha, nerezová talířová sprcha slim ø 200 mm, nerezová připojovací hadice 55 cm

10 LET ZÁRUKA | SERVIS BATERIÍ | 8 l/min 5 bar | 40 MM KARTUŠE | 1 KUS V KRABICI

pozn.: Baterie s bidetovou sprchou a podomítkové baterie mají kartuši 35 mm.

# Zuna

Řada Zuna přináší cenově dostupné baterie s atraktivním designem. Spojení rovných ploch a klasických tvarů vodovodních baterií umožňuje kombinovat hranaté i oblé doplňky a umyvadla. Nástěnné baterie v rozteči 100 a 150 mm pak univerzálnost použití ještě rozšiřují.

10 LET ZÁRUKA

ÚSPORA VODY

Úspora vody až 20 % díky speciálnímu perlátoru s funkcí přivzdušnění.

## **Baterie umyvadlová** stojánková

**CB10103Z** - bez výpusti **36,- EUR**

**CB10104ZC** - s clic-clacem CH03P **38,- EUR**

**CB10104Z** - s výpustí **40,- EUR**

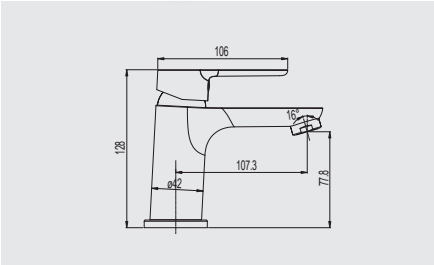


## **Baterie dřezová** stojánková

**CB201Z** **36,- EUR**

s ramínkem plochým 210 mm

**CB20101Z** **36,- EUR**

s ramínkem plochým 170 mm

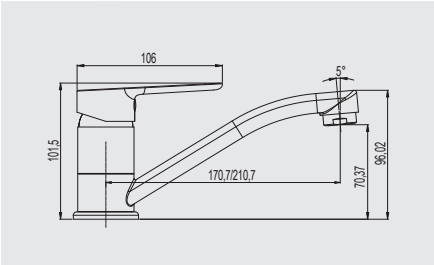


## **Baterie dřezová** stojánková

**CB20103Z** **55,- EUR**

výška 280 mm

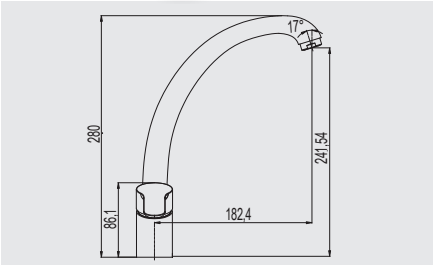


## **Baterie dřezová** stojánková

**CB20104Z** **59,- EUR**

výška 346 mm

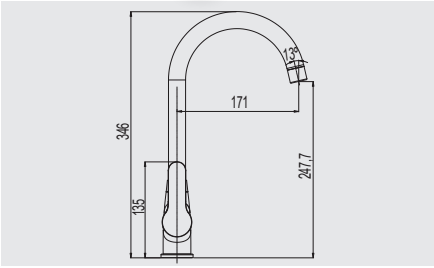


## **Baterie dřezová** nástěnná

**CB301Z** **43,- EUR**

150 mm, s ramínkem plochým vyhnutým 200 mm

**CB301AZ** **43,- EUR**

100 mm, s ramínkem plochým vyhnutým 200 mm

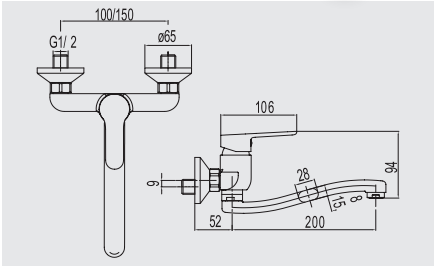


## **Baterie dřezová** nástěnná

**CB30101Z** **42,- EUR**

150 mm, s ramínkem trubkovým ø 18 mm - 200 mm

**CB30106Z** NEW **46,- EUR**

150 mm, s ramínkem trubkovým ø 18 mm - 300 mm

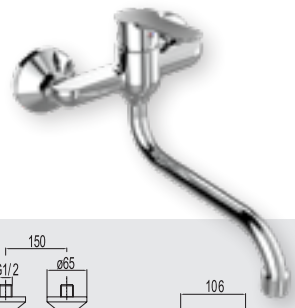

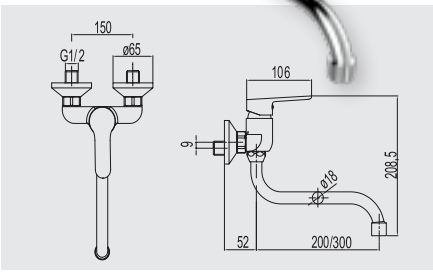


## **Baterie dřezová** nástěnná

**CB301A01Z** **42,- EUR**

100 mm, s ramínkem trubkovým ø 18 mm - 200 mm

**CB301A06Z** NEW **46,- EUR**

100 mm, s ramínkem trubkovým ø 18 mm - 300 mm

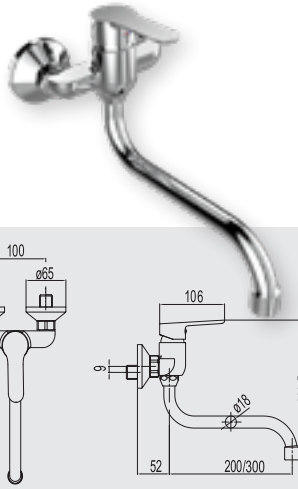




## **Baterie dřezová** nástěnná

**CB30202Z** **46,- EUR**

150 mm, s ramínkem plochým rovným 160 mm

**CB302Z** **46,- EUR**

150 mm, s ramínkem plochým rovným 210 mm

**CB30201Z** **49,- EUR**

150 mm, s ramínkem plochým rovným 250 mm

**CB30206Z** NEW **49,- EUR**

150 mm, s ramínkem plochým rovným 300 mm

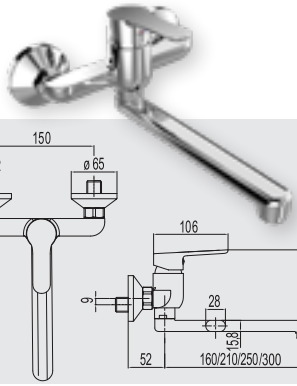




10 LET ZÁRUKA | SERVIS BATERIÍ | 8 l/min 5 bar | 35 MM KARTUŠE | 40 CM HADIČKA | 1 KUS V KRABICI | 10 KUSŮ V KARTONU

## **Baterie dřezová** nástěnná

**CB302A02Z** **46,- EUR**
100 mm, s ramínkem plochým rovným 160 mm

**CB302AZ** **46,- EUR**
100 mm, s ramínkem plochým rovným 210 mm

**CB302A01Z** **49,- EUR**
100 mm, s ramínkem plochým rovným 250 mm

**CB302A06Z** NEW **49,- EUR**
100 mm, s ramínkem plochým rovným 300 mm

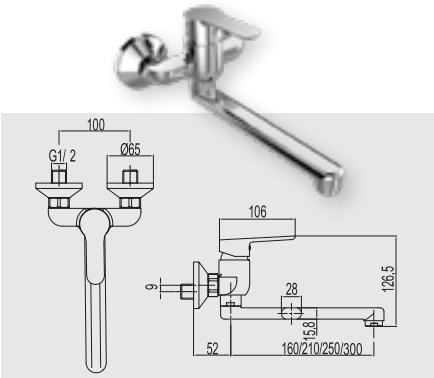


## **Baterie do bytového jádra** nástěnná

**CB60203Z** **61,- EUR**
150 mm, s ramínkem trubkovým ø 18 mm - 330 mm bez příslušenství

**CB602A03Z** **61,- EUR**
100 mm, s ramínkem trubkovým ø 18 mm - 330 mm bez příslušenství

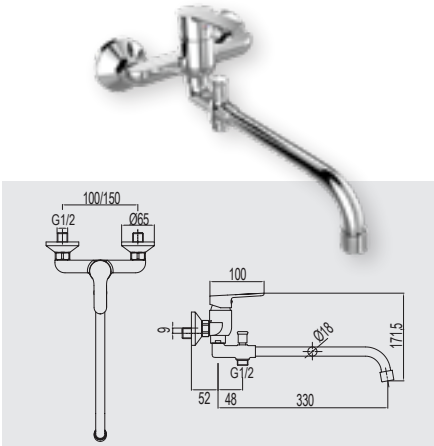


## **Baterie do bytového jádra** nástěnná

**CB60204Z** **66,- EUR**
150 mm, s ramínkem plochým 300 mm bez příslušenství

**CB602A04Z** **66,- EUR**
100 mm, s ramínkem plochým 300 mm bez příslušenství

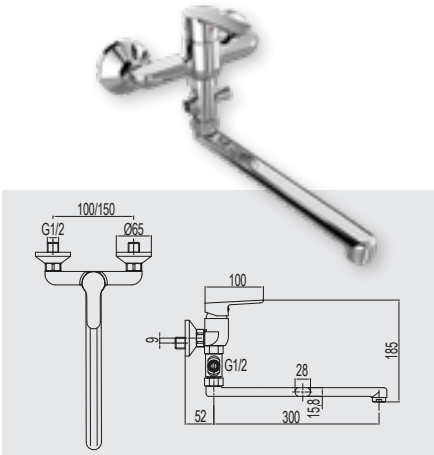


## **Baterie sprchová** nástěnná

**CB60103Z** **39,- EUR**
150 mm, bez příslušenství

**CB601A03Z** **39,- EUR**
100 mm, bez příslušenství

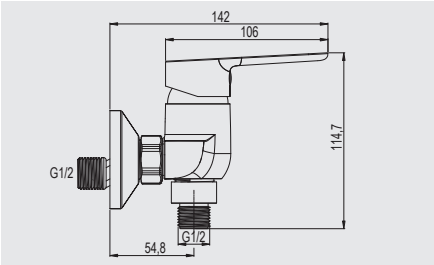


## **Baterie vanová** nástěnná

**CB90103Z** **44,- EUR**
150 mm, bez příslušenství

**CB901A03Z** **44,- EUR**
100 mm, bez příslušenství

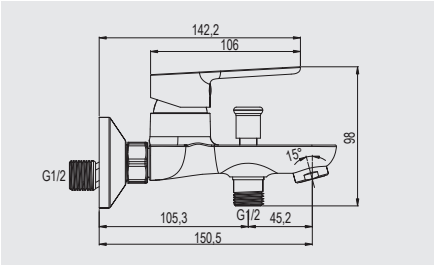


## **Baterie vanová** nástěnná, s keram. přepínačem

**CB90104Z** NEW **53,- EUR**
150 mm, bez příslušenství

**CB901A04Z** NEW **53,- EUR**
100 mm, bez příslušenství
Keramický otočný přepínač pro pohodlnější ovládání

k dispozici od 12/2024

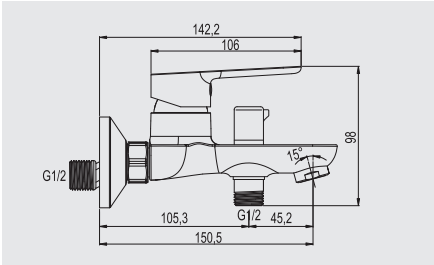


## **Baterie umyvadlová** s bidetovou sprchou

**CB10105Z** **81,- EUR**
bez výpusti, včetně nástěnného držáku, sprchy a nerezové hadice 150 cm

## **Baterie podomítková** s bidetovou sprchou

**CB60105ZBS** **97,- EUR**
jednocestná, Mbox, oválný kryt, vývod s držákem sprchy, nerezová hadice 150 cm, bidetová sprcha

10 LET ZÁRUKA | SERVIS BATERIÍ | 8 l/min 5 bar | 35 MM KARTUŠE | 1 KUS V KRABICI | 10 KUSŮ V KARTONU

## **Baterie sprchová** podomítková

**CB60105ZB** **80,- EUR**

jednocestná, Mbox, oválný kryt

## **Baterie sprchová** podomítková

**CB60106ZB** **111,- EUR**

dvoucestná s keramickým přepínačem, Mbox, oválný kryt

## Vanový set

**CB650VZ1** **121,- EUR**

dvoucestná podomítková baterie s keramickým přepínačem, Mbox, oválný kryt, vývod, nerezová hadice 150 cm, držák sprchy, jednopolohová ruční sprcha, vanové napouštěcí ramínko

VÝHODNÝ NÁKUP

## Sprchový set

**CB650SZ1** **133,- EUR**

dvoucestná podomítková baterie s keramickým přepínačem, Mbox, oválný kryt, vývod, rameno ze zdi 330 mm, talířová sprcha šedá ø 220 mm, držák sprchy, nerezová hadice 150 cm, jednopolohová ruční sprcha

VÝHODNÝ NÁKUP

## Sprchový set

**CB650SZ2** **129,- EUR**

dvoucestná podomítková baterie s keramickým přepínačem, Mbox, oválný kryt, vývod, stropní rameno, držák sprchy, nerezová hadice 150 cm, jednopolohová sprcha, talířová sprcha šedá ø 220 mm, plast/chrom

VÝHODNÝ NÁKUP

## Sprchový set

**CB609Z** – 150 mm **105,- EUR**

**CB609AZ** – 100 mm **105,- EUR**

sprchová baterie se sprchovou soupravou, nerezová hadice 150 cm, jednopolohová sprcha, talířová sprcha šedá 203 x 203 mm, nerezová připojovací hadice 55 cm, plast/chrom

10 LET ZÁRUKA | SERVIS BATERIÍ | 8 l/min 5 bar | 35 MM KARTUŠE | 1 KUS V KRABICI

# Lila

Řada Lila představuje cenově nenáročné řešení při zachování spolehlivosti a kvality povrchové úpravy. Nástěnné baterie dodáváme v rozteči 100 i 150 mm, s kartuší 35 mm.

10 LET ZÁRUKA

ÚSPORA VODY

Úspora vody až 20 % díky speciálnímu perlátoru s funkcí přivzdušnění.

## **Baterie umyvadlová** stojánková

**CBEE10101** - bez výpusti **23,- EUR**

**CBEE101** - s výpustí **27,- EUR**

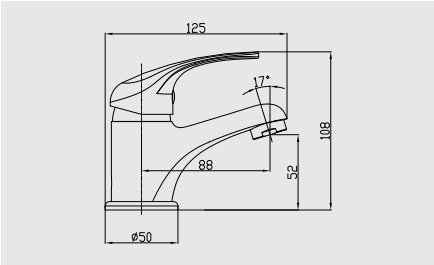


## **Baterie umyvadlová** stojánková

**CBEE10103** - bez výpusti, vyšší varianta **26,- EUR**

**CBEE10104C** - s clic-clacem CH03P, vyšší varianta **28,- EUR**

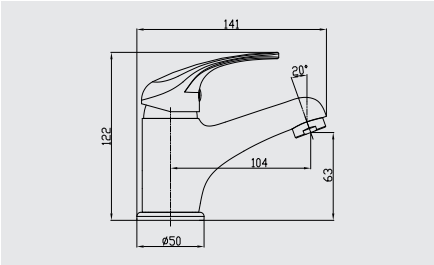


## **Baterie dřezová** stojánková

**CBEE201** **29,- EUR**

s ramínkem plochým 210 mm

**CBEE20101** **29,- EUR**

s ramínkem plochým 170 mm

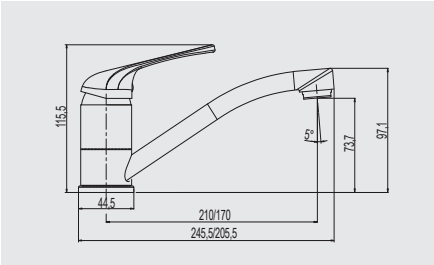


## **Baterie dřezová** stojánková

**CBEE20103** **44,- EUR**

výška 245 mm

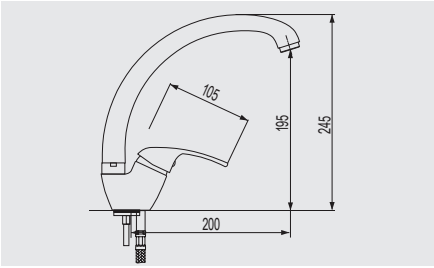


## **Baterie dřezová** stojánková

**CBEE350** **49,- EUR**

s vytahovací koncovkou, přepínač sprchy

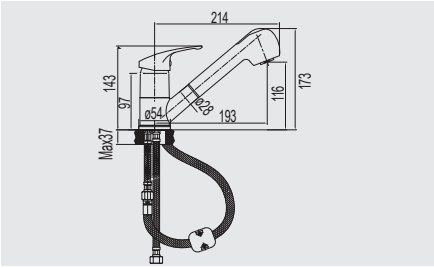


## **Baterie umyvadlová** s bidetovou sprchou

**CBEE10105** **81,- EUR**

bez výpusti, včetně nástěnného držáku, sprchy a nerezové hadice 150 cm

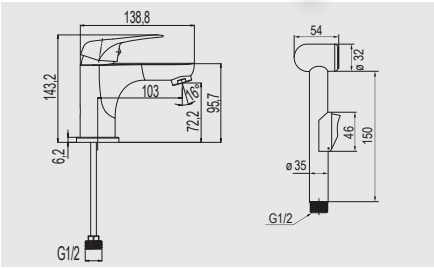


## **Baterie podomítková** s bidetovou sprchou

**CB60105BS** **97,- EUR**

jednocestná, Mbox, kulatý kryt, vývod s držákem sprchy, nerezové hadice 150 cm, bidetová sprcha

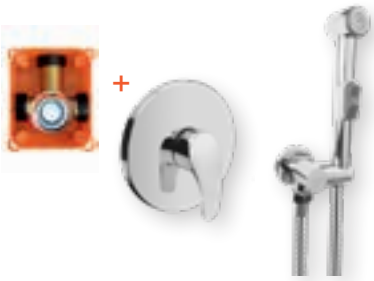

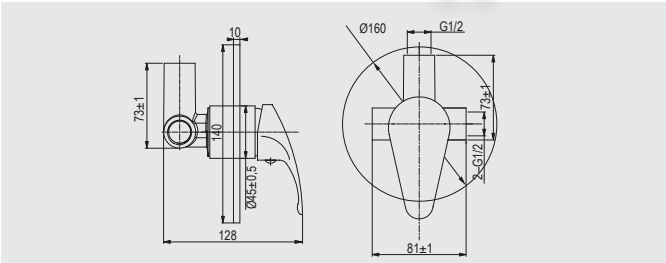


## **Baterie dřezová** nástěnná

**CBEE301** **37,- EUR**

150 mm, s ramínkem plochým vyhnutým 200 mm

**CBEE301A** **37,- EUR**

100 mm, s ramínkem plochým vyhnutým 200 mm

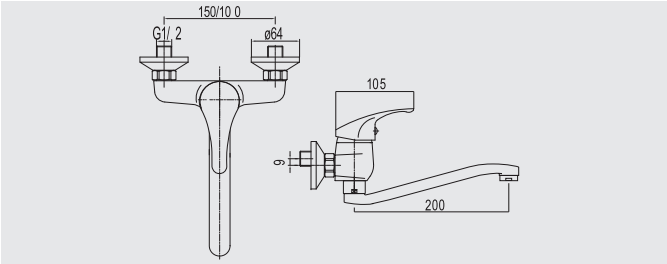


10 LET ZÁRUKA | SERVIS BATERIÍ | 8 l/min 5 bar | 35 MM KARTUŠE | 40 CM HADIČKA | 1 KUS V KRABICI | 10 KUSŮ V KARTONU

## **Baterie dřezová** nástěnná

**CBEE30101** **35,- EUR**
150 mm, s ramínkem trubkovým ø 18 mm - 200 mm

**CBEE30106** NEW **37,- EUR**
150 mm, s ramínkem trubkovým ø 18 mm - 300 mm

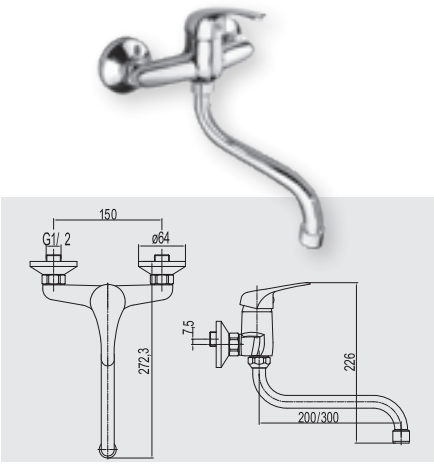


## **Baterie dřezová** nástěnná

**CBEE301A01** **35,- EUR**
100 mm, s ramínkem trubkovým ø 18 mm - 200 mm

**CBEE301A06** NEW **37,- EUR**
100 mm, s ramínkem trubkovým ø 18 mm - 300 mm

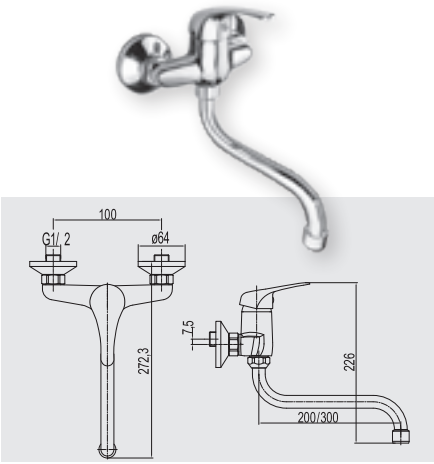


## **Baterie dřezová** nástěnná

**CBEE30202** **37,- EUR**
150 mm, s ramínkem plochým rovným 160 mm

**CBEE302** **37,- EUR**
150 mm, s ramínkem plochým rovným 210 mm

**CBEE30201** **38,- EUR**
150 mm, s ramínkem plochým rovným 250 mm

**CBEE30206** NEW **38,- EUR**
150 mm, s ramínkem plochým rovným 300 mm

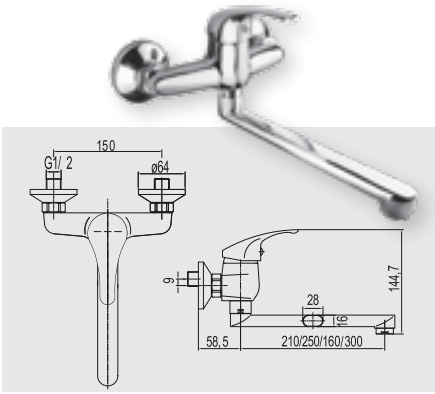


## **Baterie dřezová** nástěnná

**CBEE302A02** **37,- EUR**
100 mm, s ramínkem plochým rovným 160 mm

**CBEE302A** **37,- EUR**
100 mm, s ramínkem plochým rovným 210 mm

**CBEE302A01** **38,- EUR**
100 mm, s ramínkem plochým rovným 250 mm

**CBEE302A06** NEW **38,- EUR**
100 mm, s ramínkem plochým rovným 300 mm

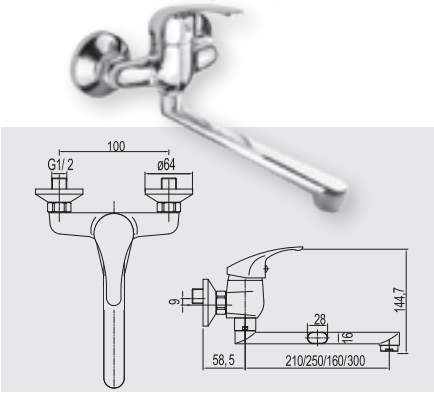


## **Baterie do bytového jádra** nástěnná

**CBEE60203** **51,- EUR**
150 mm, s ramínkem trubkovým ø 18 mm - 330 mm bez příslušenství

**CBEE602A03** **50,- EUR**
100 mm, s ramínkem trubkovým ø 18 mm - 330 mm bez příslušenství

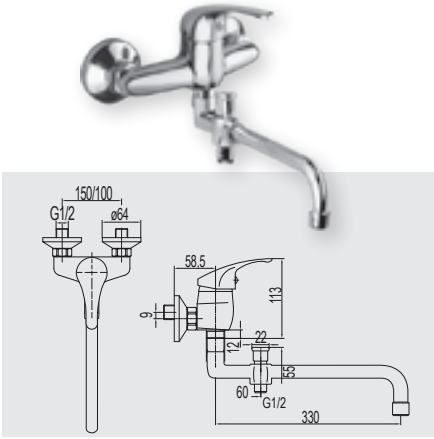


## **Baterie do bytového jádra** nástěnná

**CBEE60204** **51,- EUR**
150 mm, s ramínkem plochým 300 mm bez příslušenství

**CBEE602A04** **50,- EUR**
100 mm, s ramínkem plochým 300 mm bez příslušenství

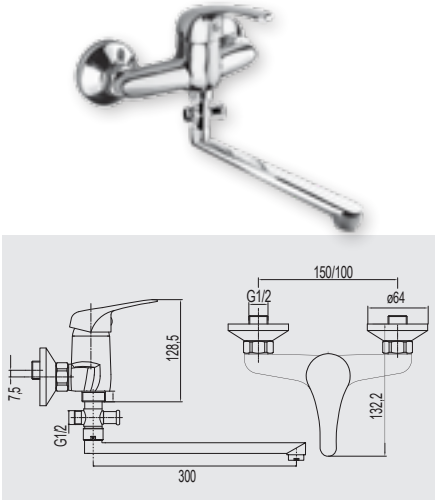


## **Baterie sprchová** nástěnná

**CBEE60103** **30,- EUR**
150 mm, bez příslušenství

**CBEE601A03** **30,- EUR**
100 mm, bez příslušenství

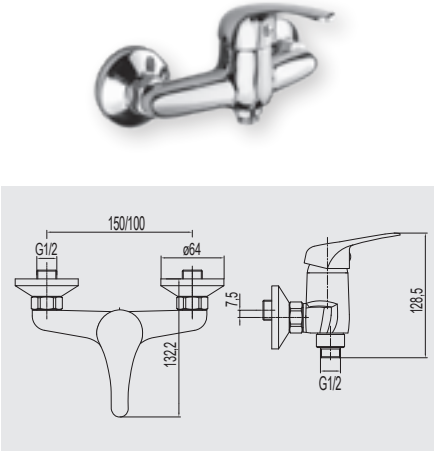


## **Baterie vanová** nástěnná

**CBEE90103** **36,- EUR**
150 mm, bez příslušenství

**CBEE901A03** **36,- EUR**
100 mm, bez příslušenství

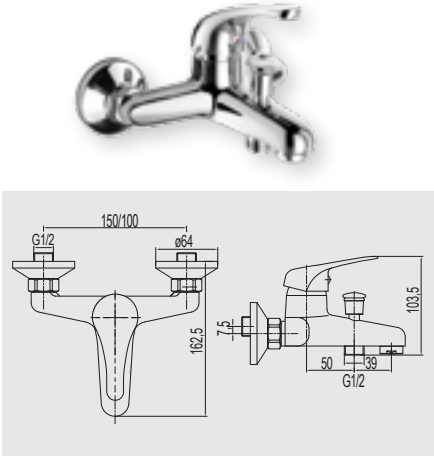


## **Sprchová souprava**

**CBEE609** – 150 mm **81,- EUR**

**CBEE609A** – 100 mm **81,- EUR**

sprchová baterie se sprchovou soupravou, nerezová hadice 150 cm, třípolohová sprcha, talířová sprcha šedá ø 195 mm, nerezová připojovací hadice 55 cm, nerez/plast/chrom

VÝHODNÝ NÁKUP

10 LET ZÁRUKA | SERVIS BATERIÍ | 8 l/min 5 bar | 35 MM KARTUŠE | 1 KUS V KRABICI | 10 KUSŮ V KARTONU

# Retro Viktorie

Dvouručkové vodovodní baterie s keramickými vršky a zajímavým designem, masivním provedením, včetně retro příslušenství. Vyznačují se spolehlivostí, dlouhou životností, elegantním retro vzhledem a kvalitní povrchovou úpravou. Krátký chod ovládacích keramických kartuší zajišťující plné otevření pootočením o 90°.

5 LET ZÁRUKA

ÚSPORA VODY

Úspora vody až 20 % díky speciálnímu perlátoru s funkcí přivzdušnění.

## **Baterie umyvadlová** stojánková

**CBL10101** **65,- EUR**
bez výpusti

**CBL101** **73,- EUR**
s výpustí

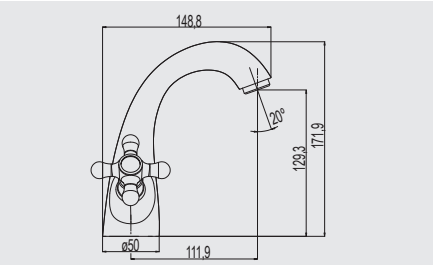


## **Baterie dřezová** stojánková

**CBL201** **44,- EUR**
výška 315 mm

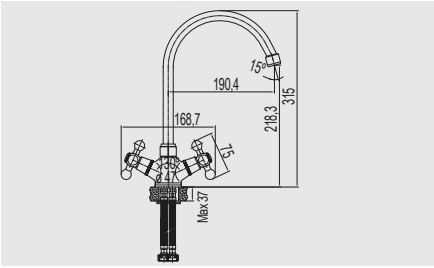


## **Baterie dřezová** nástěnná

**CBL301** **44,- EUR**
150 mm, s ramínkem trubkovým ø 18 mm - 200 mm

**CBL301A** **44,- EUR**
100 mm, s ramínkem trubkovým ø 18 mm - 200 mm

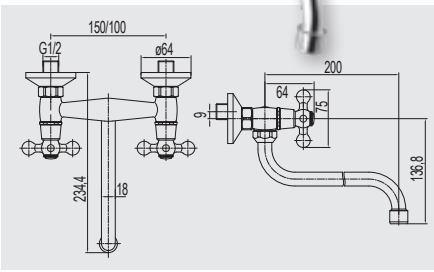


## **Baterie dřezová** nástěnná s U ramínkem

**CBL30104** **47,- EUR**
150 mm, s ramínkem trubkovým ø 18 mm - 230 mm

**CBL301A04** **47,- EUR**
100 mm, s ramínkem trubkovým ø 18 mm - 230 mm

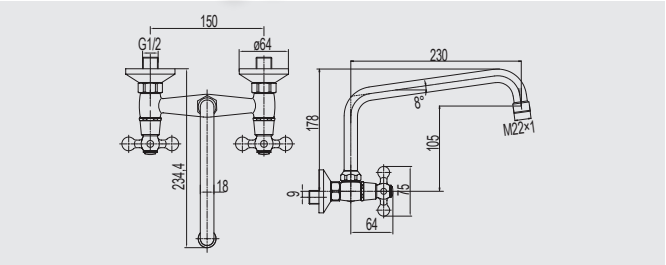


## **Baterie sprchová** nástěnná

**CBL601** **67,- EUR**
150 mm, s držákem, jednopolohovou sprchou a nerezovou hadicí 150 cm

**CBL601A** **67,- EUR**
100 mm, s držákem, jednopolohovou sprchou a nerezovou hadicí 150 cm

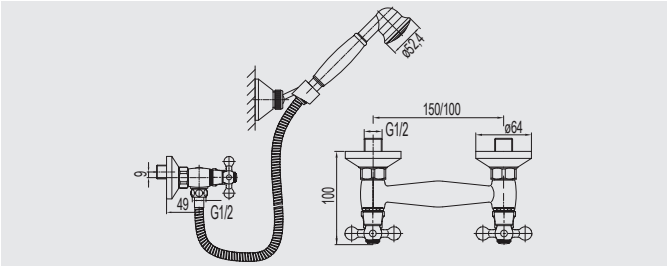


## **Baterie sprchová** nástěnná

**CBL60103** **42,- EUR**
150 mm, bez příslušenství

**CBL601A03** **42,- EUR**
100 mm, bez příslušenství

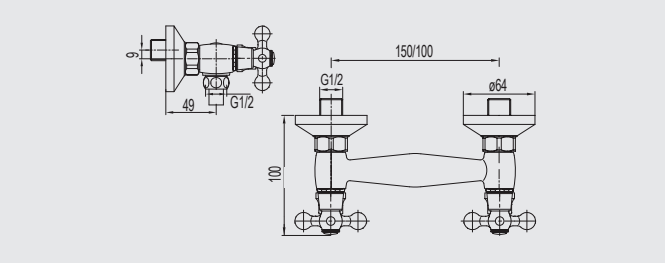


## **Baterie vanová** nástěnná

**CBL901** **85,- EUR**
150 mm, s držákem, jednopolohovou sprchou a nerezovou hadicí 150 cm

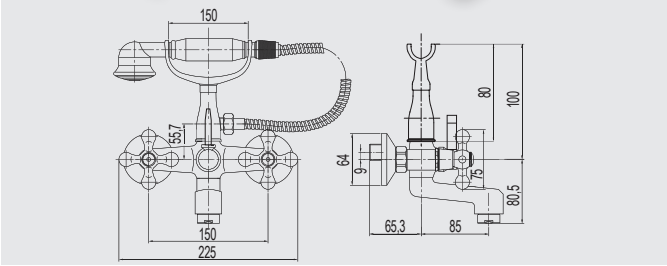




5 LET ZÁRUKA | SERVIS BATERIÍ | 8 l/min 5 bar | 40 CM HADIČKA | 1 KUS V KRABICI | 10 KUSŮ V KARTONU

## **Baterie vanová** nástěnná

**CBL90103** **63,- EUR**

150 mm, bez příslušenství

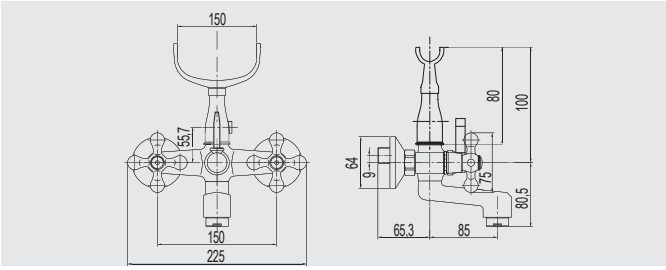


## **Kohoutek umyvadlový** stojánkový

**CBL711** **28,- EUR**

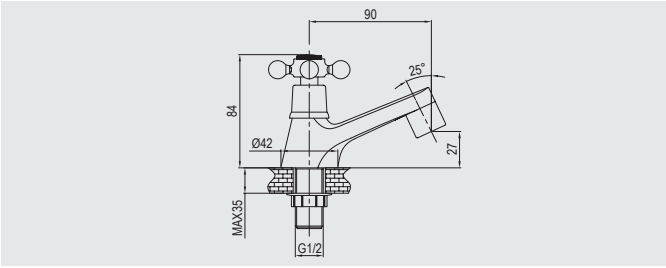


## **Kohoutek umyvadlový** stojánkový

**CBL721** **32,- EUR**

výška 250 mm

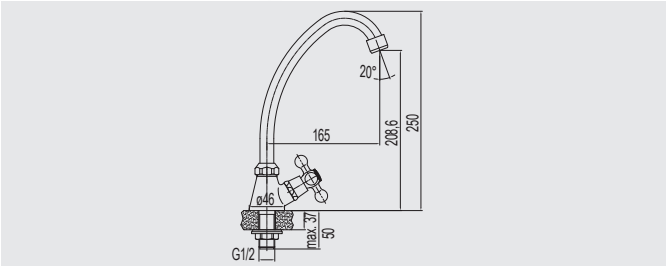


## **Kohoutek umyvadlový** nástěnný

**CBL701** **25,- EUR**

s ramínkem trubkovým ø 18 mm - 200 mm

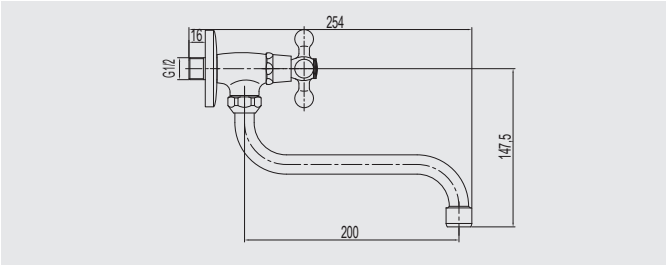


## **Kohoutek umyvadlový** nástěnný s U ramínkem

**CBL70104** **28,- EUR**

s horním ramínkem trubkovým ø 18 mm - 230 mm

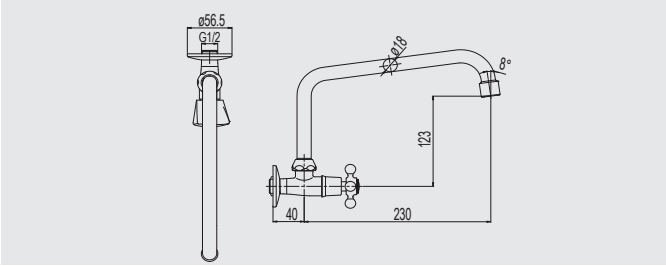


## **Kohoutek nástěnný**

**CBL731** **23,- EUR**

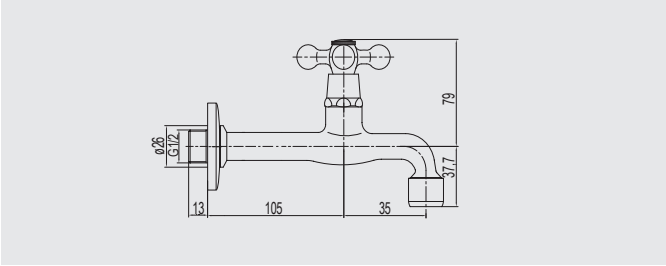


5 LET ZÁRUKA | SERVIS BATERIÍ | 8 l/min 5 bar | 1 KUS V KRABICI | 10 KUSŮ V KARTONU

# Kasia

Vodovodní baterie Kasia vyznačující se spolehlivostí, dlouhou životností, klasickým vzhledem a kvalitní povrchovou úpravou. Dodávány jsou s keramickými vršky. Nástěnné baterie jsou v rozteči 100 i 150 mm. Krátký chod ovládacích keramických kartuší zajišťující plné otevření pootočením o 90°.

5 LET ZÁRUKA

ÚSPORA VODY

Úspora vody až 20 % díky speciálnímu perlátoru s funkcí přivzdušnění.

## **Baterie dřezová** stojánková

**CBS201** **38,- EUR**
výška 250 mm

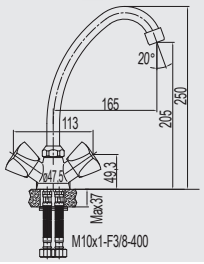


## **Baterie dřezová** nástěnná

**CBS301** **34,- EUR**
150 mm, s ramínkem trubkovým ø 18 mm - 200 mm

**CBS301A** **34,- EUR**
100 mm, s ramínkem trubkovým ø 18 mm - 200 mm

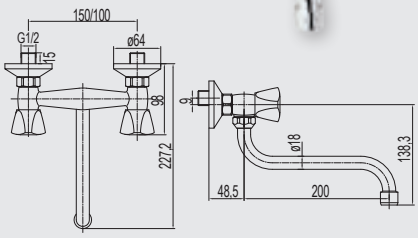


## **Baterie dřezová** nástěnná s U ramínkem

**CBS30104** **36,- EUR**
150 mm, s horním ramínkem trubkovým ø 18 mm, 230 mm

**CBS301A04** **36,- EUR**
100 mm, s horním ramínkem trubkovým ø 18 mm, 230 mm

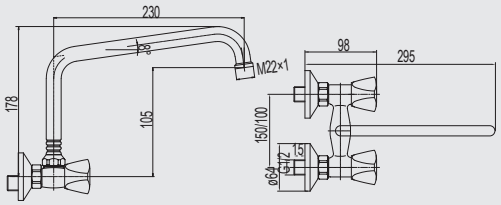


## **Baterie sprchová** nástěnná

**CBS60103** **30,- EUR**
150 mm, bez příslušenství

**CBS601A03** **30,- EUR**
100 mm, bez příslušenství

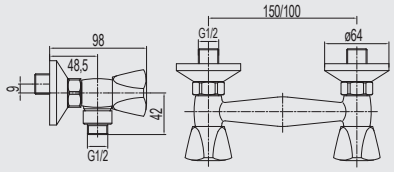


## **Baterie do bytového jádra** nástěnná

**CBS60203** **49,- EUR**
150 mm, s ramínkem plochým rovným 300 mm bez příslušenství

**CBS602A03** **49,- EUR**
100 mm, s ramínkem plochým rovným 300 mm bez příslušenství

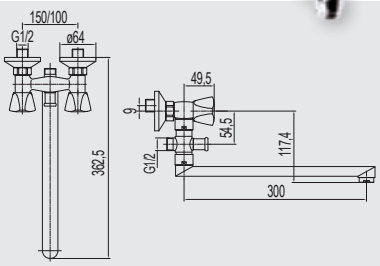


## **Baterie vanová** nástěnná

**CBS90103** **49,- EUR**
150 mm, bez příslušenství

**CBS901A03** **49,- EUR**
100 mm, bez příslušenství

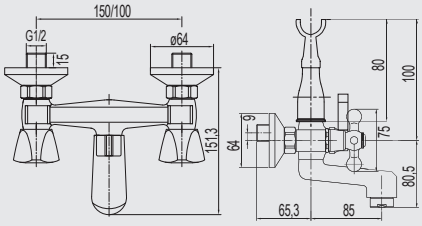


5 LET ZÁRUKA | SERVIS BATERIÍ | 8 l/min 5 bar | 1 KUS V KRABICI | 10 KUSŮ V KARTONU

## **Kohoutek umyvadlový** stojánkový

**CBS711** **18,- EUR**

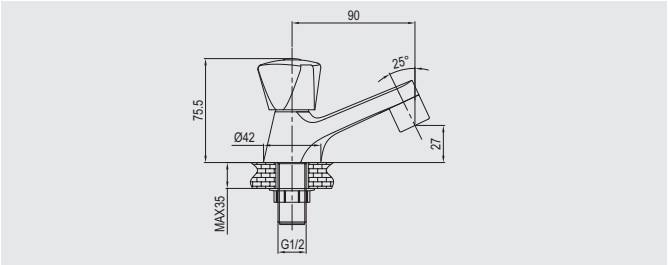


## **Kohoutek dřezový** stojánkový

**CBS721** **23,- EUR**

výška 250 mm

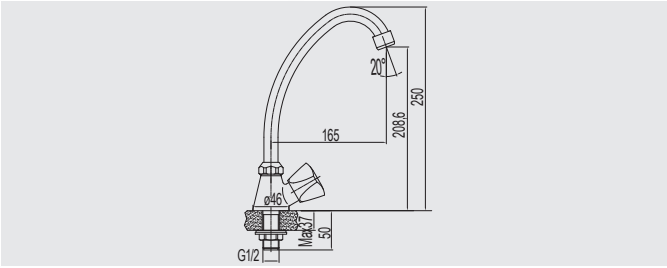


## **Kohoutek umyvadlový** nástěnný

**CBS701** **20,- EUR**

s ramínkem trubkovým ø 18 mm - 200 mm

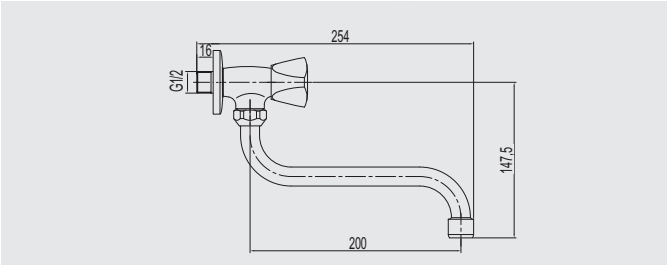


## **Kohoutek umyvadlový** nástěnný

**CBS70104** **23,- EUR**

s horním ramínkem trubkovým ø 18 mm - 230 mm

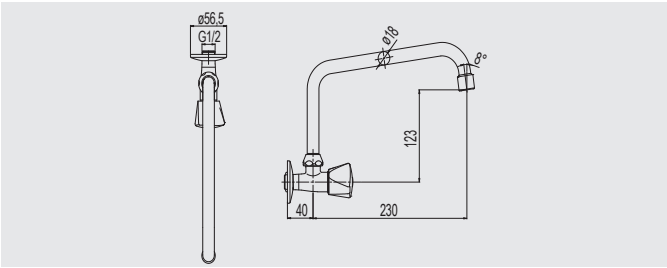


## **Kohoutek** nástěnný

**CBS731** **18,- EUR**

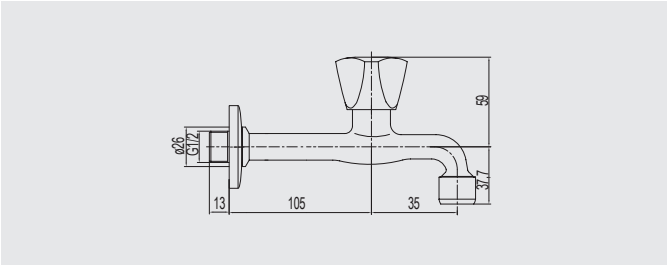




5 LET ZÁRUKA | SERVIS BATERIÍ | 8 l/min 5 bar | 1 KUS V KRABICI | 10 KUSŮ V KARTONU

# Dřezové baterie

Dřezové baterie patří do specifické kategorie vodovodních baterií. Pro lepší manipulaci s kuchyňským vybavením doporučujeme umístit k dřezu spíše vyšší rameno dřezové baterie. To pak umožňuje lepší směřování toku vody. Zde uvedené baterie korespondují se sériemi koupelnových baterií Mereo, což vám umožní sladit celou domácnost.

## **Baterie dřezová** stojánková Viana

**CBE20104** **101,- EUR**

s vytahovací koncovkou, přepínač sprchy, výška 329 mm

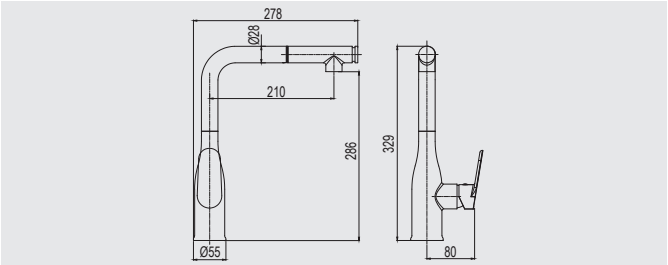


## **Baterie dřezová** stojánková Dita

**CBE20104D** **121,- EUR**

s vytahovací koncovkou, výška 428 mm

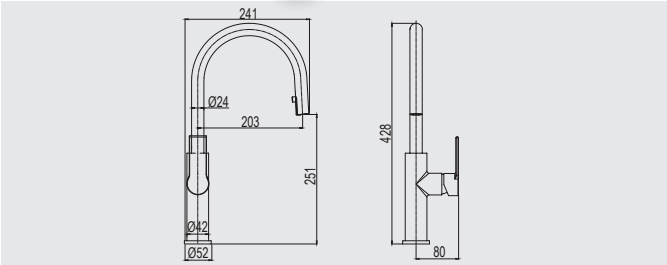


## **Baterie dřezová** stojánková Viana

**CBE20103** **89,- EUR**

výška 306 mm

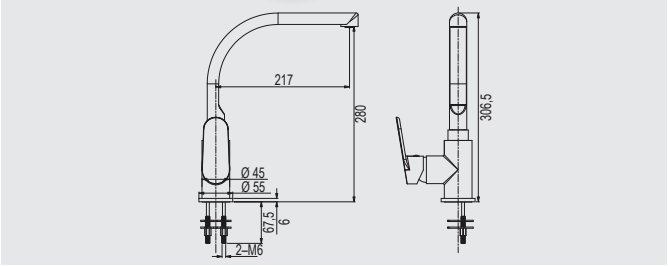


## **Baterie dřezová** stojánková Dita

**CBE20103D** **100,- EUR**

výška 290 mm

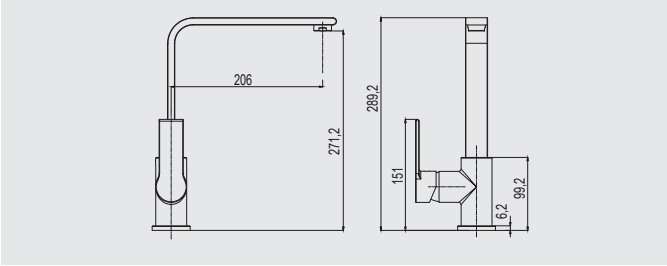


## **Baterie dřezová** stojánková Mada

**CBQ20103M** **81,- EUR**

výška 368 mm

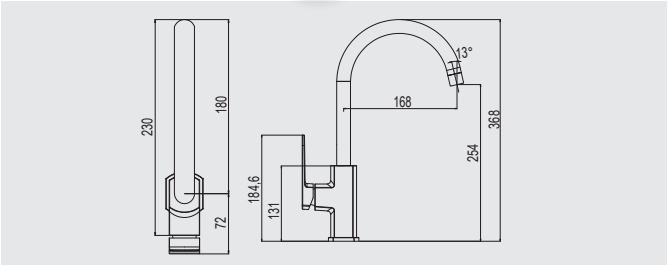


## **Baterie dřezová** stojánková Eve

**CBV201** **88,- EUR**

výška 273 mm

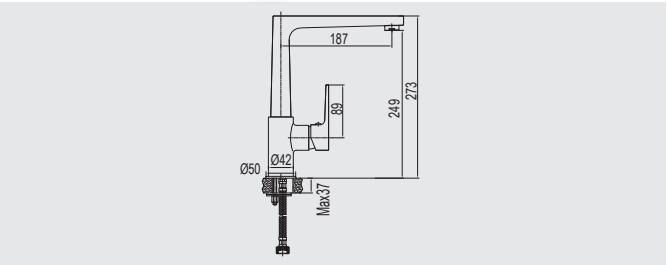




SERVIS BATERIÍ | 1 KUS V KRABICI | 10 KUSŮ V KARTONU

**Baterie dřezová** stojánková Eve

**CBV20101** **67,- EUR**

s ramínkem 210 mm, otočné včetně těla

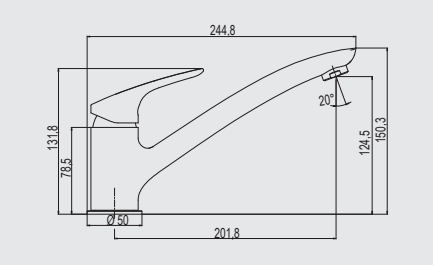


**Baterie dřezová** stojánková Sonáta

**CB350N** **62,- EUR**

s vytahovací koncovkou, přepínač sprchy

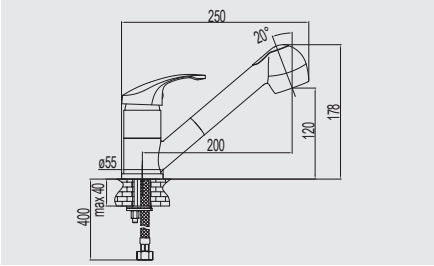


**Baterie dřezová** stojánková Sonáta

**CB20103N** **56,- EUR**

výška 243 mm

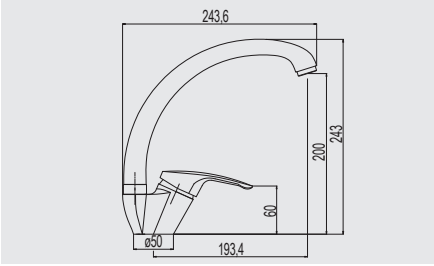


**Baterie dřezová** stojánková Sonáta

**CB201N** **56,- EUR**

s ramínkem plochým 210 mm

**CB20101N** **56,- EUR**

s ramínkem plochým 170 mm

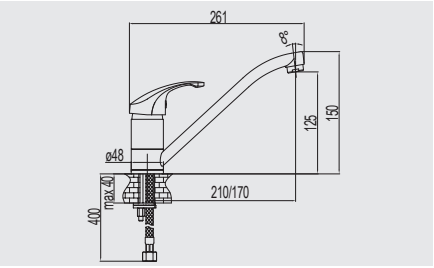


**Baterie dřezová** stojánková Zuna

**CB20104Z** **59,- EUR**

výška 346 mm

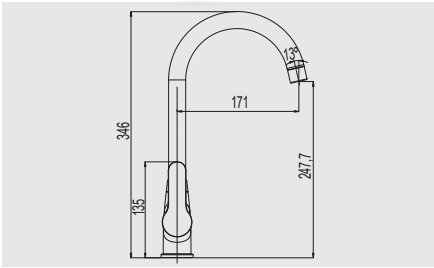


**Baterie dřezová** stojánková Zuna

**CB201Z** **36,- EUR**

s ramínkem plochým 210 mm

**CB20101Z** **36,- EUR**

s ramínkem plochým 170 mm

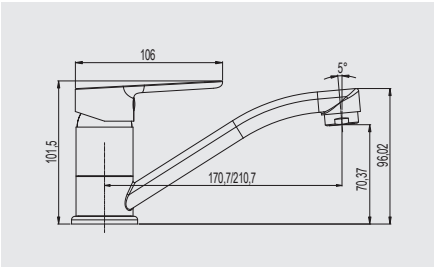


**Baterie dřezová** stojánková Zuna

**CB20103Z** **55,- EUR**

výška 280 mm

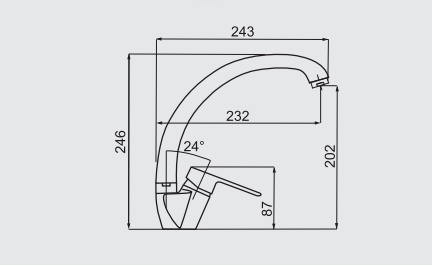


**Baterie dřezová** stojánková Lila

**CBEE350** **49,- EUR**

s vytahovací koncovkou, přepínač sprchy

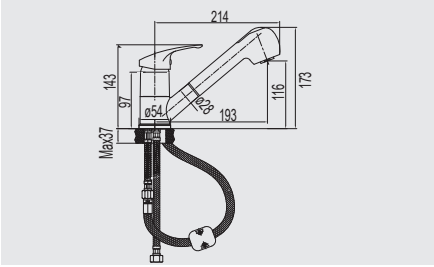


**Baterie dřezová** stojánková Lila

**CBEE20103** **44,- EUR**

výška 245 mm

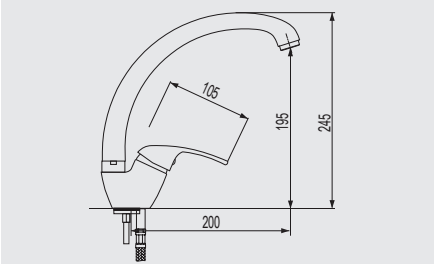


SERVIS BATERIÍ | 1 KUS V KRABICI | 10 KUSŮ V KARTONU

## **Baterie dřezová** stojánková Lila

**CBEE201** **29,- EUR**
s ramínkem plochým 210 mm

**CBEE20101** **29,- EUR**
s ramínkem plochým 170 mm

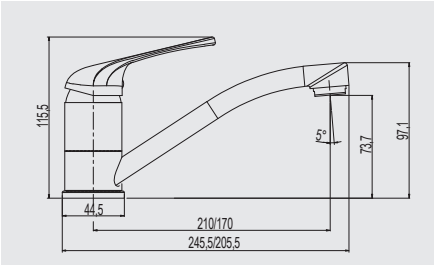


## **Baterie dřezová** stojánková Retro

**CBL201** **44,- EUR**
výška 315 mm

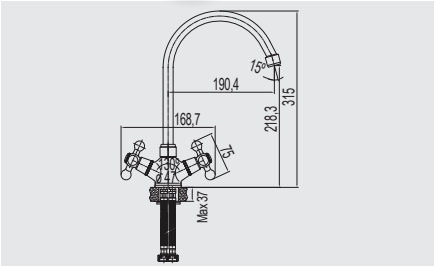


## **Baterie dřezová** stojánková Kasia

**CBS201** **38,- EUR**
výška 250 mm

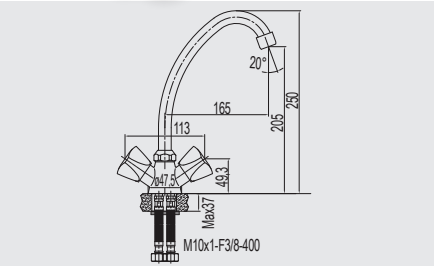


## **Kohoutek umyvadlový** stojánkový Retro

**CBL721** **32,- EUR**
výška 250 mm

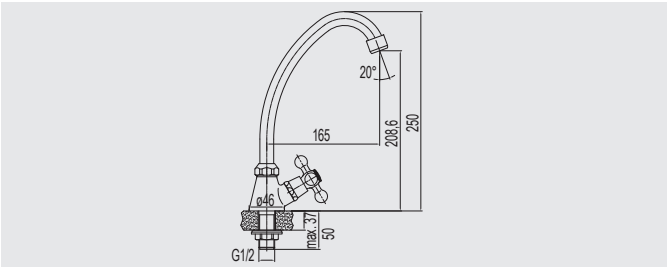


## **Kohoutek dřezový** stojánkový Kasia

**CBS721** **23,- EUR**
výška 250 mm

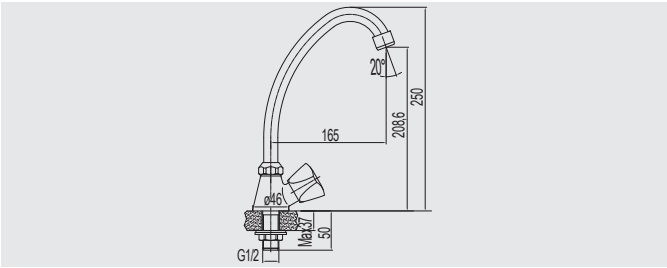




SERVIS BATERIÍ | 1 KUS V KRABICI | 10 KUSŮ V KARTONU

# Podomítkové baterie

Podomítkové baterie se stávají stále vyhledávanějším produktem z důvodu svého moderního designu a nespočtu výhod, které mají. Mezi největší výhody patří prostorová nenáročnost, nízká cena a možnost montáže jak do normálního zdiva, tak do sádrokartonu. Montáž i případný servis pak usnadňuje moderní podomítkový modul Mbox.

10 LET ZÁRUKA

# Podomítkové baterie Mereo s Mboxem

Podomítkové baterie se stávají stále vyhledávanějším produktem z důvodu svého moderního designu a nespočtu výhod, které mají. Mezi největší výhody patří nízká cena a možnost montáže jak do normálního zdiva, tak do sádrokartonu.

## Výhody podomítkových Mboxů:

- baterie nezabírá místo ve sprchovém koutě
- snadná údržba a přístup
- moderní design
- záruka 10 let
- servisní kryt s vodováhou pro přesnou montáž
- keramická kartuše s dlouhou životností

### Jednocestné podomítkové baterie, Mbox

| | | 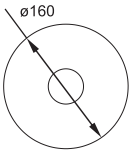  | | | | 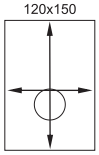  |
|---|---|---|---|---|---|---|
| Viana | CBE60105A | 80,- EUR | CBE60105B | 80,- EUR | CBE60105C | 80,- EUR |
| Mada | CBQ60105MA | 80,- EUR | CBQ60105MB | 80,- EUR | CBQ60105MC | 80,- EUR |
| Dita | CBE60105DA | 80,- EUR | CBE60105DB | 80,- EUR | CBE60105DC | 80,- EUR |
| Eve | CBV60105A | 80,- EUR | CBV60105B | 80,- EUR | CBV60105C | 80,- EUR |
| Sonáta | CB60105A | 80,- EUR | CB60105B | 80,- EUR | CB60105C | 80,- EUR |
| Zuna | CB60105ZA | 80,- EUR | CB60105ZB | 80,- EUR | CB60105ZC | 80,- EUR |

### Dvoucestné podomítkové baterie s keramickým přepínačem, Mbox

| | | 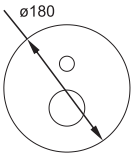  | | 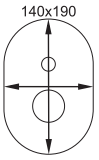  | | 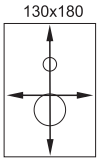  |
|---|---|---|---|---|---|---|
| Viana | CBE60106A | 111,- EUR | CBE60106B | 111,- EUR | CBE60106C | 111,- EUR |
| Mada | CBQ60106MA | 111,- EUR | CBQ60106MB | 111,- EUR | CBQ60106MC | 111,- EUR |
| Dita | CBE60106DA | 111,- EUR | CBE60106DB | 111,- EUR | CBE60106DC | 111,- EUR |
| Eve | CBV60106A | 111,- EUR | CBV60106B | 111,- EUR | CBV60106C | 111,- EUR |
| Sonáta | CB60106A | 111,- EUR | CB60106B | 111,- EUR | CB60106C | 111,- EUR |
| Zuna | CB60106ZA | 111,- EUR | CB60106ZB | 111,- EUR | CB60106ZC | 111,- EUR |

10 LET ZÁRUKA | SERVIS BATERIÍ | 24,4l/min 5 bar | 35 MM KARTUŠE | 1 KUS V KRABICI | 12 KUSŮ V KARTONU

## Trojcestné podomítkové baterie s keramickým přepínačem, Mbox

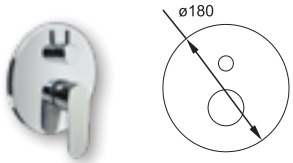


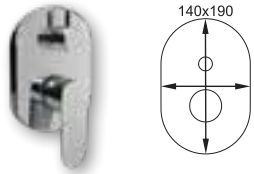


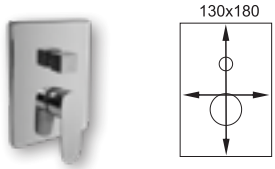


| | | | | | | |
|---|---|---|---|---|---|---|
| Viana | CBE60157A | 186,- EUR | CBE60157B | 186,- EUR | CBE60157C | 186,- EUR |
| Mada | CBQ60157MA | 186,- EUR | CBQ60157MB | 186,- EUR | CBQ60157MC | 186,- EUR |
| Dita | CBE60157DA | 186,- EUR | CBE60157DB | 186,- EUR | CBE60157DC | 186,- EUR |
| Eve | CBV60157A | 186,- EUR | CBV60157B | 186,- EUR | CBV60157C | 186,- EUR |
| Sonáta | CB60157A | 186,- EUR | CB60157B | 186,- EUR | CB60157C | 186,- EUR |
| Zuna | CB60157ZA | 186,- EUR | CB60157ZB | 186,- EUR | CB60157ZC | 186,- EUR |

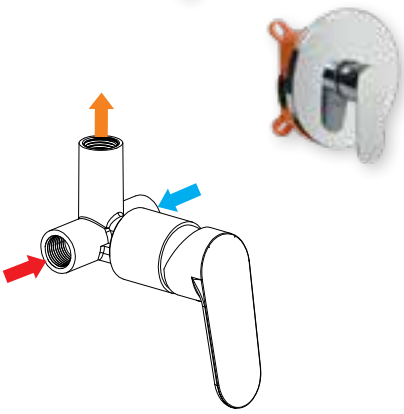

Jednocestný ventil

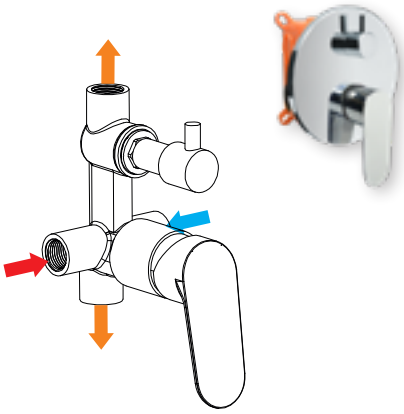

Dvoucestný ventil

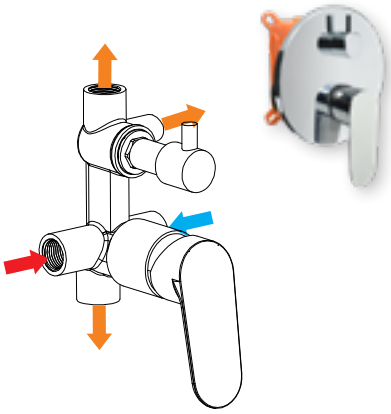

Trojcestný ventil

### Jednocestná varianta
(bez přepínače)

je určena do sprchových koutů s jednou sprchou, k bidetovým sprškám nebo k vaně s napouštěním přepadem bez možnosti sprchování.

### Dvoucestná varianta
(s přepínačem 2 polohy)

je určena do sprchových koutů s ruční a hlavovou sprchou nebo k vaně s napouštěním přepadem a možnosti sprchování.

### Trojcestná varianta
(s přepínačem 3 polohy)

je určena do sprchových koutů s ruční sprchou, hlavovou sprchou a dalším zdrojem tekoucí vody např. vodopádem.

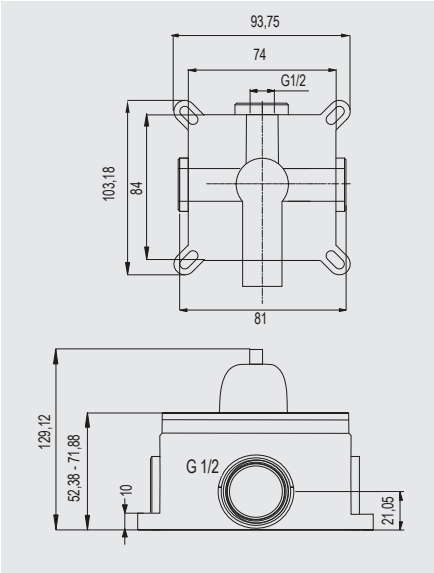


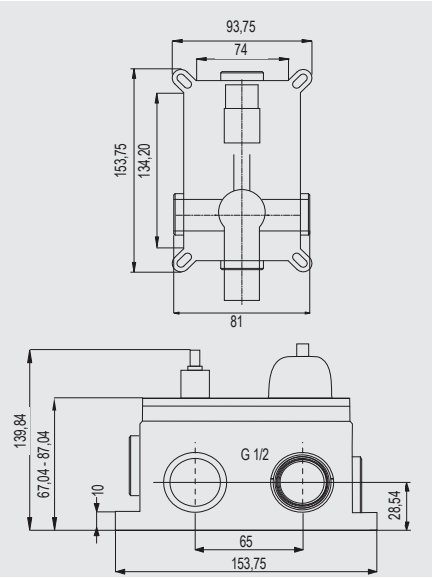


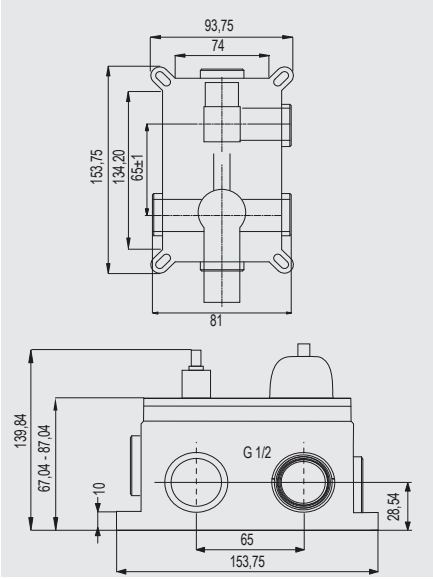


10 LET ZÁRUKA | SERVIS BATERIÍ | 24,4/min 5 bar | 35 MM KARTUŠE | 1 KUS V KRABICI | 12 KUSŮ V KARTONU

# Podomítkové umyvadlové baterie Mereo s Mboxem

Podomítkové baterie se stávají stále vyhledávanějším produktem z důvodu svého moderního designu a nespočtu výhod, které mají. Mezi největší výhody patří nízká cena a možnost montáže jak do normálního zdiva, tak do sádrokartonu.

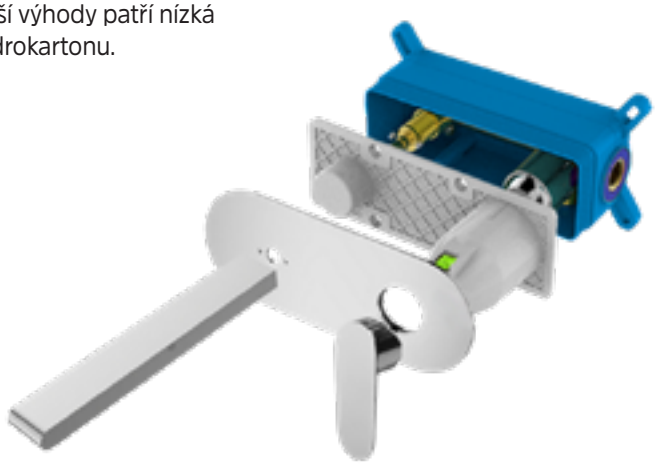

## Výhody podomítkových Mboxů:

– baterie nezabírá místo nad umyvadlem
– snadná údržba a přístup
– moderní design
– záruka 10 let
– servisní kryt s vodováhou pro přesnou montáž
– keramická kartuše s dlouhou životností
- výkyvný perlátor ± 7°
- délka ramínka: 193 mm



**Viana baterie umyvadlová** podomítková

**CBE60105BU** **101,- EUR**

s ramínkem, Mbox, oválný kryt, délka ramínka 193 mm

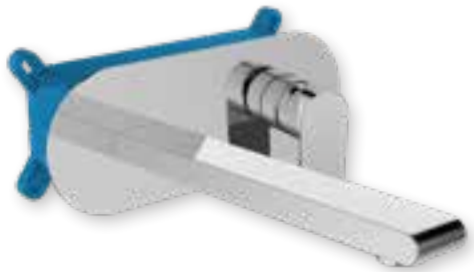

VÝKYVNÝ PERLÁTOR

**Dita baterie umyvadlová** podomítková

**CBE60105DCU** **101,- EUR**

s ramínkem, Mbox, hranatý kryt, délka ramínka 193 mm

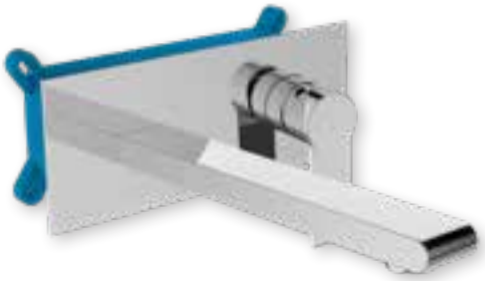

VÝKYVNÝ PERLÁTOR

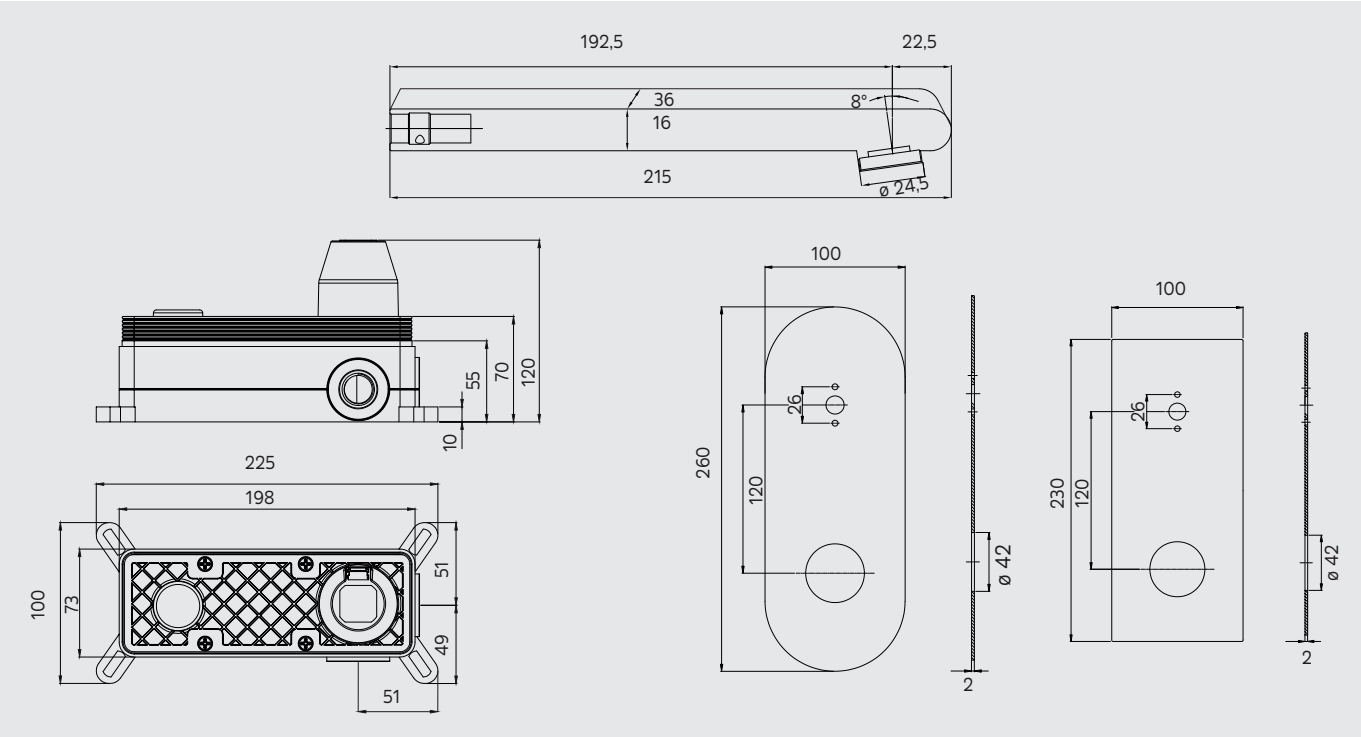


10 LET ZÁRUKA | SERVIS BATERIÍ | 35 MM KARTUŠE | 12l/min 5 bar

# Termostatické tlačítkové podomítkové baterie

Termostatické podomítkové baterie spojují výhody podomítkových řešení a termostatických baterií do jednoho elegantního těla. Nabízí přesné nastavení teploty výstupní vody.

Pro použití v moderních koupelnách vás osloví minimalistickým slim krytem s ovládací hlavicí a tlačítky pro přepínání výstupů vody.

5 LET ZÁRUKA

# Termostatické podomítkové tlačítkové baterie Mereo s Mboxem

Termostatické podomítkové baterie nabízí moderní způsob ovládání vody do sprchových koutů a van. Ovládací hlavice umožňuje snadné a stabilní nastavení teploty výstupní vody. V baterii je nastavený maximální průtok vody bez možnosti další regulace. Tlačítkový přepínač umožňuje použít až tři výstupní zdroje vody.

## Výhody podomítkových termostatických baterií

- možnost montáže do zdiva i sádrokartonu
- úspora vody a energie díky rychlému dosažení požadované teploty
- vylepšená bezpečnost těchto baterií pro děti díky pojistce pro nastavení vody nad 38 °C
- snadné přepínání až tří výstupů (např. ruční sprcha, hlavová sprcha a trysky nebo vodopád)
- Mbox pro snadnou montáž i údržbu
- servisní kryt s vodováhou pro přesnou montáž



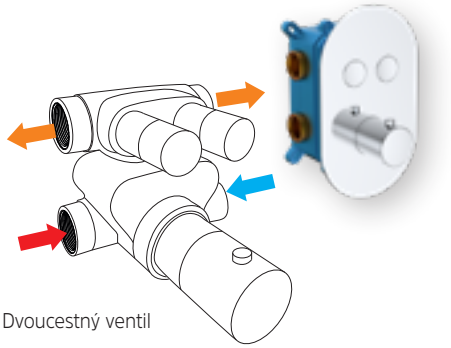


**Dvoucestná varianta**
(s přepínači pro 2 výstupy)
je určena do sprchových koutů s ruční a hlavovou sprchou nebo k vaně s napouštěním přepadem a možnosti sprchování.

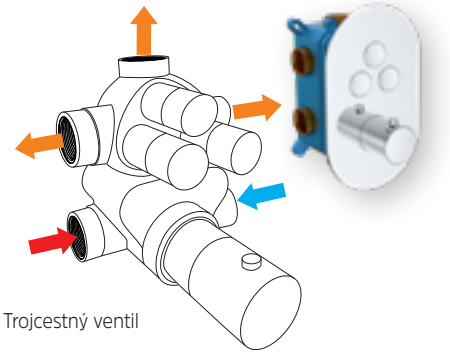


**Trojcestná varianta**
(s přepínači pro 3 výstupy)
je určena do sprchových koutů s ruční sprchou, hlavovou sprchou a dalším zdrojem tekoucí vody např. vodopádem.

Termostatická kartuše se senzorem teploty značky VERNET (přední francouzský výrobce a vývojář řešení termostatických vodovodních baterií a produktů pro automotive) posouvá tyto vodovodní baterie do segmentu high-end výrobků, které ocení i ti nejnáročnější zákazníci. Termostatická kartuše je vyrobená z nejmodernějších materiálů s vynikajícími hydraulickými vlastnostmi a je vybavená velmi jemnými filtry, což zaručuje správné fungování po dlouhou dobu.

Jedna z jejích hlavních vlastností je rychlost reakce, se kterou je schopna nastavit a uchovat konstantní požadovanou teplotu vytékané vody.
Všechny termostatické výrobky mají automatickou pojistku proti opaření.

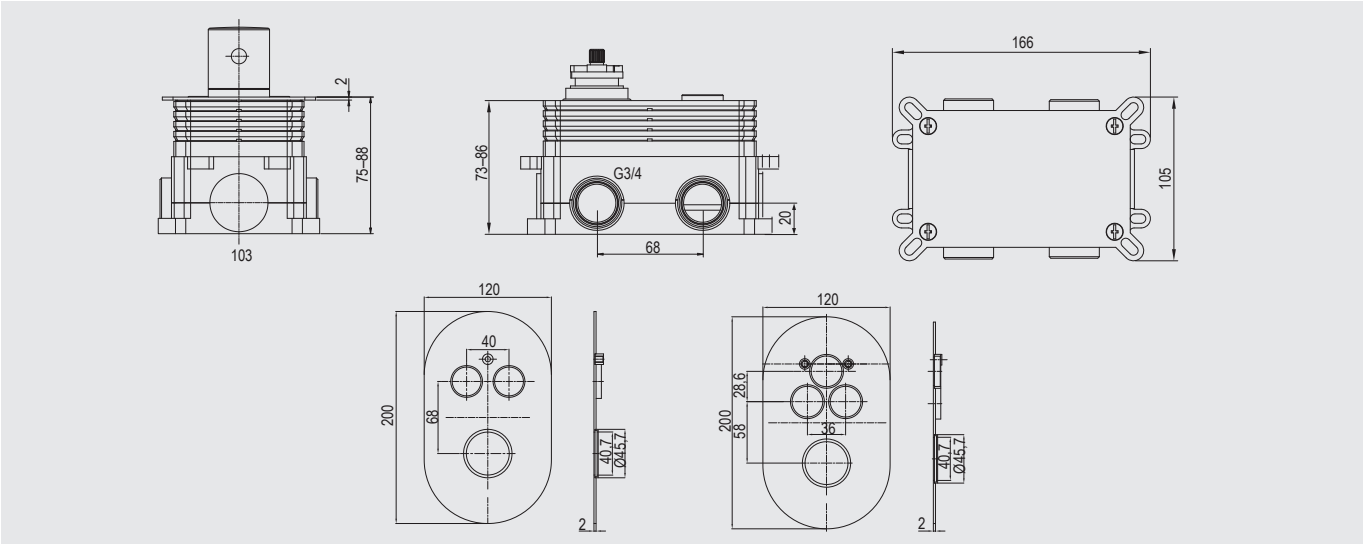


25 l/min 5 bar | 5 LET ZÁRUKA | SERVIS BATERIÍ

**Baterie termostatická** podomítková

**CB60106TB** **202,- EUR**

dvoucestná s tlačítkovým přepínačem, Mbox, oválný kryt

**Baterie termostatická** podomítková

**CB60157TB** **243,- EUR**

trojcestná s tlačítkovým přepínačem, Mbox, oválný kryt

## Sety za výhodnou cenu

**Vanový set** s napouštěním přepadem nebo výtokem

**CB60106TB1** **230,- EUR**

dvoucestná podomítková termostatická baterie, Mbox, oválný kryt, vývod, držák sprchy, šedostříbrná hadice 150 cm, třípolohová ruční sprcha

**Vanový set** s napouštěním přepadem nebo výtokem

**CB60106TB5** **230,- EUR**

dvoucestná podomítková termostatická baterie, Mbox, oválný kryt, vývod s držákem sprchy, šedostříbrná hadice 150 cm, jednopolohová ruční sprcha

**Sprchový set**

**CB60106TB3** **283,- EUR**

dvoucestná podomítková termostatická baterie, Mbox, oválný kryt, vývod s držákem sprchy, rameno ze zdi 330 mm, nerezová talířová sprcha slim ø 200 mm, šedostříbrná hadice 120 cm, pětipolohová ruční sprcha

**Sprchový set**

**CB60106TB2** **283,- EUR**

dvoucestná podomítková termostatická baterie, Mbox, oválný kryt, vývod, rameno ze zdi 330 mm, talířová sprcha slim ø 200 mm, držák sprchy, šedostříbrná hadice 150 cm, třípolohová ruční sprcha

25 l/min 5 bar | 5 LET ZÁRUKA | SERVIS BATERIÍ

# Termostatické baterie

Termostatická baterie nabízí každému jedinečnou možnost nastavit si přesnou teplotu výstupní vody. **Požadované teploty** je přitom dosaženo skutečně v okamžiku. Nezmění se ani tehdy, když v potrubí kolísá tlak nebo teplota vody. Mytí můžeme přerušit a při opětovném puštění vody se nemusíme bát toho, že by znovu tekla studená voda.

Výhody termostatických baterií nespočívají jen v komfortu používání, ale hlavně v úspoře vody a energie. Už to, že nemusíme před sprchováním nechávat odtéct studenou vodu a delší či kratší dobu čekat na tu optimální, napovídá o tom, že baterie **šetří nejen vodu**, ale i **energie, a tedy i náklady na ohřev.**

Další plus je bezpečnost těchto baterií hlavně pro rodiny s dětmi. Teplotu vody lze u všech termostatických baterií bez jakýchkoliv překážek nastavit **libovolně až do 38°C**. Pro nastavení teploty vyšší je nutné **zmáčknout speciální pojistku** - bezpečnostní tlačítko. Ochrana proti opaření.

5 LET ZÁRUKA

ÚSPORA VODY

Úspora vody zajištěna díky termostatické baterii, která drží stálou teplotu vody.

CHYTRÉ DESIGN

## Baterie sprchová termostatická

**CB60103TER** **101,- EUR**

150 mm, spodní vývod

VÝHODNÝ NÁKUP

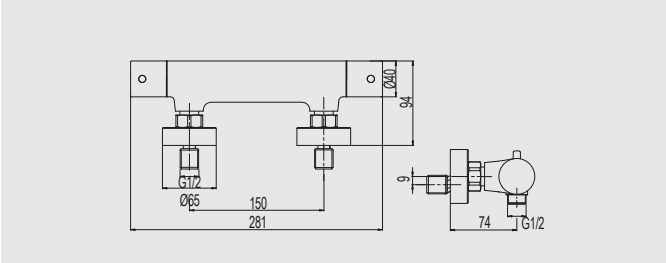


## Baterie vanová termostatická

**CB90103TER** **134,- EUR**

150 mm, spodní vývod (přepínání mezi sprchou a vanovým výtokem pomocí otočení ramínka)

VÝHODNÝ NÁKUP

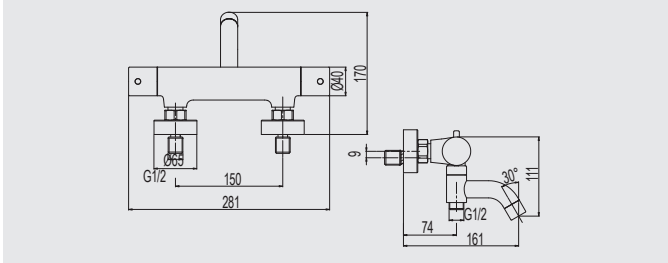


# Sety za zajímavou cenu

## Vanový set

**BTV01N** **146,- EUR**

vanová termostatická baterie, třípolohová sprcha s držákem, nerezová hadice 150 cm

## Vanový set

**BTV02N** **142,- EUR**

vanová termostatická baterie, pětipolohová sprcha s držákem, šedostříbrná hadice 150 cm

## Sprchový set

**BTS01N** **129,- EUR**

sprchová termostatická baterie, posuvný držák včetně horního držáku, třípolohová tlačítková sprcha, šedostříbrná hadice 150 cm (více informací na str. 85)

## Sprchový set

**BTS02N** **134,- EUR**

sprchová termostatická baterie, sprchový posuvný držák, třípolohová sprcha, šedostříbrná hadice 150 cm

Sprchové sety termostatických baterií s tyčí naleznete na stranách 70 a 71 ve sprchovém programu

**Sada s podomítkovou baterií**

Elegantní spojení s podomítkovou baterií. Je vhodné také do menších prostor nebo tam, kde není řešení s umyvadlem možné.

# Bidetové baterie se sprškou

Bidetové baterie s ruční sprchou si stále častěji nachází své místo na domácích toaletách. Umožňují tak udržet vysoké nároky uživatelů na hygienu a pohodlí.

**Bidetové sprchy Mereo jsou dodávány ve dvou variantách.**

V sadě se stojánkovou baterií je předpokládané umístění na běžné umyvadlo. Bidetová sprcha není určena k tomu, aby byla pod stálým tlakem, a je proto napojena na speciální baterii. Po otevření páky teče voda standardním způsobem a umožňuje nastavit teplotu vody. Po zmáčknutí tlačítka na rukojeti bidetové sprchy se proud vody přesměruje jen do sprchy.

Variantou k tomuto řešení je pak elegantní spojení s podomítkovou baterií. To je vhodné také do menších prostor nebo tam, kde není řešení s umyvadlem možné.

10 LET ZÁRUKA

**Sada se stojánkovou baterií** umístěnou na umyvadle.

## Bidetové baterie umyvadlové stojánkové, se sprškou

Bidetová baterie, nástěnný držák, bidetová sprcha a nerezová hadice 150 cm

**Baterie umyvadlová Viana**
CBE10105 89,- EUR

**Baterie umyvadlová Dita**
CBE10105D 89,- EUR

**Baterie umyvadlová Eve**
CBV10105 89,- EUR

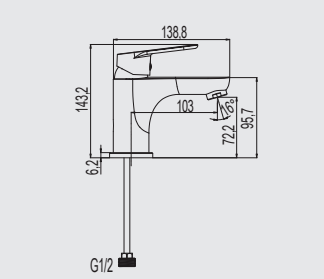


**Baterie umyvadlová Sonáta**
CB10105N 81,- EUR

**Baterie umyvadlová Lila**
CBEE10105 81,- EUR

**Baterie umyvadlová Zuna**
CB10105Z 81,- EUR

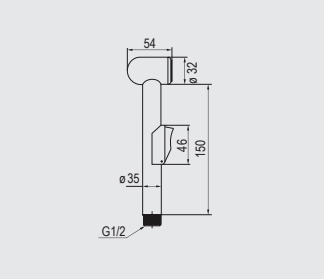


## Podomítkové baterie s bidetovou sprškou

Podomítková baterie s Mboxem, stěnový vývod s držákem, bidetová sprcha a nerezová hadice 150 cm

**Baterie podomítková Viana**
CBE60105BS 101,- EUR
oválný kryt

**Baterie podomítková Dita**
CBE60105DBS 101,- EUR
hranatý kryt

**Baterie podomítková Mada**
CBQ60105MBS 101,- EUR
hranatý kryt

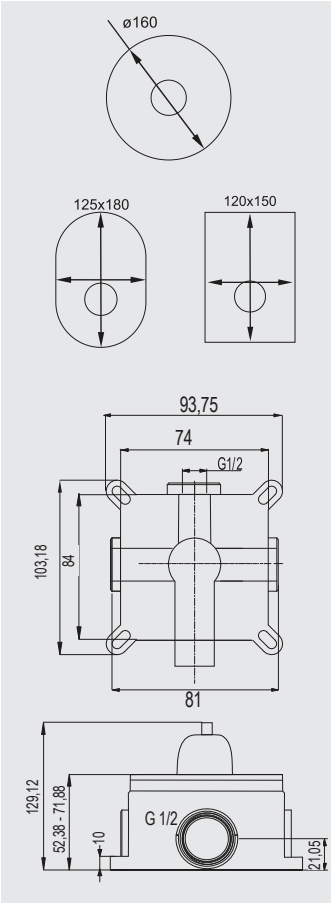


**Baterie podomítková Eve**
CBV60105BS 101,- EUR
oválný kryt

**Baterie podomítková Sonáta / Lila**
CB60105BS 97,- EUR
kulatý kryt

**Baterie podomítková Zuna**
CB60105ZBS 97,- EUR
oválný kryt

10 LET ZÁRUKA | SERVIS BATERIÍ | 35 MM KARTUŠE

# Ohřívače a baterie pro nízkotlaké průtokové ohřívače vody bez zásobníku

Elektrický ohřívač představuje nejekonomičtější způsob ohřevu vody. Elektricky řízený průtokový ohřívač s nízkotlakou armaturou je určen pro montáž pod umyvadlo v koupelně, či do skříňky v kuchyňské lince nebo přímo na baterii. Instalací přístroje v těsné blízkosti odběrného místa minimalizujete tepelné ztráty v dlouhých rozvodech vody, netvoříte energeticky náročné zásoby teplé vody a spotřebujete pouze tolik energie, kolik použijete vody.

Ohřívač lze použít i jako doplňkový zdroj teplé vody, např. v rodinném domě, garáži, na chalupě, v administrativních budovách apod.

# Elektrický průtokový ohřívač

Ohřívač se uvede automaticky do provozu otočením ventilu (kohoutku) teplé vody na baterii. Ohřívač nemá zabudovaný zásobník, vodu ohřívá okamžitě a nepřetržitě, přičemž spotřeba elektrické energie je pouze při puštění teplé vody. Zapnutí ohřevu signalizuje červené světlo na předním krytu. Svým konstrukčním řešením a rozměry je určen jen pro jedno odběrové místo, například na kuchyňský dřez, umyvadlo. **Montáž je možná pouze se speciální beztlakovou vodovodní baterií**.

Široký sortiment baterií dodávaných spolu s příslušenstvím (těsnění, redukce...) umožňuje jednoduchou, pohodlnou a rychlou instalaci nad nebo pod umyvadlo/dřez.



beztlakový provoz
0 MPa (trvalý tlak)

hydraulické spínání
mikrospínačem od 0,1 MPa

zapojení do sítě 230V~
(při příkonu 3,5kW přímo do zásuvky)
energetická třída A

mechanická ochrana
proti přehřátí spirály

okamžitý a nepřetržitý
ohřev vody

jeden výkonnostní stupeň
výhřevné spirály

montáž na beztlakové
vodovodní baterie

Koncovka k zapojení do elektřiny, EPO10

Koncovka k zapojení, EPO11 a EPO12

**Průtokokový ohřívač elektrický** nízkotlaký

| *kód* | *Název* | |
|---|---|---|
| **EPO12** | Průtokový ohřívač vody 5,5 kW, nízkotlaký | **112,- EUR** |
| **EPO11** | Průtokový ohřívač vody 4,5 kW, nízkotlaký | **112,- EUR** |
| **EPO10** | Průtokový ohřívač vody 3,5 kW, nízkotlaký | **112,- EUR** |

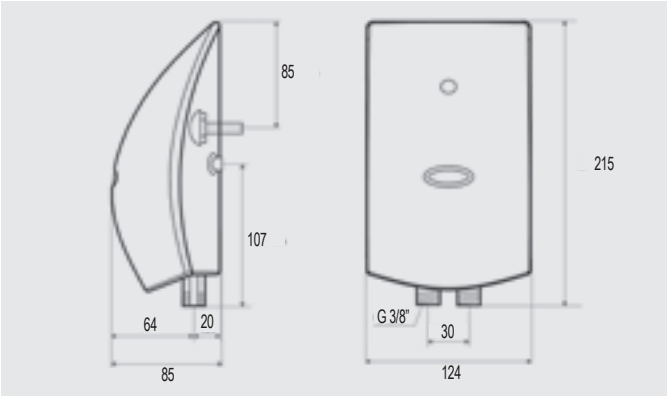

### Baterie dřezová

**CBS201015M** - výška ramínka 160 mm **53,- EUR**
**CBS201016M** - výška ramínka 220 mm **53,- EUR**

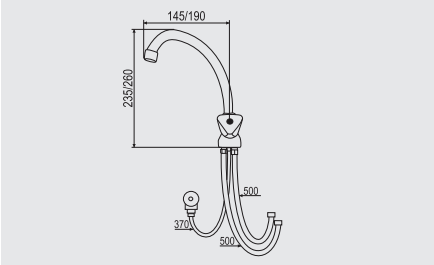


### Baterie dřezová

**CBS301001M** - ramínko 120 mm **46,- EUR**
**CBS301002M** - ramínko 200 mm **46,- EUR**
**CBS301003M** - ramínko 300 mm **46,- EUR**

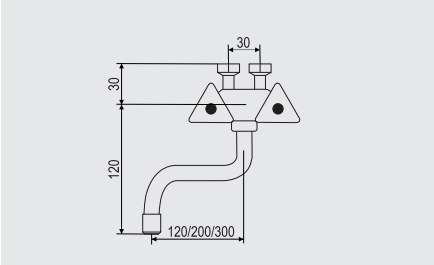


### Baterie kombinovaná se sprchou

**CBS602007M** - ramínko 150 mm **59,- EUR**
**CBS602008M** - ramínko 180 mm **59,- EUR**
**CBS602009M** - ramínko 300 mm **59,- EUR**
sprchová hadice 150 cm,
držák sprchy,
jednopolohová sprcha

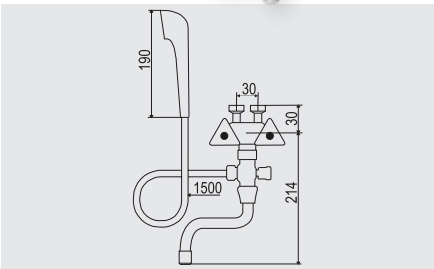


### Baterie kombinovaná se sprchou

**CBS602010M** - ramínko 150 mm **59,- EUR**
**CBS602011M** - ramínko 180 mm **59,- EUR**
**CBS602012M** - ramínko 300 mm **59,- EUR**
sprchová hadice 200 cm,
držák sprchy,
jednopolohová sprcha

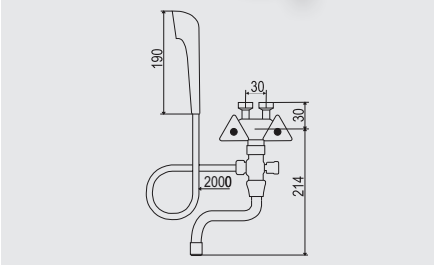


### Baterie dřezová

**CB201033M** - ramínko 160 mm **82,- EUR**
**CB201034M** - ramínko 210 mm **85,- EUR**

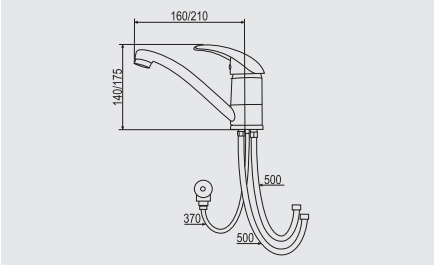


### Baterie dřezová

**CBE301019M** - ramínko 150 mm **63,- EUR**
**CBE301020M** - ramínko 180 mm **63,- EUR**
**CBE301021M** - ramínko 300 mm **63,- EUR**

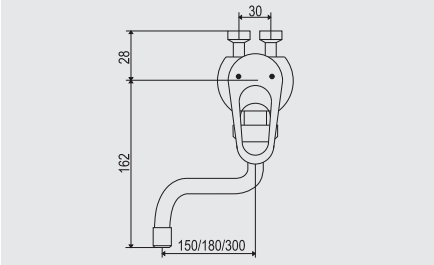


### Baterie kombinovaná se sprchou

**CBE301025M** - ramínko 150 mm **84,- EUR**
**CBE301026M** - ramínko 180 mm **84,- EUR**
**CBE301027M** - ramínko 300 mm **84,- EUR**
sprchová hadice 150 cm,
držák sprchy,
jednopolohová sprcha

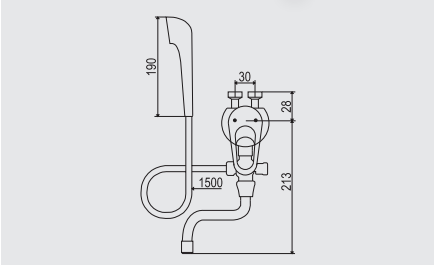


### Baterie kombinovaná se sprchou

**CBE301028M** - ramínko 150 mm **84,- EUR**
**CBE301029M** - ramínko 180 mm **84,- EUR**
**CBE301030M** - ramínko 300 mm **84,- EUR**
sprchová hadice 200 cm,
držák sprchy,
jednopolohová sprcha

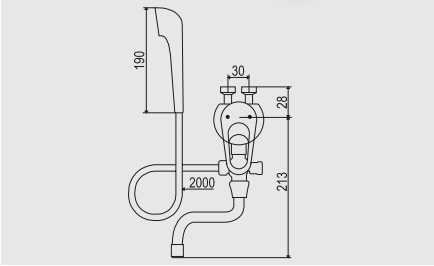


### **Držák** pro elektrický průtokokový ohřívač

**EPOD** **8,- EUR**
držák pro montáž pod dřezem/umyvadlem

Držák vyřeší upevnění ohřívače v kombinaci s bateriemi CBS201015M, CBS201016M, CBS201033M, CBS201034M, CBS201037M

# 02 SPRCHOVÝ PROGRAM

Široká nabídka sprchového příslušenství umožňuje do detailu sladit klasické i moderní koupelny.

# **Sprchové sety** s termostatickou baterií a otočným ramínkem

- termostatická baterie
- nastavitelná, teleskopická tyč
- rozteč baterie 150 mm
- otočné ramínko s přepínáním funkcí
- posuvný držák sprchy
- hadice 150 cm
- kovový úchyt do zdi
- značkový francouzský senzor Vernet

**CB60101TSC 238,- EUR**
nerezová hadice 150 cm, třípolohová sprcha, nerezová talířová sprcha slim, ø 200 mm, nerez/plast/chrom

**CB60101TSD 242,- EUR**
nerezová hadice 150 cm, jednopolohová sprcha, nerezová talířová sprcha slim, 200 x 200 mm, nerez/plast/chrom

**CB60101TSA 206,- EUR**
šedostříbrná hadice 150 cm, jednopolohová sprcha, talířová sprcha, šedá, ø 220 mm, nerez/plast/chrom

**CB60101TSB 210,- EUR**
šedostříbrná hadice 150 cm, jednopolohová sprcha, talířová sprcha, šedá, 225 x 225 mm, nerez/plast/chrom

**CB60101TSF 226,- EUR**
černá hadice 150 cm, třípolohová sprcha, talířová sprcha, černá, ø 250 mm, nerez/plast/chrom

**CB60101TSG 230,- EUR**
černá hadice 150 cm, třípolohová sprcha, talířová sprcha, černá, 300 x 190 mm, nerez/plast/chrom

**CB60101TSH 234,- EUR**
šedostříbrná hadice 150 cm, třípolohová sprcha, talířová sprcha, bílá, ø 226 mm, nerez/plast/chrom

**CB60101TSJ 234,- EUR**
bílá hadice 150 cm, třípolohová sprcha, talířová sprcha, bílá, 255 x 190 mm, nerez/plast/chrom

**CB60101TS1 202,- EUR**
tyč pro ruční a talířovou sprchu, bez příslušenství, nerez/plast/chrom

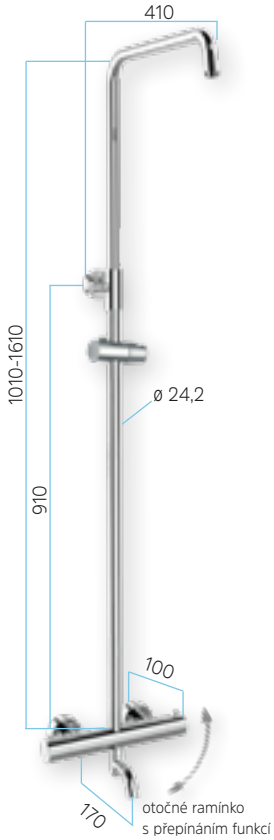

# **Sprchové sety** s termostatickou baterií

- termostatická baterie
- nastavitelná, teleskopická tyč
- rozteč baterie 150 mm
- posuvný držák sprchy
- hadice 150 cm
- kovový úchyt do zdi
- značkový francouzský senzor Vernet

LET ZÁRUKA 5

CHYTRÉ DESIGN

**CB60104TSC 218,- EUR**
nerezová hadice 150 cm, třípolohová sprcha, nerezová talířová sprcha slim, ø 200 mm, nerez/plast/chrom

**CB60104TSD 222,- EUR**
nerezová hadice 150 cm, jednopolohová sprcha, nerezová talířová sprcha slim, 200 x 200 mm, nerez/plast/chrom

**CB60104TSA 190,- EUR**
šedostříbrná hadice 150 cm, jednopolohová sprcha, talířová sprcha, šedá, ø 220 mm, nerez/plast/chrom

**CB60104TSB 194,- EUR**
šedostříbrná hadice 150 cm, jednopolohová sprcha, talířová sprcha, šedá, 225 x 225 mm, nerez/plast/chrom

**CB60104TSF 210,- EUR**
černá hadice 150 cm, třípolohová sprcha, talířová sprcha, černá, ø 250 mm, nerez/plast/chrom

**CB60104TSG 214,- EUR**
černá hadice 150 cm, třípolohová sprcha, talířová sprcha, černá, 300 x 190 mm, nerez/plast/chrom

**CB60104TSH 218,- EUR**
šedostříbrná hadice 150 cm, třípolohová sprcha, talířová sprcha, bílá, ø 226 mm, nerez/plast/chrom

**CB60104TSJ 218,- EUR**
bílá hadice 150 cm, třípolohová sprcha, talířová sprcha, bílá, 255 x 190 mm, nerez/plast/chrom

**CB60104TS1 182,- EUR**
tyč pro ruční a talířovou sprchu, bez příslušenství, nerez/plast/chrom

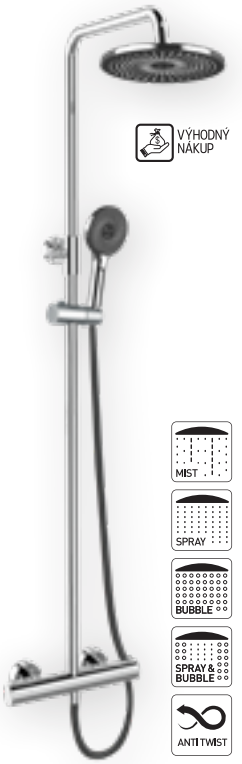

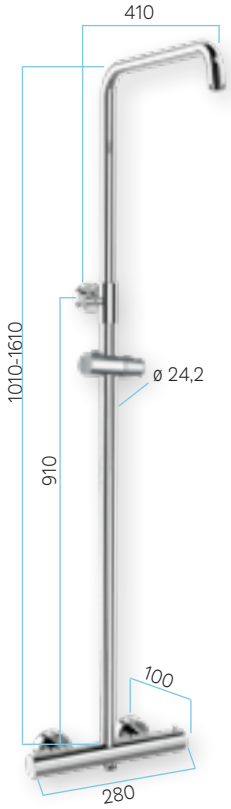

# **Sprchové sety** s nástěnnou baterií

- nastavitelná, teleskopická tyč
- rozteč baterie 150 mm
- otočné ramínko
- posuvný držák sprchy
- hadice 150 cm
- kovový úchyt do zdi
- keramický přepínač s dlouhou životností

10 LET ZÁRUKA

CHYTRÉ DESIGN

**CBE60101SC** Viana
**CBE60101SCD** Dita
**CBE60101SCM** Mada
**CBE60101SCE** Eve
**210,- EUR**
nerezová hadice 150 cm, třípolohová sprcha, nerezová talířová sprcha slim, ø 200 mm, nerez/plast/chrom

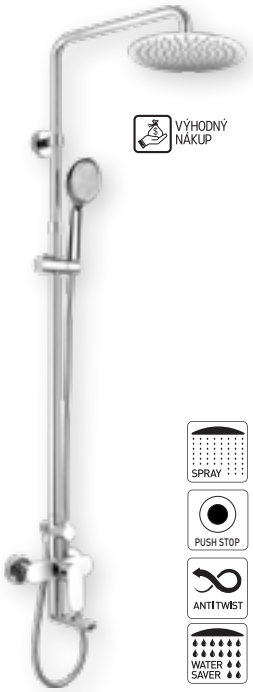


**CBE60101SD** Viana
**CBE60101SDD** Dita
**CBE60101SDM** Mada
**CBE60101SDE** Eve
**210,- EUR**
nerezová hadice 150 cm, jednopolohová sprcha, nerezová talířová sprcha slim, 200 x 200 mm, nerez/plast/chrom

**CBE60101SA** Viana
**CBE60101SAD** Dita
**CBE60101SAM** Mada
**CBE60101SAE** Eve
**186,- EUR**
šedostříbrná hadice 150 cm, jednopolohová sprcha, talířová sprcha, šedá, ø 220 mm, nerez/plast-chrom

**CBE60101SB** Viana
**CBE60101SBD** Dita
**CBE60101SBM** Mada
**CBE60101SBE** Eve
**190,- EUR**
šedostříbrná hadice 150 cm, jednopolohová sprcha, talířová sprcha, šedá, 225 x 225 mm, nerez/plast/chrom

**CBE60101SF** Viana
**CBE60101SFD** Dita
**CBE60101SFM** Mada
**CBE60101SFE** Eve
**267,- EUR**
černá hadice 150 cm, třípolohová ruční sprcha, talířová sprcha, černá, ø 250 mm, nerez/plast/chrom

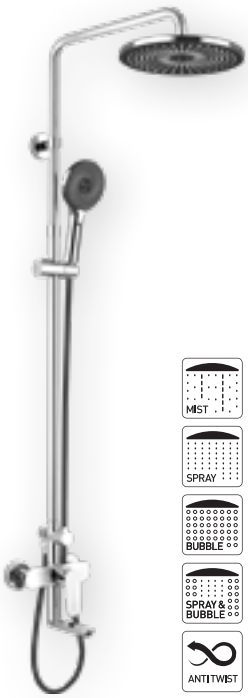


**CBE60101SG** Viana
**CBE60101SGD** Dita
**CBE60101SGM** Mada
**CBE60101SGE** Eve
**271,- EUR**
černá hadice 150 cm, třípolohová ruční sprcha, talířová sprcha, černá, 300 x 190 mm, nerez/plast/chrom

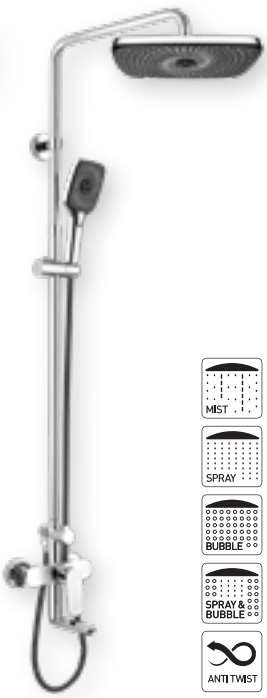


**CBE60101SH** Viana
**CBE60101SHD** Dita
**CBE60101SHM** Mada
**CBE60101SHE** Eve
**259,- EUR**
šedostříbrná hadice 150 cm, třípolohová sprcha, talířová sprcha, bílá, ø 226 mm, nerez/plast/chrom

**CBE60101SJ** Viana
**CBE60101SJD** Dita
**CBE60101SJM** Mada
**CBE60101SJE** Eve
**259,- EUR**
bílá hadice 150 cm, třípolohová sprcha, talířová sprcha, bílá, 255 x 190 mm, nerez/plast/chrom

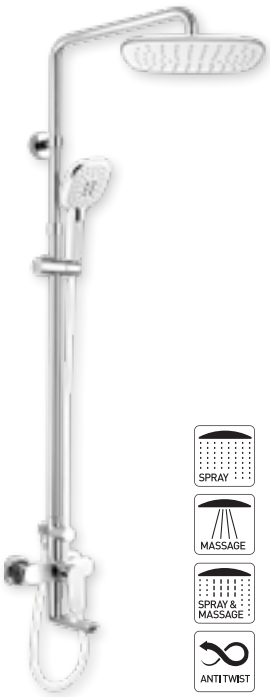


**CBE60101S** Viana
**CBE60101SD1** Dita
**CBE60101SM** Mada
**CBE60101SE** Eve
**225,- EUR**
tyč pro ruční a talířovou sprchu, nerezová hadice 150 cm, bez příslušenství, nerez/plast/chrom

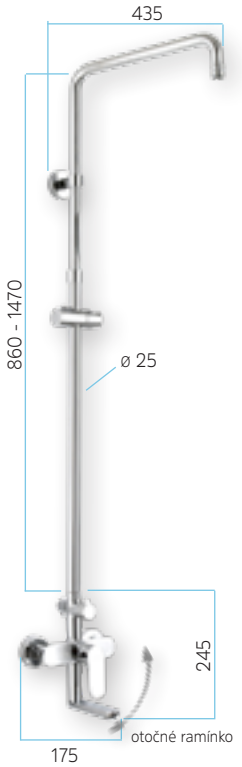

# **Sprchové sety** s nástěnnou baterií

- nastavitelná, teleskopická tyč
- rozteč baterie 150 mm
- posuvný držák sprchy
- hadice 150 cm
- kovový úchyt do zdi
- keramický přepínač s dlouhou životností

**CBE60104SC** Viana
**CBE60104SCD** Dita
**CBE60104SCM** Mada
**CBE60104SCE** Eve
**178, EUR**
nerezová hadice 150 cm, třípolohová sprcha, nerezová talířová sprcha slim, ø 200 mm, nerez/plast/chrom

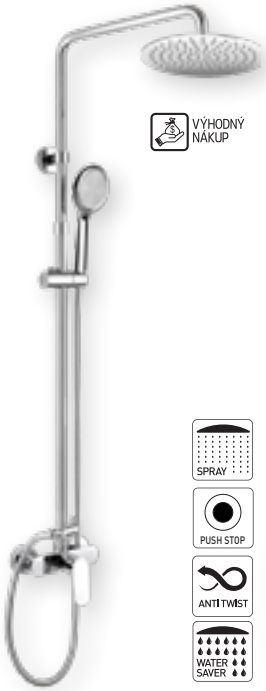


**CBE60104SD** Viana
**CBE60104SDD** Dita
**CBE60104SDM** Mada
**CBE60104SDE** Eve
**178,- EUR**
nerezová hadice 150 cm, jednopolohová sprcha, nerezová talířová sprcha slim, 200 x 200 mm, nerez/plast/chrom

**CBE60104SA** Viana
**CBE60104SAD** Dita
**CBE60104SAM** Mada
**CBE60104SAE** Eve
**157,- EUR**
šedostříbrná hadice 150 cm, jednopolohová sprcha, talířová sprcha, šedá, plast/chrom, ø 220 mm, nerez/plast/chrom

**CBE60104SB** Viana
**CBE60104SBD** Dita
**CBE60104SBM** Mada
**CBE60104SBE** Eve
**162,- EUR**
šedostříbrná hadice 150 cm, jednopolohová sprcha, talířová sprcha, šedá, plast/chrom, 225 x 225 mm, nerez/plast/chrom

**CBE60104SF** Viana
**CBE60104SFD** Dita
**CBE60104SFM** Mada
**CBE60104SFE** Eve
**226,- EUR**
černá hadice 150 cm, třípolohová sprcha, talířová sprcha, černá, ø 250 mm, nerez/plast/chrom

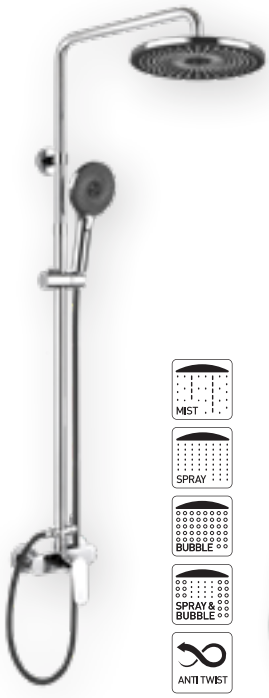


**CBE60104SG** Viana
**CBE60104SGD** Dita
**CBE60104SGM** Mada
**CBE60104SGE** Eve
**230,- EUR**
černá hadice 150 cm, třípolohová sprcha, talířová sprcha, černá, 300 x 190 mm, nerez/plast/chrom

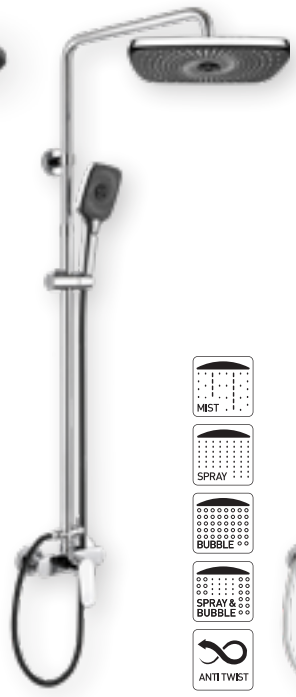


**CBE60104SH** Viana
**CBE60104SHD** Dita
**CBE60104SHM** Mada
**CBE60104SHE** Eve
**218, EUR**
šedostříbrná hadice 150 cm, třípolohová sprcha, talířová sprcha, bílá, ø 226 mm, nerez/plast/chrom

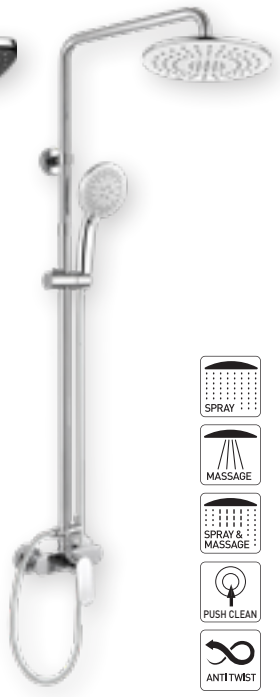


**CBE60104SJ**Viana
**CBE60104SJD** Dita
**CBE60104SJM** Mada
**CBE60104SJE** Eve
**218,- EUR**
bílá hadice 150 cm, třípolohová sprcha, talířová sprcha, bílá, 255 x 190 mm, nerez/plast/chrom

**CBE60104S** Viana
**CBE60104SD1** Dita
**CBE60104SM** Mada
**CBE60104SE** Eve
**182,- EUR**
tyč pro ruční a talířovou sprchu, nerezová hadice 150 cm, bez příslušenství, nerez/plast/chrom

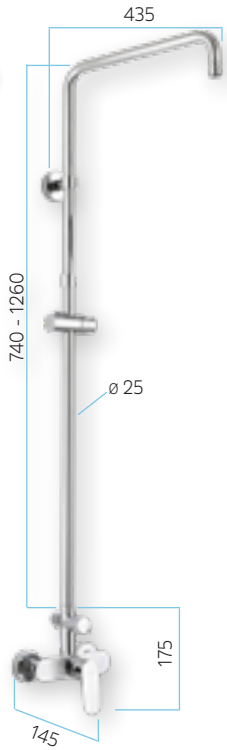

# **Sprchové sety** s tlačítkovým přepínačem

- výškově nastavitelná, teleskopická tyč
- integrovaný tlačítkový přepínač
- posuvný držák sprchy
- hadice 150 cm

**CB95001SS1 121,- EUR**
nerezová hadice 150 cm a připojovací hadice 55 cm, třípolohová sprcha, nerezová talířová sprcha, ø 200 mm, nerez/plast/chrom

**CB95001SS2 121,- EUR**
nerezová hadice 150 cm a připojovací hadice 55 cm, jednopolohová sprcha, nerezová talířová sprcha, 200 x 200 mm, nerez/plast/chrom

**CB95001SG1 99,- EUR**
šedostříbrná hadice 150 cm a připojovací hadice 55 cm,, jednopolohová sprcha, talířová sprcha, šedá, ø 220 mm, nerez/plast/chrom

**CB95001SG2 103,- EUR**
šedostříbrná hadice 150 cm a připojovací hadice 55 cm, jednopolohová sprcha, talířová sprcha, šedá, 225 x 225 mm, nerez/plast/chrom

**CB95001SB1 97,- EUR**
nerezová hadice 150 cm a připojovací hadice 55 cm, třípolohová sprcha, talířová sprcha, černá, plast/chrom, ø 250 mm, nerez/plast/chrom

**CB95001SB2 101,- EUR**
nerezová hadice 150 cm a připojovací hadice 55 cm, třípolohová sprcha, talířová sprcha, černá, plast/chrom, 300 x 190 mm, nerez/plast/chrom

**CB95001SW1 93,- EUR**
šedostříbrná hadice 150 cm a připojovací hadice 55 cm, třípolohová sprcha, talířová sprcha, bílá, plast/chrom, ø 226 mm, nerez/plast/chrom

**CB95001SW2 93,- EUR**
šedostříbrná hadice 150 cm a připojovací hadice 55 cm, třípolohová sprcha, talířová sprcha, bílá, plast/chrom, 225 x 225 mm, nerez/plast/chrom

**CB95001S 75,- EUR**
tyč se spodním a horním vývodem, nerezová hadice 150 cm a připojovací hadice 55 cm, bez příslušenství, nerez/plast/chrom

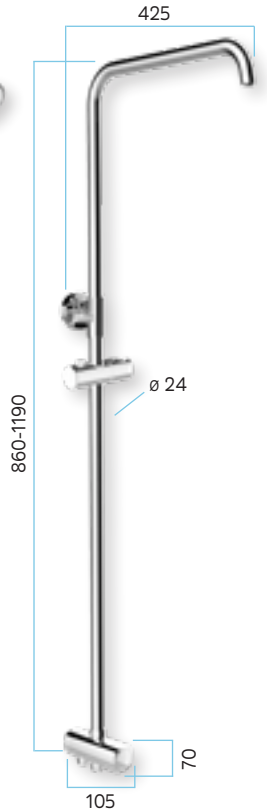

### Sprchový set SONÁTA

**CB60101SK** **101,- EUR**

nerezová hadice 150 cm a připojovací hadice 55 cm, třípolohová sprcha, nerezová talířová sprcha slim, chrom, ø 200 mm, nerez/plast/chrom

### Sprchový set SONÁTA

**CB60101SP** **81,- EUR**

nerezová hadice 150 cm a připojovací hadice 55 cm, třípolohová sprcha, talířová sprcha šedá, ø 195 mm, nerez/plast/chrom

### Sprchový set QUATRO

**CBQ60101SKN** **121,- EUR**

nerezová hadice 150 cm a připojovací hadice 55 cm, jednopolohová sprcha, nerezová talířová sprcha slim, chrom, 200 x 200 mm, nerez/plast/chrom

### Sprchový set QUATRO

**CBQ60101SPN** **101,- EUR**

nerezová hadice 150 cm a připojovací hadice 55 cm, jednopolohová sprcha, talířová sprcha šedá, 203 x 203 mm,

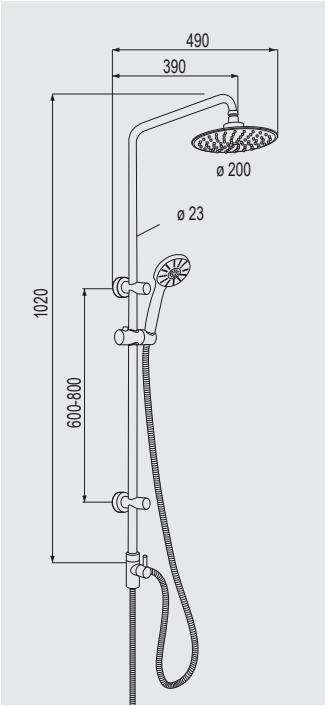


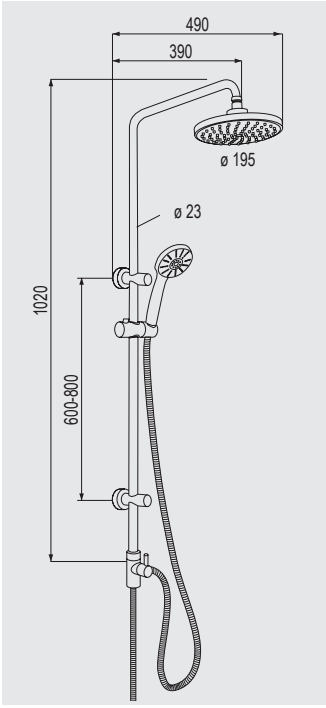


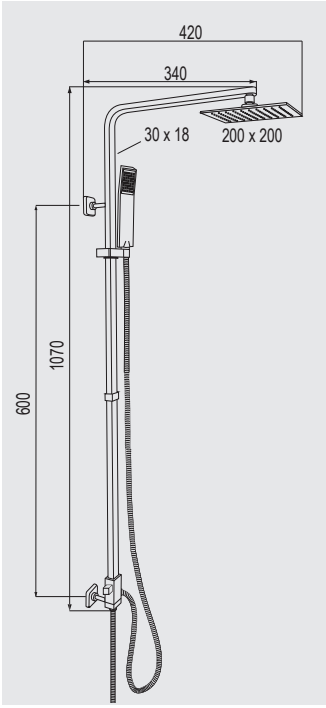


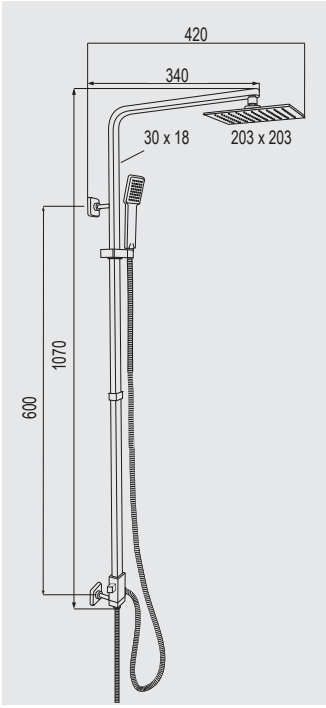

### Sprchová tyč SONÁTA

**CB60101S** **61,- EUR**

spodní a horní vývod, nerezová hadice 150 cm a připojovací hadice 55 cm, nerez/plast/chrom

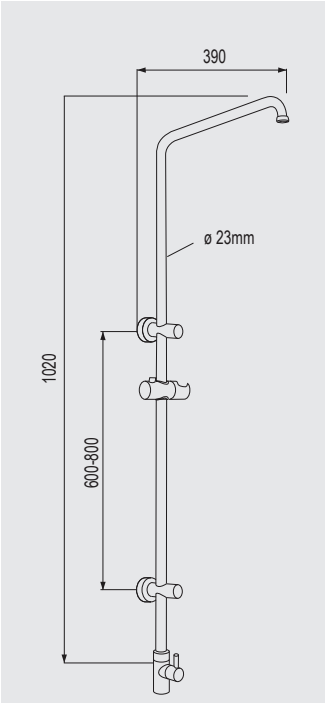


### Sprchová tyč QUATRO

**CBQ60101S** **81,- EUR**

spodní a horní vývod, nerezová hadice 150 cm a připojovací hadice 55 cm, nerez/plast/chrom

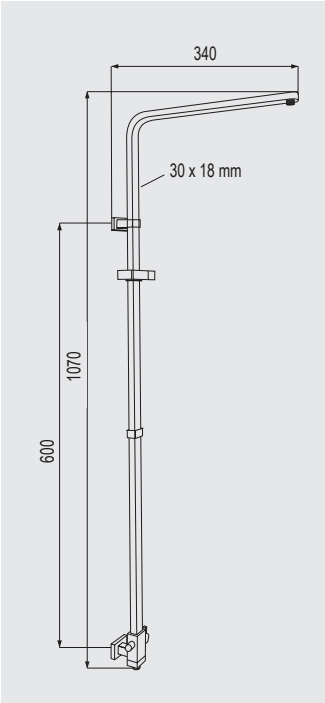

**Sprchový set** - třípolohová sprcha

**CB900F** **44,- EUR**

posuvný držák, záslepky tyče, horní držák, šedostříbrná hadice 150 cm, nerez/plast/chrom

**Posuvný držák sprchy**

**CB910F** **28,- EUR**

variabilní horní část, záslepka tyče nebo horní držák tyče, nerez/plast/chrom

Posuvný držák sprchy CB900F / CB910F umožňuje použití se záslepkou v horní části, čímž vzniká klasická rovná tyč.

Variantně je možné použití s horním pevným držákem sprchy.

**Horní kotvící držák není pevně spojený s tyčí, je tedy možné jej na tyči posunout a využít děr po předchozím držáku ve vaší koupelně.**

**Třípolohová tlačítková sprcha**

Tuto sprchovou tyč lze dovybavit mýdlenkou **CB822C** **6,- EUR**

**Sprcha v horním držáku**

**Sprcha v posuvném držáku**

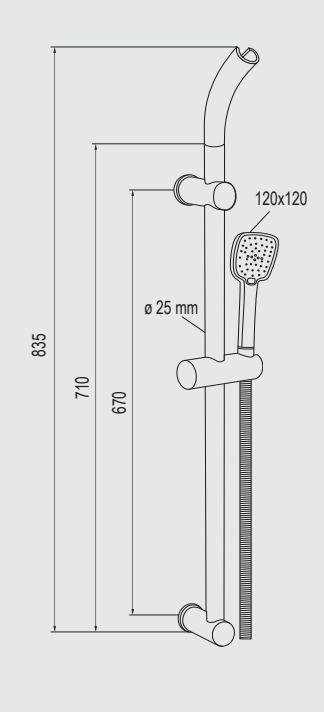

**Sprchový set** - třípolohová sprcha

**CB930B** **44,- EUR**

posuvný držák, šedostříbrná hadice 150 cm, třípolohová sprcha, nerez/plast/chrom

**Sprchový set** - třípolohová sprcha

**CB930A** **40,- EUR**

posuvný držák, šedostříbrná hadice 150 cm, třípolohová sprcha, nerez/plast/chrom

**Sprchový set** - pětipolohová sprcha

**CB920B** **34,- EUR**

posuvný držák, nerezová hadice 150 cm, pětipolohová sprcha, nerez/plast/chrom

**Sprchový set** - jednopolohová sprcha

**CB900T** **34,- EUR**

posuvný držák, nerezová hadice 150 cm, jednopolohová sprcha, nerez/plast/chrom

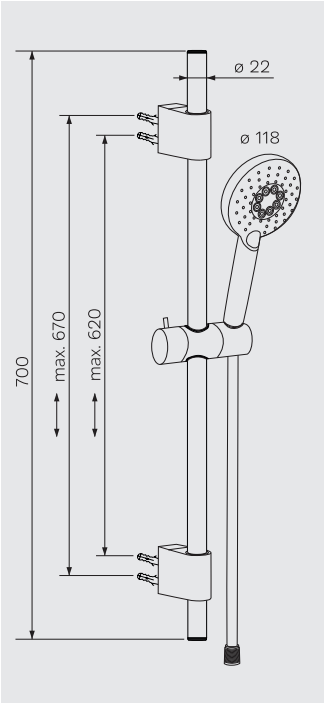


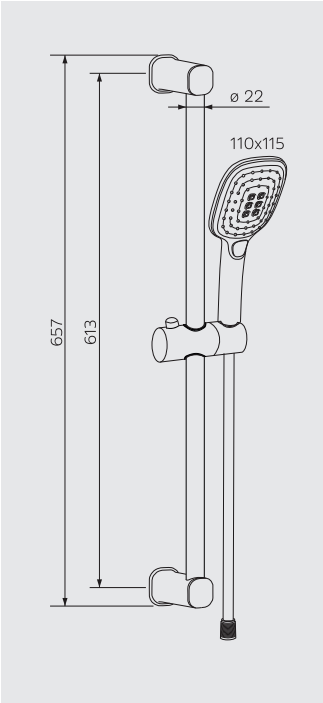


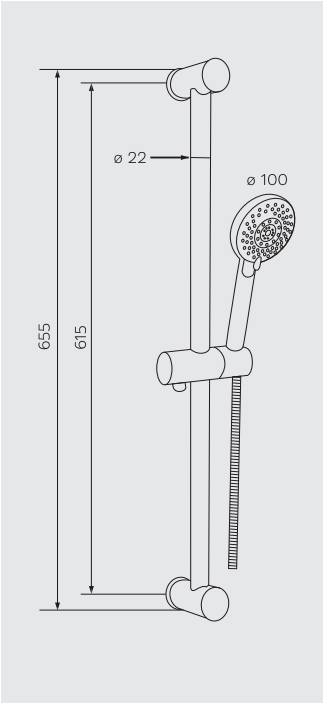


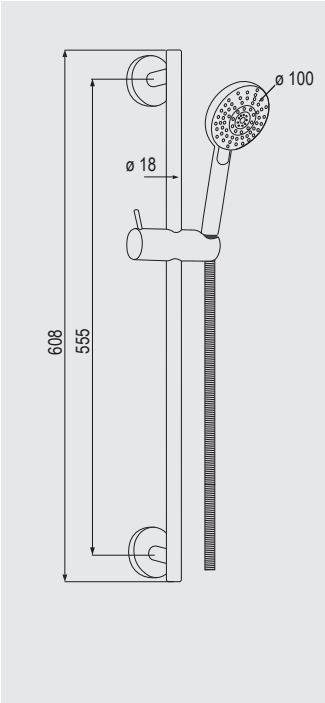

**Sprchový set** - jednopolohová sprcha

**CB920Q** **34,- EUR**

posuvný držák, šedostříbrná hadice 150 cm, jednopolohová sprcha, nerez/plast/chrom

**Sprchový set** - jednopolohová sprcha

**CB900Y** **12,- EUR**

posuvný držák, hadice bílá/chrom 150 cm, jednopolohová sprcha, nerez/plast/chrom

VÝHODNÝ NÁKUP

**Posuvný držák sprchy**

**CB910Q** **28,- EUR**

nerez/plast/chrom

**Posuvný držák sprchy**

**CB931B** **24,- EUR**

nerez/plast/chrom

Kotvící držáky s aretací nejsou pevně spojené s tyčí, je tedy možné je na tyči posunout a využít děr po předchozím držáku ve vaší koupelně.

SPRAY ANTI TWIST FAST CLEAN 20% 35% 50% WATER SAVER

SPRAY FAST CLEAN

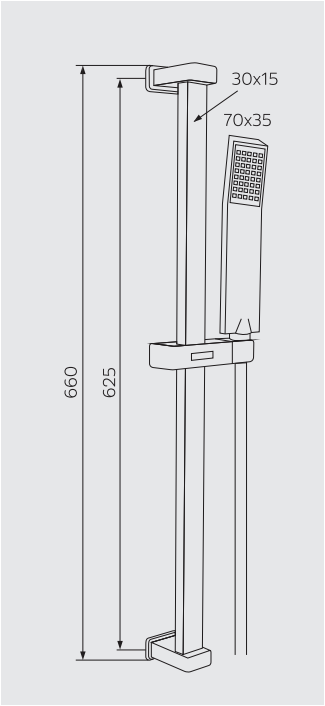


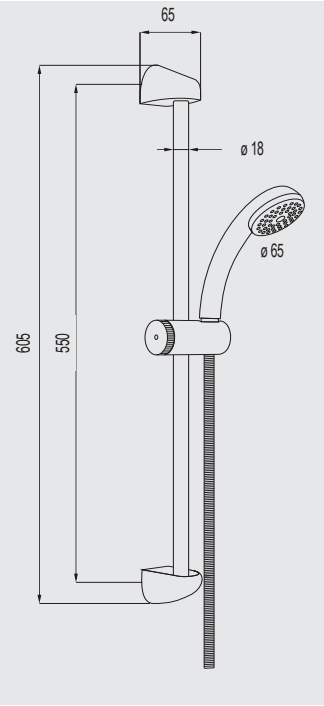


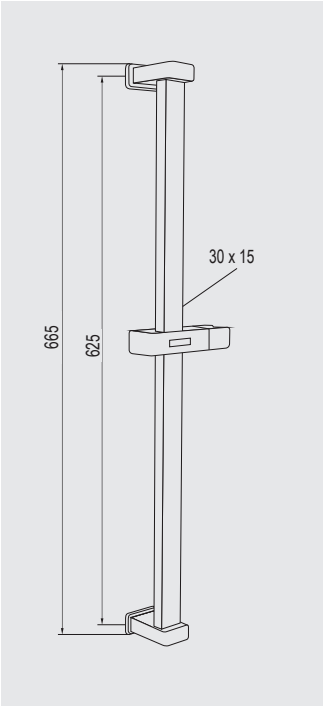


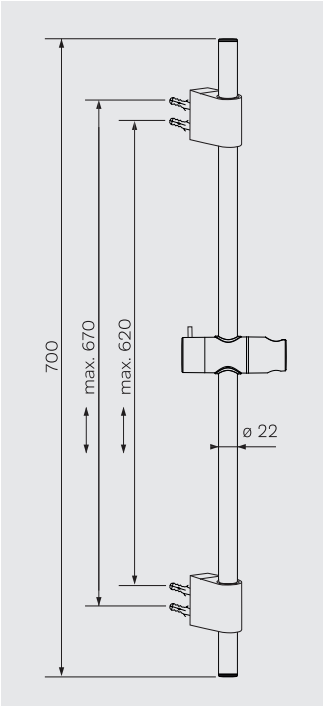

**Posuvný držák sprchy**
**CB931A** **24,- EUR**
nerez/plast/chrom

**Posuvný držák sprchy**
**CB910A** **18, EUR**
nerez/plast/chrom

**Posuvný držák sprchy**
**CB910B** **18,- EUR**
nerez/plast/chrom

**Posuvný držák sprchy**
**CB466K** **10,- EUR**
nerez/plast/chrom

VÝHODNÝ NÁKUP

**Mýdlenka** pro sprchové tyče
o průměru 22 a 25 mm

**CB822C**
**6,- EUR**

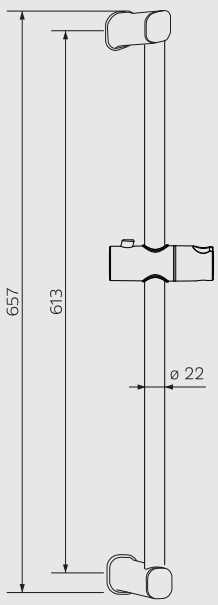


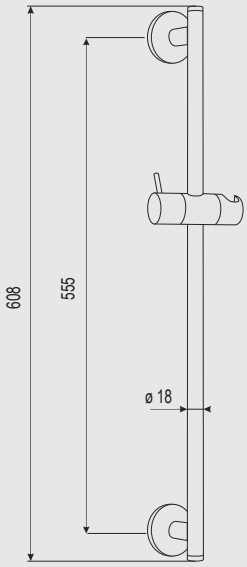


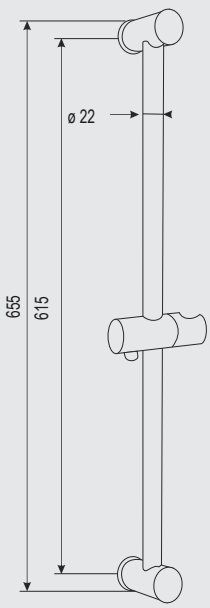


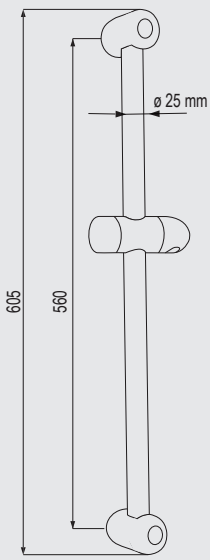

**Vanový set -** třípolohová sprcha 10 x 11 cm

**CB569D** **28,- EUR**

držák, šedostříbrná hadice 150 cm, třípolohová sprcha, plast/chrom

**Vanový set -** třípolohová sprcha 10 x 11 cm

**CB569E** **26,- EUR**

držák, bílá hadice 150 cm, třípolohová sprcha, plast/chrom

**Vanový set -** třípolohová sprcha ø 10,5 cm

**CB569M** **26,- EUR**

držák, nerezová hadice 150 cm, třípolohová sprcha, plast/chrom

**Vanový set -** třípolohová sprcha ø 10,5 cm

**CB569H** **24,- EUR**

držák, nerezová hadice 150 cm, třípolohová sprcha, plast/chrom

**Vanový set -** jednopolohová sprcha

**CB569L** **12,- EUR**

držák, nerezová hadice 200 cm, jednopolohová sprcha, plast/chrom

VÝHODNÝ NÁKUP

**Vanový set** - jednopolohová sprcha

**CB465V** **17,- EUR**

držák, nerezová hadice 150 cm, jednopolohová sprcha, plast/chrom

**Vanový set** - pětipolohová sprcha ø 10 cm

**CB469G** **13,- EUR**

držák, šedostříbrná hadice 200 cm, pětipolohová sprcha, plast/chrom

VÝHODNÝ NÁKUP

**Vanový set** - jednopolohová sprcha

**CB469B** **9,- EUR**

držák, hadice černá/chrom 150 cm, jednopolohová sprcha, plast/chrom

VÝHODNÝ NÁKUP

**Vanový set** - jednopolohová sprcha ø 6,5 cm

**CB469A** **8,- EUR**

držák, hadice bílá/chrom 150 cm, jednopolohová sprcha, plast/chrom

VÝHODNÝ NÁKUP

**Sprcha třípolohová** 10 x 12 cm

**CB565B** **24,- EUR**

černý plast/chrom

SPRAY | BUBBLE | SPRAY & BUBBLE | FAST CLEAN | WATER 30% SAVER

**Sprcha třípolohová** ø 12 cm

**CB565A** **22,- EUR**

černý plast/chrom

SPRAY | BUBBLE | SPRAY & BUBBLE | FAST CLEAN | WATER 30% SAVER

**Sprcha třípolohová** 12 × 12 cm

**CB475E** **18,- EUR**

tlačítková, bílý plast/chrom

* do vyprodání zásob

MASSAGE | SPRAY | SPRAY & MASSAGE | FAST CLEAN | 20% 35% 50% WATER SAVER

**Sprcha třípolohová** 10 x 11 cm

**CB565E** **18,- EUR**

tlačítková, bílý plast/chrom

SPRAY | MASSAGE | SPRAY & MASSAGE | FAST CLEAN | WATER 30% SAVER

**Sprcha třípolohová** 10 x 11 cm

**CB565D** **18,- EUR**

tlačítková, bílý plast/chrom

SPRAY | MASSAGE | SPRAY & MASSAGE | FAST CLEAN | WATER 30% SAVER

**Sprcha třípolohová** 10 x 11 cm

**CB565F** **18,- EUR**

tlačítková, černý plast/chrom

SPRAY | MASSAGE | SPRAY & MASSAGE | FAST CLEAN | WATER 30% SAVER

**Sprcha třípolohová** ø 10,5 cm

**CB565H** **16,- EUR**

celochromová, plast/chrom

SPRAY | BUBBLE | SPRAY & BUBBLE | FAST CLEAN | WATER 30% SAVER

**Sprcha třípolohová** ø 12,5 cm

**CB565C** **18,- EUR**

funkce snadného čištění **PUSH CLEAN**,
bílý plast/chrom

SPRAY | MASSAGE | SPRAY & MASSAGE | PUSH CLEAN | WATER 30% SAVER

**Sprcha třípolohová** ø 12 cm

**CB565G** **16,- EUR**

tlačítková, bílý plast/chrom

SPRAY | BUBBLE | SPRAY & BUBBLE | FAST CLEAN | WATER 30% SAVER

**Sprcha třípolohová** ø 10,5 cm

**CB565L** **18,- EUR**

regulace průtoku a funkce vypnutí proudu vody **PUSH STOP**, nerez/plast/chrom

SPRAY · PUSH STOP · WATER 30% SAVER

**Sprcha pětipolohová** ø 10 cm

**CB475G** **11,- EUR**

šedý plast/chrom

BUBBLE · SPRAY & MASSAGE · SPRAY & BUBBLE · FAST CLEAN · 20% 35% WATER 50% SAVER · MASSAGE · SPRAY

**Sprcha jednopolohová** ø 10 cm

**CB475F** **10,- EUR**

šedý plast/chrom

SPRAY · FAST CLEAN · 20% 35% WATER 50% SAVER

**Sprcha jednopolohová** 4 x 7 cm

**CB465J** **12,- EUR**

plast/chrom

SPRAY · FAST CLEAN · 20% 35% WATER 50% SAVER

**Sprcha jednopolohová**

**CB475L** **8,- EUR**

bílý plast/chrom

SPRAY · FAST CLEAN · 20% 35% WATER 50% SAVER

**Sprcha jednopolohová** ø 6 cm

**CBL601S** **21,- EUR**

pochromovaná mosaz/keramika

SPRAY

**Sprcha pro dřezové baterie**

**CB465C** **10,- EUR**

s přepínačem, pro CB350, CB350N, CBEE350

SPRAY

**Bidetová sprcha** s držákem

**CBE10100S** **8,- EUR**

plast/chrom

SPRAY · FAST CLEAN

**Sprcha jednopolohová** 4 x 8,5 cm

**CB465P** **9,- EUR**

černý plast/chrom

SPRAY · FAST CLEAN · 20% 35% WATER 50% SAVER

**Sprcha jednopolohová** 6 x 8 cm

**CB465E** **8,- EUR**

šedý plast/chrom

SPRAY · FAST CLEAN · 20% 35% WATER 50% SAVER

**Sprcha jednopolohová** ø 6,5 cm

**CB465B** **3,90,- EUR**

šedý plast/chrom

VÝHODNÝ NÁKUP

SPRAY · FAST CLEAN · 20% 35% WATER 50% SAVER

### Hadice sprchová

**CB111W** **11,- EUR**
150cm, bílá lesklá, systém zabraňující překroucení plast/chrom

PLASTOVÝ POTAH · ANTI TWIST

### Hadice sprchová

**CB111B** **11,- EUR**
150 cm, černá matná, plastová, systém zabraňující překroucení, plast/chrom

PLASTOVÝ POTAH · ANTI TWIST

### Hadice sprchová

**CB110J** - 120 cm **10,- EUR**
**CB110H** - 150 cm **10,- EUR**
**CB110I** - 200 cm **11,- EUR**
šedostříbrná, plastová, systém zabraňující překroucení

**CB111KS**- 55 cm, šedostříbrná, **7,- EUR**
bez systému zabraňujícímu překroucení

PLASTOVÝ POTAH · ANTI TWIST

### Hadice sprchová

**CB111F** **10,- EUR**
150 cm, nerez, dvouzámková, systém zabraňující překroucení

**CB111G** **11,- EUR**
200 cm, nerez, dvouzámková, systém zabraňující překroucení

**CB111K** **7,- EUR**
55 cm, nerez, dvouzámková, bez systému zabraňujícímu překroucení

ANTI TWIST

### Hadice sprchová

**CB111N** **7,- EUR**
150 cm, nerez, dvouzámková

### Sprchová hadice k bidetové sprše

**CBE10101H** **8,- EUR**
150 cm, nerez, dvouzámková
pouze pro bidetovou sprchu CBE10101S

### Hadice sprchová

**CB110** **4,80 EUR**
150 cm, plastová, bílá/chrom

PLASTOVÝ POTAH

### Hadice sprchová

**CB110B** **4,80 EUR**
150 cm, plastová, černá/chrom

PLASTOVÝ POTAH

**ANTI TWIST**
systém zabraňující překroucení je vždy na straně s delším kónusem - zde připojte ruční sprchu

**PLASTOVÝ POTAH**
zabraňuje poškrábání vany

**DVOUZÁMKOVÁ HADICE**
Spojení vln nerezového opletu hadice způsobem, který zamezuje rozpletení.

**WATER SAVER**
Tři varianty šetření vody pomocí usměrňovacích kroužků. Montáž se provádí mezi sprchu a hadici.

**Talířová horní sprcha s vodopádem**

**CB495N** **121,- EUR**

hranatá, 500 x 200 mm, nerez, hmotnost 2,25 kg

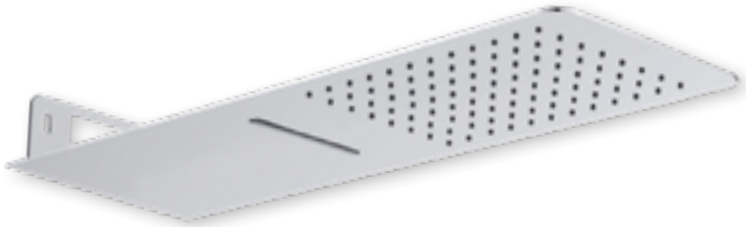

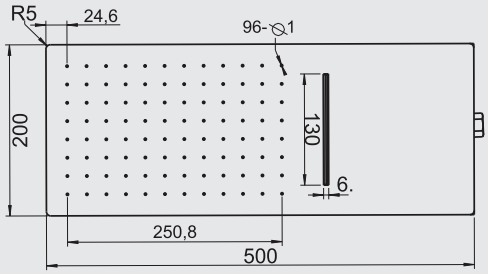

## ! TIP

Pro připojení talířové sprchy s vodopádem je potřeba připravit dva přívody smíšené vody z baterie.

Nerezové připojovací hadice vodopádu CB495N mají matice se závitem 1/2".

Pro ideální ovládání v kombinaci s ruční sprchou doporučujeme 3-cestné podomítkové baterie v klasickém nebo termostatickém provedení, viz str. 57 a 61.

# Sety za výhodnou cenu

### Sprchový set Dita

**CB60157C1N** **323,- EUR**

trojcestná podomítková baterie s keramickým přepínačem, Mbox, hranatý kryt, vývod, talířová sprcha s vodopádem 500 x 200 mm, držák sprchy, šedostříbrná hadice 150 cm, jednopolohová ruční sprcha

### Sprchový set Dita

**CB60157C2N** **323,- EUR**

trojcestná podomítková baterie s keramickým přepínačem, Mbox, hranatý kryt, vývod s držákem sprchy, talířová sprcha s vodopádem 500 x 200 mm, šedostříbrná hadice 150 cm, jednopolohová ruční sprcha

### Sprchový set

**CB60157TB3** **364,- EUR**

trojcestná podomítková termostatická baterie, Mbox, oválný kryt, vývod, nerezová talířová sprcha s vodopádem 500 x 200 mm, držák sprchy, nerezová hadice 150 cm, pětipolohová ruční sprcha

NEW

### Sprchový set

**CB60157TB4** **364,- EUR**

trojcestná podomítková termostatická baterie, Mbox, oválný kryt, vývod s držákem sprchy, nerezová talířová sprcha s vodopádem 500 x 200 mm, nerezová hadice 150 cm, pětipolohová ruční sprcha

NEW

10 LET ZÁRUKA | SERVIS BATERIÍ | 24,4l/min 5 bar | 35 MM KARTUŠE | 1 KUS V KRABICI | 12 KUSŮ V KARTONU

### Talířová horní sprcha Slim

**CB485D** **44,- EUR**
s kloubem, ø 300 mm, nerez

**CB485N** NEW **42,- EUR**
s kloubem, ø 250 mm, nerez

**CB485E** **40,- EUR**
s kloubem, ø 200 mm, nerez

svařovaná nerez

Průtok 31,2 l/min 5 bar | SPRAY | FAST CLEAN

### Talířová horní sprcha Slim

**CB485C** **49,- EUR**
s kloubem, 300 x 300 mm, nerez

**CB485P** NEW **47,- EUR**
s kloubem, 250 x 250 mm, nerez

**CB485F** **44,- EUR**
s kloubem, 200 x 200 mm, nerez

svařovaná nerez

Průtok 31,2 l/min 5 bar | SPRAY | FAST CLEAN

### Talířová horní sprcha Slim

**CB485G** **47,- EUR**
s kloubem, 300 x 200 mm, nerez

svařovaná nerez

Průtok 31,2 l/min 5 bar | SPRAY | FAST CLEAN

### Talířová horní sprcha

**CB585A** **36,- EUR**
s kloubem, ø 250 mm, s velmi jemným proudem vody, černý plast/chrom

Průtok 15,8 l/min 5 bar | MIST | FAST CLEAN

### Talířová horní sprcha

**CB585B** **40,- EUR**
s kloubem, 300 x 190 mm, s velmi jemným proudem vody, černý plast/chrom

Průtok 16 l/min 5 bar | MIST | FAST CLEAN

### Talířová horní sprcha

**CB585C** **32,- EUR**
s kloubem, ø 226 mm, s funkcí snadného čištění PUSH CLEAN, bílý plast/chrom

Průtok 15,7 l/min 5 bar | SPRAY | PUSH CLEAN

### Talířová horní sprcha

**CB585D** **30,- EUR**
s kloubem, 255 x 190 mm, bílý plast/chrom

Průtok 16,8 l/min 5 bar | SPRAY | FAST CLEAN

### Talířová horní sprcha

**CB485K** **18,- EUR**
s kloubem, 240 x 240 mm, bílý plast/chrom

* do vyprodání zásob

Průtok 8,6 l/min 5 bar | SPRAY | FAST CLEAN

### Talířová horní sprcha

**CB485L** **12,- EUR**
s kloubem, 230 x 180 mm, bílý plast/chrom

* do vyprodání zásob

Průtok 8,9 l/min 5 bar | SPRAY | FAST CLEAN

### Talířová horní sprcha

**CB485H** **23,- EUR**
s kloubem, ø 220 mm, šedý plast/chrom

Průtok 8,7 l/min 5 bar | SPRAY | FAST CLEAN

### Talířová horní sprcha

**CB485J** **28,- EUR**
s kloubem, 225 x 225 mm, šedý plast/chrom

Průtok 8,9 l/min 5 bar | SPRAY | FAST CLEAN

### Talířová horní sprcha

**CB485M** **22,- EUR**
s kloubem, ø 100 mm, nerez

Průtok 31,2 l/min 5 bar | SPRAY | FAST CLEAN

## Doporučené kombinace hlavových a ručních sprch

Pro perfektní barevné sladění vaší koupelny doporučujeme následující kombinace hlavových a ručních sprch Mereo

**Talířová horní sprcha**
**CB485H** **23,- EUR**
s kloubem, ø 220 mm, šedý plast/chrom

**Sprcha jednopolohová** ø 10 cm
**CB475F** **10,- EUR**
šedý plast/chrom

**Talířová horní sprcha**
**CB485J** **28,- EUR**
s kloubem, 225 x 225 mm, šedý plast/chrom

**Sprcha jednopolohová** 4 x 7 cm
**CB465J** **12,- EUR**
plast/chrom

**Talířová horní sprcha**
**CB585A** **36,- EUR**
s kloubem, ø 250 mm, s velmi jemným proudem vody, černý plast/chrom

**Sprcha třípolohová** ø 12 cm
**CB565A** **22,- EUR**
černý plast/chrom

**Talířová horní sprcha**
**CB585B** **40,- EUR**
s kloubem, 300x190 mm, s velmi jemným proudem vody, černý plast/chrom

**Sprcha třípolohová** 10 x 12 cm
**CB565B** **24,- EUR**
černý plast/chrom

**Talířová horní sprcha**
**CB585C** **32,- EUR**
s kloubem, ø 226 mm, s funkcí snadného čištění PUSH CLEAN, bílý plast/chrom

**Sprcha třípolohová** ø 12,5 cm
**CB565C** **18,- EUR**
s funkcí snadného čištění PUSH CLEAN, bílý plast/chrom

**Talířová horní sprcha**
**CB585D** **30,- EUR**
s kloubem, 255 x 190 mm, bílý plast/chrom

**Sprcha třípolohová** 10 x11 cm
**CB565E** **18,- EUR**
bílý plast/chrom

**Talířová horní sprcha Slim**
**CB485D** **44,- EUR**
s kloubem, ø 300 mm, nerez
**CB485N** NEW **42,- EUR**
s kloubem, ø 250 mm, nerez
**CB485E** **40,- EUR**
s kloubem, ø 200 mm, nerez

**Sprcha třípolohová**
**CB565L** **18,- EUR**
s regulací průtoku a funkcí vypnutí proudu vody- PUSH STOP, nerez/plast/chrom

**Talířová horní sprcha Slim**
**CB485C** **49,- EUR**
s kloubem, 300 x 300 mm, nerez
**CB485P** NEW **47,- EUR**
s kloubem, 250 x 250 mm, nerez
**CB485F** **44,- EUR**
s kloubem, 200 x 200 mm, nerez

**Sprcha jednopolohová** 4 x 7 cm
**CB465J** **12,- EUR**
plast/chrom

**Talířová horní sprcha Slim**
**CB485G** **47,- EUR**
s kloubem, 300 x 200 mm, nerez

**Sprcha jednopolohová** 4 x 7 cm **12,- EUR**
**CB465J**
plast/chrom

**Talířová horní sprcha**
**CB485K** **18,- EUR**
s kloubem, 240 x 240 mm, bílý plast/chrom

**Sprcha třípolohová** 12 × 12 cm
**CB475E** **18,- EUR**
bílý plast/chrom

* do vyprodání zásob

**Talířová horní sprcha**
**CB485L** **12,- EUR**
s kloubem, 230 x 180 mm, bílý plast/chrom

**Sprcha jednopolohová**
**CB475L** **8,- EUR**
bílý plast/chrom

* do vyprodání zásob

**Sprchové rameno** kulaté

**CB705A** **22,- EUR**

ze zdi 330 mm, ø 20 mm, pochromovaná mosaz

**Sprchové rameno** kulaté

**CB705C** **17,- EUR**

ze stropu, 165 mm, ø 20 mm, pochromovaná mosaz

**Sprchové rameno** kulaté

**CB705E** **18,- EUR**

ze zdi 200 mm, ø 20 mm, pochromovaná mosaz pro CB485M

**Sprchové rameno** hranaté

**CB705B** **34,- EUR**

ze zdi 330 mm, 25 x 25 mm, pochromovaná mosaz

Rychlá a snadná montáž pomocí konektoru

**Sprchové rameno** hranaté

**CB705D** **20,- EUR**

ze stropu, 165 mm, 25 x 25 mm, pochromovaná mosaz

**Vanové napouštěcí ramínko s perlátorem**

**CBQ60101L** **24,- EUR**

pochromovaná mosaz, délka 210 mm

**Stěnový vývod**

**CB700C** **30,- EUR**

kulatý, pochromovaná mosaz

Rychlá a snadná montáž pomocí konektoru ZPĚTNÁ KLAPKA

**Stěnový vývod**

**CB700E** **18,- EUR**

kulatý, pochromovaná mosaz

Rychlá a snadná montáž pomocí konektoru ZPĚTNÁ KLAPKA

**Stěnový vývod**

**CB700A** **38,- EUR**

hranatý, pochromovaná mosaz

Rychlá a snadná montáž pomocí konektoru ZPĚTNÁ KLAPKA

**Stěnový vývod**

**CB700B** **22,- EUR**

hranatý, pochromovaná mosaz

Rychlá a snadná montáž pomocí konektoru ZPĚTNÁ KLAPKA

Stěnový vývod je vybaven konektorem s dvojitým těsněním, který usnadňuje rychlou a snadnou montáž.

Jednoduchá montáž stěnových vývodů a sprch.

Návody, představení produktů, inspirace na **YouTube kanálu Mereo**

**Držák sprchy**
**CB466L** **18,- EUR**
polohovací, pochromovaná mosaz

**Držák sprchy**
**CB466Q** **25,- EUR**
polohovací, pochromovaná mosaz

**Držák sprchy**
**CBL601D** **16,- EUR**
polohovací, pochromovaná mosaz

**Držák sprchy**
**CB566E** **5,- EUR**
polohovací, plast/chrom

**Držák sprchy**
**CB566A** **4,- EUR**
polohovací, plast/chrom

**Držák sprchy**
**CB566F** **4,- EUR**
plast/chrom

**Držák sprchy**
**CB566D** **3,- EUR**
plast/chrom

**Držák sprchy**
**CB466C** **1,80 EUR**
plast/chrom

**Polička rohová s háčky**
**CB960A** **16,- EUR**
210 x 27 x 210 mm, otočné háčky, bílý plast/chrom

**Polička**
**CB960B** **16,- EUR**
300 x 20 x 130 mm, s háčky a držákem ruční sprchy, bílý plast

**Polička hluboká**
**CB960C** **16,- EUR**
287 x 43 x 109 mm, s háčky, bílý plast

**Mýdlenka** ø 13 cm
**CB822C** **6,- EUR**
pro sprchovou tyč ø 22 mm a ø 25 mm, plast/chrom

**Stěrka na sklo**
**CK20** **16,- EUR**
š. 280 mm s držákem na sklo, černá, silikonová

VÝHODNÝ NÁKUP

# 03 TLAČNÉ SAMOUZAVÍRACÍ VENTILY

Tlačné samouzavírací ventily pro pohodlné ovládání a úsporu vody.

**Ventil umyvadlový** stojánkový

**CBT105** **56,- EUR**

1/2˝, s pevně nastaveným časem výtoku 6-8 sek, při tlaku 5 bar je průtok 20 l/min

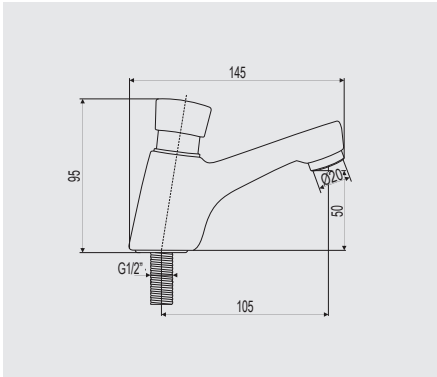


**Ventil umyvadlový** nástěnný

**CBT305** **53,- EUR**

s pevně nastaveným časem výtoku 6-8 sek, při tlaku 5 bar je průtok 14,5 l/min

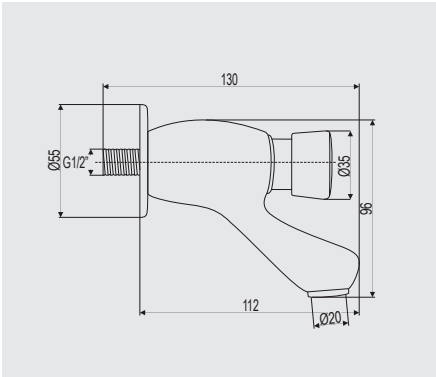


**Ventil sprchový** podomítkový

**CBT605** **57,- EUR**

s pevně nastaveným časem výtoku 15-20 sek, při tlaku 5 bar je průtok 14,5 l/min

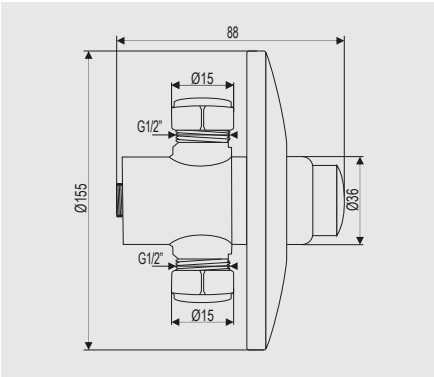


Podrobné informace k tlačným ventilům najdete na našem webu.

**Pisoárová sada** s tlačným ventilem

**CBT805S** **32,- EUR**

1/2˝ x 1/2˝

VÝHODNÝ NÁKUP

Kompletní sada tlačného pisoárového ventilu. Ke spláchnutí postačuje 1,15 litru vody, což odpovídá cca 6 ssplachování při tlaku 5 bar. Velkou výhodou je jednoduchá montáž.

NEW

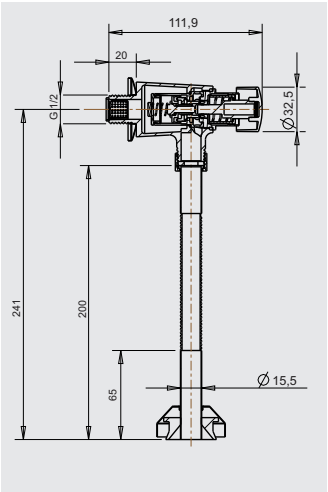


**Sprchový set** s ramenem a hlavovou sprchou

**CBT605S** **101,- EUR**

sprchový podomítkový ventil 1/2" x 1/2", s pevně nastaveným průtokem, kulaté rameno ze zdi, 200 mm, talířová sprcha Slim Ø 100 mm

2 ROKY ZÁRUKA | 1 KUS V KRABICI | 10 KUSŮ V KARTONU

# 04 CHROMOVANÉ SIFONY A VÝPUSTI

Klasické armatury i luxusní provedení chromovaného příslušenství v hranatém, kulatém nebo klasickém designu.

## **Sifon umyvadlový** hranatý

**CH13** **52,- EUR**

celokovový, chromovaný s převlečnou maticí 5/4˝ x ø 32 mm

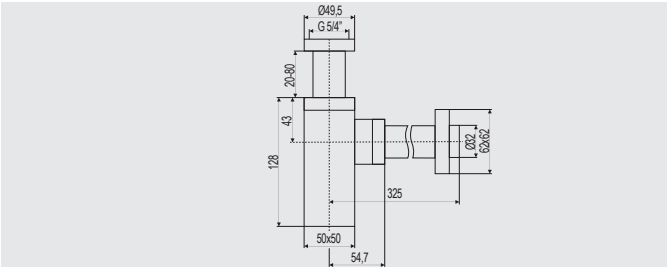


## **Sifon umyvadlový** kulatý

**CH12** **35,- EUR**

celokovový, chromovaný s převlečnou maticí 5/4˝ x ø 32 mm

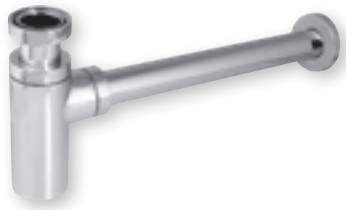

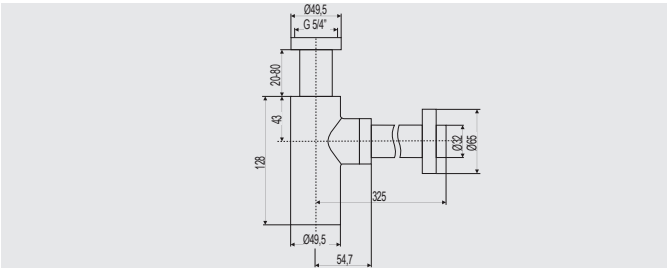


## **Sifon umyvadlový** kulatý

**CH11** **20,- EUR**

celokovový, chromovaný s převlečnou maticí 5/4˝ x ø 32 mm

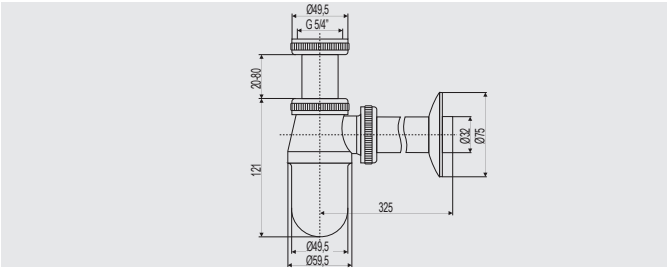


## **Sifon umyvadlový U**

**CH14** **15,- EUR**

celokovový, chromovaný s převlečnou maticí 5/4˝ x ø 32 mm

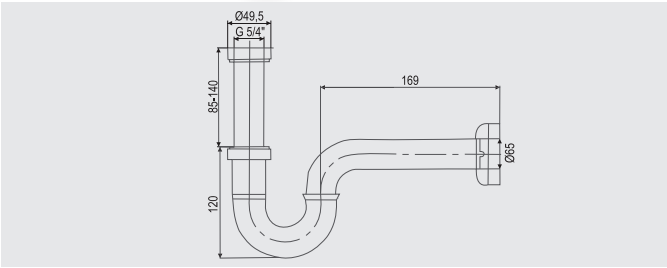


## **Výpusť uzavírací** CLIC-CLAC

**CH03P** **4,80 EUR**

plastová, s přepadem ø 5/4˝

VÝHODNÝ NÁKUP

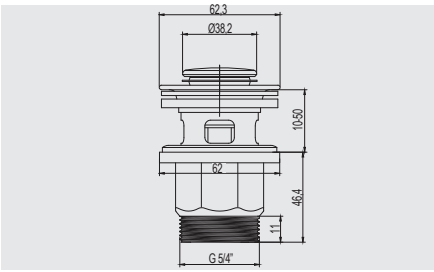


## **Vanový CLIC-CLAC** vytahovací

**PR6011C** **28,13 EUR**

tělo PP/SS, hadice EVA, přepad pochromovaný kov, mřížka nerez, těsnění pryž, max. 80 °C, průtok 36l/min, průměr 6/4, čistitelný se sítkem

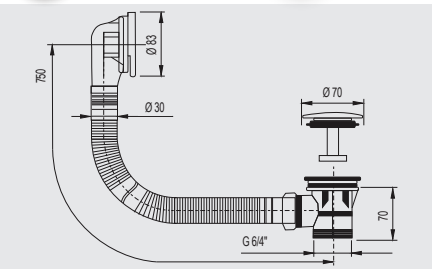


## **Sifon pro vanový CLIC-CLAC**

**PR6080D** **3,04 EUR**

pro vanový clic-clac PR6011C, tělo PP, těsnění pryž, max. 80 °C, průtok 30l/min

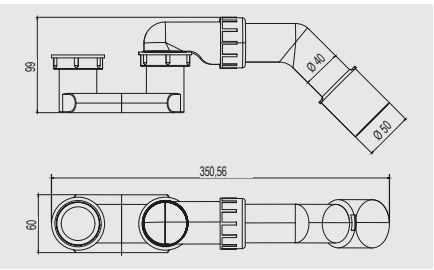

**Výpusť uzavírací** CLIC-CLAC vytahovací

**CH03VS** **19,- EUR**

celokovová, pochromovaná mosaz s přepadem ø 5/4˝, snadno čistitelná se sítkem

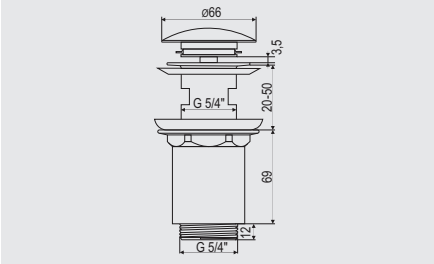


**Výpusť uzavírací** CLIC-CLAC vytahovací

**CH03VB** **27,- EUR**

celokovová, pochromovaná mosaz s bílým keramickým vrškem, s přepadem ø 5/4˝, snadno čistitelná se sítkem

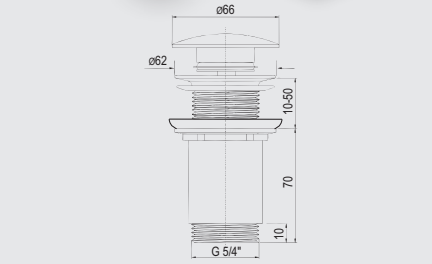


**Výpusť uzavírací** CLIC-CLAC vytahovací

**CH04VS** - bez přepadu **19,- EUR**

celokovová, pochromovaná mosaz bez přepadu ø 5/4˝, snadno čistitelná se sítkem

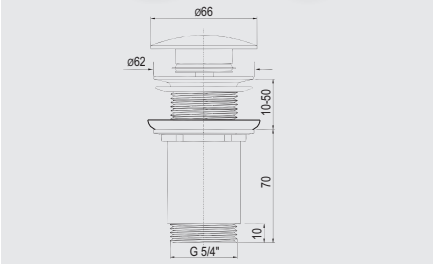


**Vrchní část s úzávěrem lze snadno vyjmout a vyčistit tak od nečistot, vlasů a podobně.**

**Výpusť uzavírací** CLIC-CLAC vytahovací

**CH05V** **19,- EUR**

celokovová, pochromovaná mosaz s přepadem ø 5/4˝, snadno čistitelná se sítkem

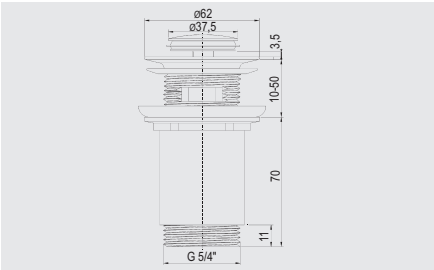


**Výpusť uzavírací** CLIC-CLAC

**CH02** **19,- EUR**

celokovová, pochromovaná mosaz s přepadem ø 5/4˝

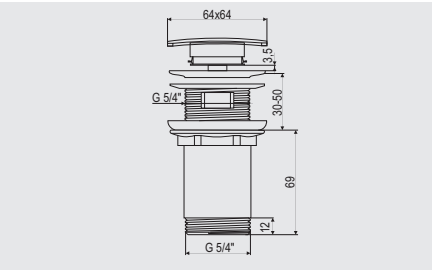


**Výpusť uzavírací** CLIC-CLAC

**CH03** **15,- EUR**

celokovová, pochromovaná mosaz s přepadem ø 5/4˝

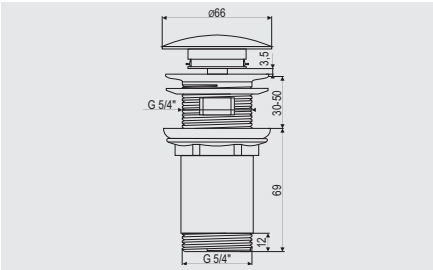


**Výpusť uzavírací** CLIC-CLAC

**CH03N** **15,- EUR**

celokovová, pochromovaná mosaz s přepadem ø 5/4˝, nízká

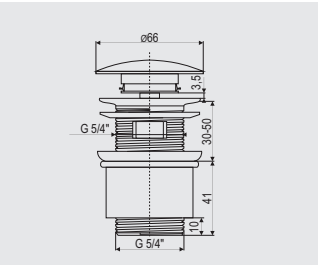


**Výpusť uzavírací** CLIC-CLAC

**CH05** **14,- EUR**

celokovová, pochromovaná mosaz s přepadem ø 5/4˝

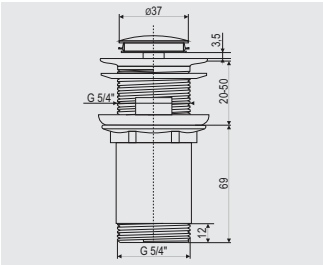


**Výpusť neuzavírací**

**CH06** **12,- EUR**

celokovová, pochromovaná mosaz bez přepadu ø 5/4˝

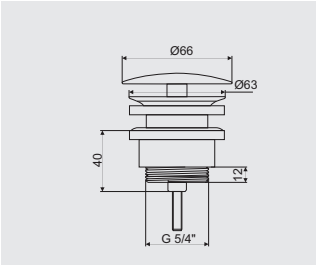


**Výpusť neuzavírací**

**CH06B** **19,- EUR**

celokovová, pochromovaná mosaz bez přepadu, s bílým keramickým vrškem 5/4˝

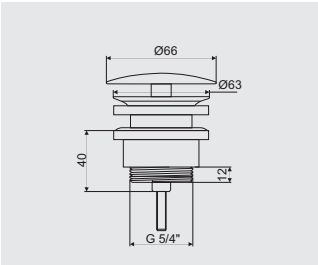

# MÍT KVALITU VE SVÝCH RUKOU

KLUM

INSTALATÉRSKÝ MATERIÁL

K produktům Mereo doporučujeme výrobky značky KLUM

Vyžádejte si katalog „Instalatérský materiál KLUM", z něhož Vám představujeme několik výrobků pro doplnění Vašeho sortimentu.

## Ventil rohový

| kód | velikost | | krabice | karton | Cena EUR |
|---|---|---|---|---|---|
| **CR37V** | 1/2″ x 3/8″ | s vřetenem, chromovaný | 40 | **80** | **5** |
| **CR38V** | 1/2″ x 1/2″ | s vřetenem, chromovaný | 40 | **80** | **5** |

max. 10 bar | max. 90 °C | chromovaná mosaz

k dispozici od 11/2024

## Ventil rohový

| kód | velikost | | krabice | karton | Cena EUR |
|---|---|---|---|---|---|
| **CR39V** | 1/2″ x 3/4″ | s vřetenem, chromovaný | 40 | **80** | **6** |

max. 10 bar | max. 90 °C | chromovaná mosaz

k dispozici od 11/2024

## Ventil rohový

| kód | velikost | | krabice | karton | Cena EUR |
|---|---|---|---|---|---|
| **CR35L** | 1/2″ x 3/8″ | s keramickou kartuší, bez filtru | 1 | **96** | **6** |

max. 10 bar | max. 90 °C | chromovaná mosaz

## Ventil rohový

| kód | velikost | | krabice | karton | Cena EUR |
|---|---|---|---|---|---|
| **CR35D** | 1/2″ x 3/8″ | s keramickou kartuší, bez filtru | 1 | **96** | **6** |

max. 10 bar | max. 90 °C | chromovaná mosaz

## Kohout rohový

| kód | velikost | | krabice | karton | Cena EUR |
|---|---|---|---|---|---|
| **CR37A** | 1/2″ x 3/8″ | s filtrem a růžicí, plastová páka | 40 | **80** | **5,06** |
| **CR37AK** | 1/2″ x 3/8″ | s filtrem a růžicí, **kovová páka** | 40 | **80** | **5,51** |
| **CR38A** | 1/2“ x 1/2“ | s filtrem a růžicí, plastová páka | 40 | **80** | **5,30** |

max. 10 bar | max. 90 °C | chromovaná mosaz

## Kohout pračkový

| kód | velikost | | krabice | karton | Cena EUR |
|---|---|---|---|---|---|
| **CR39A** | 1/2″ x 3/4″ | se zpětnou klapkou, filtrem a růžicí, plastová páka | 40 | **80** | **6,56** |
| **CR39AK** | 1/2″ x 3/4″ | se zpětnou klapkou, filtrem a růžicí, **kovová páka** | 40 | **80** | **7,21** |

max. 10 bar | max. 90 °C | chromovaná mosaz

## Meziventil pro pračku

| kód | velikost | | krabice | karton | Cena EUR |
|---|---|---|---|---|---|
| **CR39B** | 3/4″ x 3/4 x 3/4 ″ | s mezikusem a otočnou maticí | 1 | **80** | **15,30** |

max. 10 bar | max. 90 °C | chromovaná mosaz

## Ventil rohový kombinovaný

| kód | velikost | | krabice | karton | Cena EUR |
|---|---|---|---|---|---|
| **CR39CN** | 1/2″ x 3/8″ x 3/4″ | pro pračku a WC se zpětnou klapkou | 10 | **80** | **13** |

max. 10 bar | max. 90 °C | chromovaná mosaz

NEW

## Páska teflonová Profesional

| kód | velikost | | krabice | karton | Cena EUR |
|---|---|---|---|---|---|
| **CR49F** | 0,1 x 12 mm | 10 m | 250 | **1000** | **0,59** |
| **CR49D** | 0,2x 19 mm | 15 m | 100 | **500** | **2,45** |

max. 20 bar | -190 °C až +280 °C

## Šňůra těsnící LOCTITE 55

| kód | velikost | karton | Cena EUR |
|---|---|---|---|
| VA475A | 160 m | 48 | 21,41 |
| VA575 | 50 m | 24 | 16 |

-20 °C až +130 °C

## Vlnovec nerezový 3/8" x M10, F x M10, sada 2 ks (použití pro vodovodní baterie)

| kód | délka v cm | Cena EUR |
|---|---|---|
| CVL370 | 40 | 15 |
| CVL371 | 50 | 16 |
| CVL372 | 60 | 18 |
| CVL373 | 80 | 20 |

max. 10 bar | 0 °C až +90 °C | nerez AISI 304 | matice: niklovaná mosaz | těsnění: EPDM

5 LET ZÁRUKA

## Nerezové připojovací hadice ø 8 x 12 3/8″ x M10, F x M10

| kód | délka v cm | sáček | karton | Cena EUR |
|---|---|---|---|---|
| CR286C | 40 | 5 | 100 | 2,47 |
| CR287C | 50 | 5 | 125 | 2,67 |
| CR288C | 60 | 5 | 100 | 2,89 |

koncovky: niklovaná mosaz | opletení: nerez | hadice EPDM | max. 10 bar | max. 95 °C

DÉLKA NA MÍRU

## Nerezové připojovací hadice ø 8 x 12 3/8″ x M10, F x M10

| kód | délka v cm | sáček | karton | Cena EUR |
|---|---|---|---|---|
| CR286BC | 40 | 5 | 100 | 3,18 |
| CR287BC | 50 | 5 | 125 | 3,44 |
| CR288BC | 60 | 5 | 100 | 3,74 |

koncovky: niklovaná mosaz | opletení: nerez | hadice EPDM | max. 10 bar | max. 95 °C

DÉLKA NA MÍRU

## ø 8 x 12 3/8″ x M10, F x M10 (použití pro vodovodní baterie)

| kód | délka v cm | sáček | karton | Cena EUR |
|---|---|---|---|---|
| CR286CC | 40 | 5 | 320 | 3,83 |
| CR287CC | 50 | 5 | 260 | 4,17 |
| CR288CC | 60 | 5 | 100 | 4,53 |

koncovky: niklovaná mosaz | opletení: nerez | hadice EPDM | max. 10 bar | max. 95 °C

DÉLKA NA MÍRU

# 05 SENIOR PROGRAM

Drobní pomocníci do koupelny, kteří usnadní pohyb a každodenní činnosti spojené s pobytem v koupelně či na toaletě.

Vybrané produkty byly testovány a certifikovány jako výrobek pro osoby s omezenou schopností pohybu a orientace.

certifikováno

## Madlo rovné

| | | |
|---|---|---|
| KD800 | 20 cm, bílé, ø 25 mm | 8,- EUR |
| KD801 | 30 cm, bílé, ø 25 mm | 9,- EUR |
| KD802 | 40 cm, bílé, ø 25 mm | 10,- EUR |
| KD807* NEW | 50 cm, bílé, ø 25 mm | 12,- EUR |
| KD808* NEW | 60 cm, bílé, ø 25 mm | 13,- EUR |

* k dispozici od 12/2024

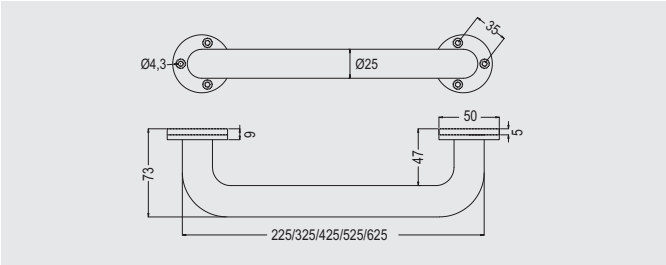


## Madlo rovné

| | | |
|---|---|---|
| KD803 | 20 cm, nerez, ø 25 mm | 15,- EUR |
| KD804 | 30 cm, nerez, ø 25 mm | 17,- EUR |
| KD805 | 40 cm, nerez, ø 25 mm | 18,- EUR |
| KD809* NEW | 50 cm, nerez ø 25 mm | 20,- EUR |
| KD810* NEW | 60 cm, nerez, ø 25 mm | 21,- EUR |

* k dispozici od 12/2024

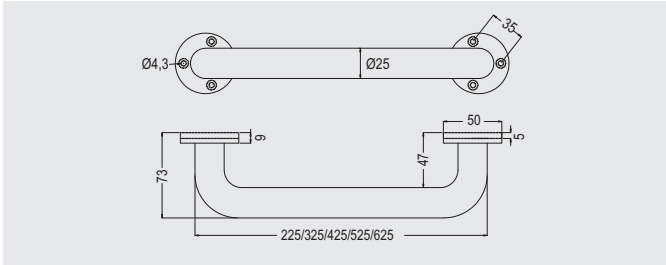


## Madlo vanové

| | | |
|---|---|---|
| KD806 | 20 x 20 cm, nerez, ø 25 mm | 23,- EUR |

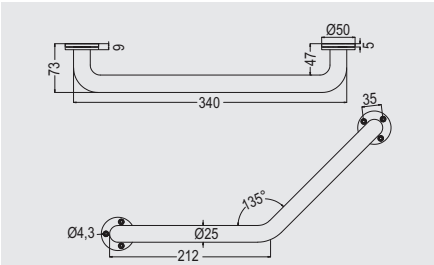


## Madlo pevné

| | | |
|---|---|---|
| KD299 | 55 cm, bílé, pevné | 83,- EUR |

* do vyprodání zásob

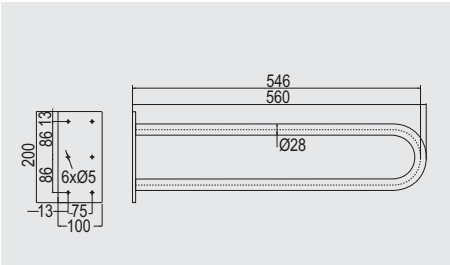


## Madlo sklopné

| | | |
|---|---|---|
| KD300 | 83 cm, bílé, sklopné | 109,- EUR |

* do vyprodání zásob

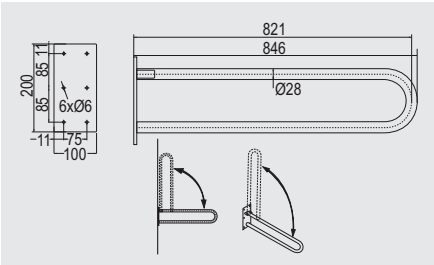


## Sedátko do sprchového koutu

| | | |
|---|---|---|
| CSS121 | bílé/chrom, sklopné, lesk | 97,- EUR |

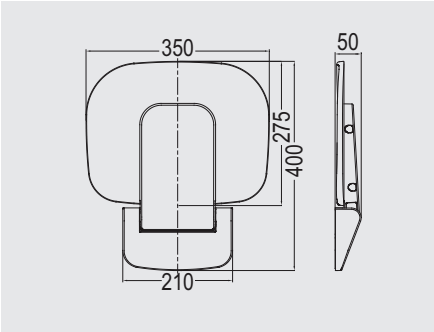


## Sedátko do sprchového koutu

| | | |
|---|---|---|
| CSS121B | černé/chrom, sklopné, lesk | 97,- EUR |

Sedací ergonomická část je vyrobena z duroplastu s protiskluzovou a antibakteriální povrchovou úpravou. Ve sklopeném stavu sedátko zabere malý prostor, a proto je vhodné i do menších sprchových koutů.

- zesílený sklopný mechanismus
- pevná základna
- nosnost: 200 kg
- certifikováno v ITC ZLÍN - Možnost použití pro osoby s omezenou schopností pohybu.
- montážní příslušenství včetně šablony

certifikováno

Označené produkty byly testovány a certifikovány jako výrobek pro osoby s omezenou schopností pohybu a orientace.

# 06 SPRCHOVÉ KOUTY, DVEŘE, BOXY A ZÁSTĚNY

Široká nabídka sprchových koutů a dveří umožňuje vybrat si z množství tvarů, velikostí, způsobů otevírání nebo skleněných výplní.

Samozřejmostí je kompletní sortiment náhradních dílů.

# Pro rychlou očistu nebo relaxaci.

Sprchový kout se v dnešní době stává vedle vany již standardním prvkem moderní koupelny a také muže splňovat bezbariérové řešení osobní hygieny.

# Bezpečnostní skla a luxusní vzhled.

Varianty skel

Čiré

Point

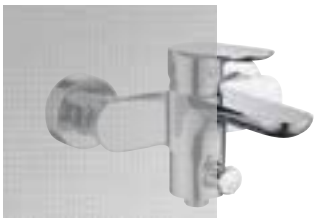

Grape

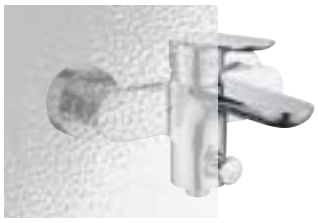

Line

# Pro snadnou údržbu.

EASY CLEAN

OCHRANA SKEL

**Easy clean**

Ochranná vrstva, kterou jsou sprchové kouty a dveře opatřeny již při výrobě. Vytváří na povrchu skla neviditelný štít. Odstřikující voda je odpuzována a nedojde do styku s povrchem skla. Proto nedochází k usazování nečistot ani minerálů, nemnoží se bakterie. Sklo je tedy velmi snadno čistitelné.

**Easy clean plní dvě základní funkce**

**Kapky vody se na vodoodpudivém povrchu skla neudrží a lehce sjíždějí dolů. Kde nejsou kapky, nemá se co usazovat.**

**Kapky, které jsou menší a kterým se podaří na skle udržet, zanechají sice po zaschnutí sediment, ale ten není na povrch skla mechanicky vázán, a proto je možné jej navlhčeným hadříkem snadno setřít.**

Vodoodpudivá vrstva Easy clean je plně odolná vůči čisticím přípravkům běžně používaným na okna a skleněné výplně.

bez povrchové úpravy EASY CLEAN

s povrchovou úpravou EASY CLEAN

Uváděná stavitelnost koutů umožňuje jejich správnou montáž na vaničky Mereo, které jsou namontovány k obkladu.

**Mereo Cleaner** 500 ml

**CK13** **4,50 EUR**

Čistící přípravek pro odstranění nečistot a usazenin na skleněných koutech, bateriích, obkladech a sanitární keramice. Odstraňuje i vodní kámen a bakterie

VÝHODNÝ NÁKUP

**Vyberte svou modelovou řadu.**

**Sprchové kouty Novea** *str. 103*

**Sprchové kouty Lima** *str. 129*

**Sprchové kouty Kora** *str. 159*

**Sprchové kouty Kora light** *str. 163*

**Sprchové boxy** *str. 167*

**Vanové zástěny** *str. 170*

# Novea

## Elegantní design s technicky promyšlenými detaily

Tato série se stává špičkou ve svém segmentu, je vyvinuta na míru podle přání a požadavků zákazníků. Díky přidaným nadčasovým technickým řešením splňuje ty nejpřísnější požadavky na komfort i údržbu. Harmonicky promyšlené detaily spojují eleganci a funkčnost řady Novea. Sjednocený design madel a pantů je dokonalou ukázkou kvalitního dílenského zpracování. Chytré řešení pantů, které jsou z vnitřní strany zapuštěné do skla, umožňuje setřít sklo stěrkou bez zadrhnutí nebo vyhýbání. Stavitelnost navíc umožňuje perfektní seřízení dveří.

Vysazovací panty zaručují snadnou montáž. Dveře pomocí pantů jednoduše nasadíte nebo vysadíte jako u klasických dveří. Zdvihací systém pantů s aretací v krajních polohách umožňuje tiché komfortní otevírání bez nepříjemného drhnutí spodního těsnění o podlahu. Při otevření se část pantu, na kterém je upevněné dveřní sklo, pozvedne o několik milimetrů (obr. č. 2) a otevření je tak pohodlnější. Při zavření dveří naopak pant dosedne na původní místo (obr. 1), dveře se o několik milimetrů sníží a spodní část se tak lépe dotěsní.

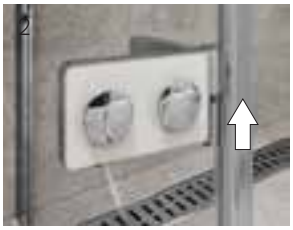

1. Masivní zdvihací panty (poloha zavřeno)
2. Zapuštěné šrouby pantů z vnitřní strany (poloha otevřeno)
3. Vzpěra na zavětrování
4. Dveřní těsnění s magnety
5. Elegantní madlo

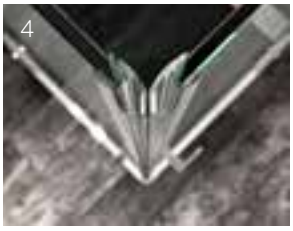

Podívejte se jak jednoduše lze sestavit kouty řady Novea.

Návody, představení produktů, inspirace na **YouTube kanálu Mereo**

# Sprchový kout čtvrtkruhový

**Chrom ALU profil, Čiré sklo s ochrannou vrstvou Easy clean** EASY CLEAN

| kód | rozměr A x B x C (mm) | stavitelnost stran A x B od - do (mm) | vstup D (mm) | E - pevný díl | **cena EUR** |
|---|---|---|---|---|---|
| **CK70101Z** | 900 x 900 x 2000 | 872 - 892 x 872 - 892 | 740 | 394 | **627,-** |

- maximální kvalita
- chromované mosazné zdvihací panty
- panty na vnitřní straně zapuštěné do skla
- designová madla
- **bezpečnostní sklo 6 mm**
- rádius vaničky R550
- **ochranná vrstva Easy clean**
- **výška 200 cm**

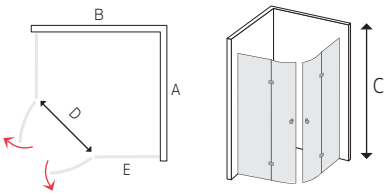


Stavitelnost = montážní rozměr od rohu na střed fixační lišty

BARVA CHROM | 200 CM | SKLO 6 | EASY CLEAN | 5 LET ZÁRUKA

# Sprchové dveře

**Chrom ALU profil, Čiré sklo s ochrannou vrstvou Easy clean** EASY CLEAN

| kód | rozměr A x B (mm) | stavitelnost stran A od - do (mm) | vstup D (mm) | dveře | **cena EUR** |
|---|---|---|---|---|---|
| **CK10411ZL** | 1200 x 2000 | 1185 - 1210 | 600 | L | **506,-** |
| **CK10411ZP** | 1200 x 2000 | 1185 - 1210 | 600 | P | **506,-** |
| **CK10511ZL** | 1100 x 2000 | 1085 - 1110 | 600 | L | **481,-** |
| **CK10511ZP** | 1100 x 2000 | 1085 - 1110 | 600 | P | **481,-** |
| **CK10311ZL** | 1000 x 2000 | 985 - 1010 | 600 | L | **457,-** |
| **CK10311ZP** | 1000 x 2000 | 985 - 1010 | 600 | P | **457,-** |
| **CK10211ZL** | 900 x 2000 | 885 - 910 | 600 | L | **441,-** |
| **CK10211ZP** | 900 x 2000 | 885 - 910 | 600 | P | **441,-** |
| **CK10111ZL** | 800 x 2000 | 785 - 810 | 600 | L | **425,-** |
| **CK10111ZP** | 800 x 2000 | 785 - 810 | 600 | P | **425,-** |

- maximální kvalita
- chromované mosazné zdvihací panty
- panty na vnitřní straně zapuštěné do skla
- designové madlo
- **bezpečnostní sklo 6 mm**
- **ochranná vrstva Easy clean**
- **výška 200 cm**

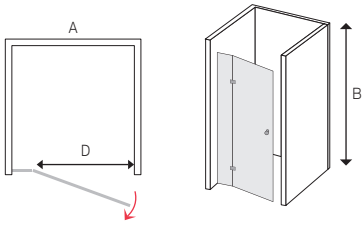


EASY CLEAN | BARVA CHROM | 200 CM | SKLO 6 | L OTEVÍRÁNÍ DVEŘÍ | P OTEVÍRÁNÍ DVEŘÍ | 5 LET ZÁRUKA

# **Sprchový kout obdélníkový,** dveře a pevný díl

**Chrom ALU profil, Čiré sklo s ochrannou vrstvou Easy clean** EASY CLEAN

| kód | rozměr A x B x C (mm) dveře x pevný díl x výška | stavitelnost stran A x B od - do (mm) | vstup D (mm) | dveře | **cena EUR** |
|---|---|---|---|---|---|
| **CK10416ZL** | 1200 x 1000 x 2000 | 1162 - 1182 x 962 - 982 | 600 | L | **825,-** |
| **CK10416ZP** | 1200 x 1000 x 2000 | 1162 - 1182 x 962 - 982 | 600 | P | **825,-** |
| **CK10415ZL** | 1200 x 900 x 2000 | 1162 - 1182 x 862 - 882 | 600 | L | **781,-** |
| **CK10415ZP** | 1200 x 900 x 2000 | 1162 - 1182 x 862 - 882 | 600 | P | **781,-** |
| **CK10414ZL** | 1200 x 800 x 2000 | 1162 - 1182 x 762 - 782 | 600 | L | **740,-** |
| **CK10414ZP** | 1200 x 800 x 2000 | 1162 - 1182 x 762 - 782 | 600 | P | **740,-** |
| **CK10517ZL** | 1100 x 1200 x 2000 | 1062 - 1082 x 1162 - 1182 | 600 | L | **862,-** |
| **CK10517ZP** | 1100 x 1200 x 2000 | 1062 - 1082 x 1162 - 1182 | 600 | P | **862,-** |
| **CK10516ZL** | 1100 x 1000 x 2000 | 1062 - 1082 x 962 - 982 | 600 | L | **801,-** |
| **CK10516ZP** | 1100 x 1000 x 2000 | 1062 - 1082 x 962 - 982 | 600 | P | **801,-** |
| **CK10515ZL** | 1100 x 900 x 2000 | 1062 - 1082 x 862 - 882 | 600 | L | **757,-** |
| **CK10515ZP** | 1100 x 900 x 2000 | 1062 - 1082 x 862 - 882 | 600 | P | **757,-** |
| **CK10514ZL** | 1100 x 800 x 2000 | 1062 - 1082 x 762 - 782 | 600 | L | **716,-** |
| **CK10514ZP** | 1100 x 800 x 2000 | 1062 - 1082 x 762 - 782 | 600 | P | **716,-** |

- maximální kvalita
- chromované mosazné zdvihací panty
- panty na vnitřní straně zapuštěné do skla
- designové madlo
- **bezpečnostní sklo 6 mm***
- **ochranná vrstva Easy clean**
- **výška 200 cm**

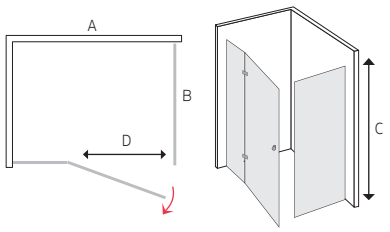


*Pevný díl 1000 a 1200 mm má sklo o tloušťce 8 mm
Stavitelnost = montážní rozměr od rohu na střed fixační lišty

EASY CLEAN | BARVA CHROM | 200 CM | SKLO 6 | L OTEVÍRÁNÍ DVEŘÍ | P OTEVÍRÁNÍ DVEŘÍ | 5 LET ZÁRUKA

# **Sprchový kout obdélníkový,** dveře a pevný díl

**Chrom ALU profil, Čiré sklo s ochrannou vrstvou Easy clean** EASY CLEAN

| kód | rozměr A x B x C (mm) dveře x pevný díl x výška | stavitelnost stran A x B od - do (mm) | vstup D (mm) | dveře | **cena EUR** |
|---|---|---|---|---|---|
| **CK10317ZL** | 1000 x 1200 x 2000 | 962 - 982 x 1162 - 1182 | 600 | L | **838,-** |
| **CK10317ZP** | 1000 x 1200 x 2000 | 962 - 982 x 1162 - 1182 | 600 | P | **838,-** |
| **CK10315ZL** | 1000 x 900 x 2000 | 962 - 982 x 862 - 882 | 600 | L | **732,-** |
| **CK10315ZP** | 1000 x 900 x 2000 | 962 - 982 x 862 - 882 | 600 | P | **732,-** |
| **CK10314ZL** | 1000 x 800 x 2000 | 962 - 982 x 762 - 782 | 600 | L | **692,-** |
| **CK10314ZP** | 1000 x 800 x 2000 | 962 - 982 x 762 - 782 | 600 | P | **692,-** |
| **CK10217ZL** | 900 x 1200 x 2000 | 862 - 882 x 1162 - 1182 | 600 | L | **821,-** |
| **CK10217ZP** | 900 x 1200 x 2000 | 862 - 882 x 1162 - 1182 | 600 | P | **821,-** |
| **CK10216ZL** | 900 x 1000 x 2000 | 862 - 882 x 962 - 982 | 600 | L | **761,-** |
| **CK10216ZP** | 900 x 1000 x 2000 | 862 - 882 x 962 - 982 | 600 | P | **761,-** |
| **CK10214ZL** | 900 x 800 x 2000 | 862 - 882 x 762 - 782 | 600 | L | **676,-** |
| **CK10214ZP** | 900 x 800 x 2000 | 862 - 882 x 762 - 782 | 600 | P | **676,-** |
| **CK10117ZL** | 800 x 1200 x 2000 | 762 - 782 x 1162 - 1182 | 600 | L | **805,-** |
| **CK10117ZP** | 800 x 1200 x 2000 | 762 - 782 x 1162 - 1182 | 600 | P | **805,-** |
| **CK10116ZL** | 800 x 1000 x 2000 | 762 - 782 x 962 - 982 | 600 | L | **744,-** |
| **CK10116ZP** | 800 x 1000 x 2000 | 762 - 782 x 962 - 982 | 600 | P | **744,-** |
| **CK10115ZL** | 800 x 900 x 2000 | 762 - 782 x 862 - 882 | 600 | L | **700,-** |
| **CK10115ZP** | 800 x 900 x 2000 | 762 - 782 x 862 - 882 | 600 | P | **700,-** |

- maximální kvalita
- chromované mosazné zvihací panty
- panty na vnitřní straně zapuštěné do skla
- designové madlo
- **bezpečnostní sklo 6 mm***
- **ochranná vrstva Easy clean**
- **výška 200 cm**

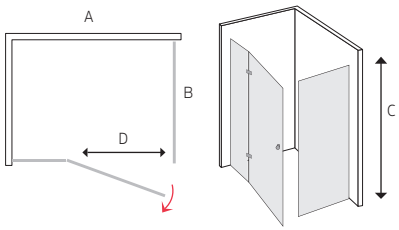


*Pevný díl 1000 a 1200 mm má sklo o tloušťce 8 mm

Stavitelnost = montážní rozměr od rohu na střed fixační lišty

EASY CLEAN | BARVA CHROM | 200 CM | SKLO 6 | OTEVÍRÁNÍ DVEŘÍ L | OTEVÍRÁNÍ DVEŘÍ P | 5 LET ZÁRUKA

# **Sprchový kout čtvercový,** dveře a pevný díl

**Chrom ALU profil, Čiré sklo s ochrannou vrstvou Easy clean** EASY CLEAN

| kód | rozměr A x B x C (mm) dveře x pevný díl x výška | stavitelnost stran A x B od - do (mm) | vstup D (mm) | dveře | **cena EUR** |
|---|---|---|---|---|---|
| **CK10417ZL** | 1200 x1200 x 2000 | 1162 - 1182 x 1162 - 1182 | 600 | L | **886,-** |
| **CK10417ZP** | 1200 x1200 x 2000 | 1162 - 1182 x 1162 - 1182 | 600 | P | **886,-** |
| **CK10316ZL** | 1000 x 1000 x 2000 | 962 - 982 x 962 - 982 | 600 | L | **777,-** |
| **CK10316ZP** | 1000 x 1000 x 2000 | 962 - 982 x 962 - 982 | 600 | P | **777,-** |
| **CK10215ZL** | 900 x 900 x 2000 | 862 - 882 x 862 - 882 | 600 | L | **716,-** |
| **CK10215ZP** | 900 x 900 x 2000 | 862 - 882 x 862 - 882 | 600 | P | **716,-** |
| **CK10114ZL** | 800 x 800 x 2000 | 762 - 782 x 762 - 782 | 600 | L | **659,-** |
| **CK10114ZP** | 800 x 800 x 2000 | 762 - 782 x 762 - 782 | 600 | P | **659,-** |

- maximální kvalita
- chromované mosazné zdvihací panty
- panty na vnitřní straně zapuštěné do skla
- designové madlo
- **bezpečnostní sklo 6 mm***
- **ochranná vrstva Easy clean**
- **výška 200 cm**

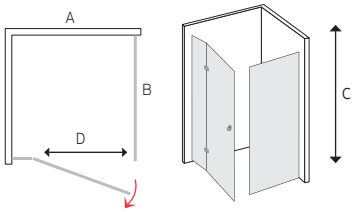


*Pevný díl 1000 a 1200 mm má sklo o tloušťce 8 mm
Stavitelnost = montážní rozměr od rohu na střed fixační lišty

EASY CLEAN | BARVA CHROM | 200 CM | SKLO 6 | L OTEVÍRÁNÍ DVEŘÍ | P OTEVÍRÁNÍ DVEŘÍ | 5 LET ZÁRUKA

# **Sprchový kout obdélníkový,** vstup rohem

**Chrom ALU profil, Čiré sklo s ochrannou vrstvou Easy clean** EASY CLEAN

| kód | rozměr A x B x C (mm) | stavitelnost stran A x B od - do (mm) | vstup D (mm) | dveře | **cena EUR** |
|---|---|---|---|---|---|
| **CK10418ZVR** | 1200 x 1100 x 2000 | 1162 - 1182 x 1062 - 1082 | 860 | L/P | **858,-** |
| **CK10416ZVR** | 1200 x 1000 x 2000 | 1162 - 1182 x 962 - 982 | 860 | L/P | **838,-** |
| **CK10415ZVR** | 1200 x 900 x 2000 | 1162 - 1182 x 862 - 882 | 860 | L/P | **821,-** |
| **CK10414ZVR** | 1200 x 800 x 2000 | 1162 - 1182 x 762 - 782 | 860 | L/P | **809,-** |
| **CK10516ZVR** | 1100 x 1000 x 2000 | 1062 - 1082 x 962 - 982 | 860 | L/P | **817,-** |
| **CK10515ZVR** | 1100 x 900 x 2000 | 1062 - 1082 x 862 - 882 | 860 | L/P | **801,-** |
| **CK10514ZVR** | 1100 x 800 x 2000 | 1062 - 1082 x 762 - 782 | 860 | L/P | **789,-** |
| **CK10315ZVR** | 1000 x 900 x 2000 | 962 - 982 x 862 - 882 | 860 | L/P | **781,-** |
| **CK10314ZVR** | 1000 x 800 x 2000 | 962 - 982 x 762 - 782 | 860 | L/P | **769,-** |
| **CK10214ZVR** | 900 x 800 x 2000 | 862 - 882 x 762 - 782 | 860 | L/P | **753,-** |

- maximální kvalita
- chromované mosazné zdvihací panty
- panty na vnitřní straně zapuštěné do skla
- designová madla
- **bezpečnostní sklo 6 mm**
- **ochranná vrstva Easy clean**
- **výška 200 cm**

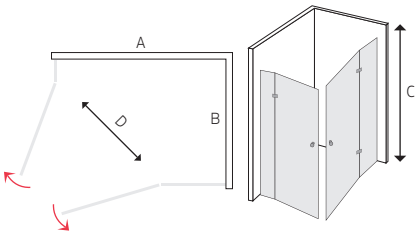


Stavitelnost = montážní rozměr od rohu na střed fixační lišty

EASY CLEAN | BARVA CHROM | 200 CM | SKLO 6 | L|P VARIANTA MONTÁŽE | 5 LET ZÁRUKA

# **Sprchový kout čtvercový,** vstup rohem

**Chrom ALU profil, Čiré sklo s ochrannou vrstvou Easy clean** EASY CLEAN

| kód | rozměr A x B x C (mm) | stavitelnost stran A x B od - do (mm) | vstup D (mm) | dveře | **cena EUR** |
|---|---|---|---|---|---|
| **CK10417ZVR** | 1200 x 1200 x 2000 | 1162 - 1182 x 1162 - 1182 | 860 | L/P | **878,-** |
| **CK10518ZVR** | 1100 x 1100 x 2000 | 1062 - 1082 x 1062 - 1082 | 860 | L/P | **838,-** |
| **CK10316ZVR** | 1000 x 1000 x 2000 | 962 - 982 x 962 - 982 | 860 | L/P | **793,-** |
| **CK10215ZVR** | 900 x 900 x 2000 | 862 - 882 x 862 - 882 | 860 | L/P | **765,-** |
| **CK10114ZVR** | 800 x 800 x 2000 | 762 - 782 x 762 - 782 | 860 | L/P | **736,-** |

- maximální kvalita
- chromované mosazné zdvihací panty
- panty na vnitřní straně zapuštěné do skla
- designová madla
- **bezpečnostní sklo 6 mm**
- **ochranná vrstva Easy clean**
- **výška 200 cm**

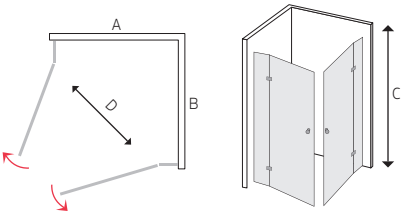


Stavitelnost = montážní rozměr od rohu na střed fixační lišty

EASY CLEAN | BARVA CHROM | 200 CM | SKLO 6 | L|P VARIANTA MONTÁŽE | 5 LET ZÁRUKA

NEW

# **Sprchové dveře,** zalamovací

**Chrom ALU profil, Čiré sklo s ochrannou vrstvou Easy clean** EASY CLEAN

| kód | rozměr A x B (mm) | stavitelnost stran A od - do (mm) | vstup D (mm) | **cena EUR** |
|---|---|---|---|---|
| **CK10843ZL** | 1200 x 2000 | 1183 -1200 | 1049 | **481,-** |
| **CK10843ZP** | 1200 x 2000 | 1183 - 1200 | 1049 | **481,-** |
| **CK10853ZL** | 1100 x 2000 | 1083 - 1100 | 949 | **457,-** |
| **CK10853ZP** | 1100 x 2000 | 1083 - 1100 | 949 | **457,-** |
| **CK10833ZL** | 1000 x 2000 | 983 - 1000 | 849 | **433,-** |
| **CK10833ZP** | 1000 x 2000 | 983 - 1000 | 849 | **433,-** |
| **CK10823ZL** | 900 x 2000 | 883 - 900 | 749 | **417,-** |
| **CK10823ZP** | 900 x 2000 | 883 - 900 | 749 | **417,-** |
| **CK10813ZL** | 800 x 2000 | 783 - 800 | 649 | **400,-** |
| **CK10813ZP** | 800 x 2000 | 783 - 800 | 649 | **400,-** |

k dispozici od 12/2024

- maximální kvalita
- chromované mosazné zdvihací panty
- panty na vnitřní straně zapuštěné do skla
- designové madlo
- zalomení dveří dovnitř i ven, velká výhoda širokého vstupu
- **bezpečnostní sklo 6 mm**
- **ochranná vrstva Easy clean**
- **výška 200 cm**

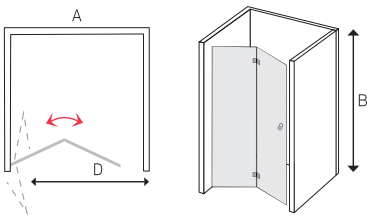


EASY CLEAN | BARVA CHROM | 200 CM | SKLO 6 | L OTEVÍRÁNÍ DVEŘÍ | P OTEVÍRÁNÍ DVEŘÍ | 5 LET ZÁRUKA

NEW

# **Sprchový kout obdélníkový,** zalamovací dveře a pevný díl

**Chrom ALU profil, Čiré sklo s ochrannou vrstvou Easy clean** EASY CLEAN

| kód | rozměr A x B x C (mm) dveře x pevný díl x výška | stavitelnost stran A x B od - do (mm) | vstup D (mm) | **cena EUR** |
|---|---|---|---|---|
| **CK13843ZL** | 1200 x 1000 x 2000 | 1162 - 1175 x 962 - 975 | 1049 | **708,-** |
| **CK13843ZP** | 1200 x 1000 x 2000 | 1162 - 1175 x 962 - 975 | 1049 | **708,-** |
| **CK12843ZL** | 1200 x 900 x 2000 | 1162 - 1175 x 1062 - 1075 | 1049 | **692,-** |
| **CK12843ZP** | 1200 x 900 x 2000 | 1162 - 1175 x 1062 - 1075 | 1049 | **692,-** |
| **CK11843ZL** | 1200 x 800 x 2000 | 1162 - 1175 x 762 - 775 | 1049 | **663,-** |
| **CK11843ZP** | 1200 x 800 x 2000 | 1162 - 1175 x 762 - 775 | 1049 | **663,-** |
| **CK14853ZL** | 1100 x 1200 x 2000 | 1062 - 1075 x 1162 - 1175 | 949 | **801,-** |
| **CK14853ZP** | 1100 x 1200 x 2000 | 1062 - 1075 x 1162 - 1175 | 949 | **801,-** |
| **CK13853ZL** | 1100 x 1000 x 2000 | 1062 - 1075 x 962 - 975 | 949 | **684,-** |
| **CK13853ZP** | 1100 x 1000 x 2000 | 1062 - 1075 x 962 - 975 | 949 | **684,-** |
| **CK12853ZL** | 1100 x 900 x 2000 | 1062 - 1075 x 862 - 875 | 949 | **667,-** |
| **CK12853ZP** | 1100 x 900 x 2000 | 1062 - 1075 x 862 - 875 | 949 | **667,-** |
| **CK11853ZL** | 1100 x 800 x 2000 | 1062 - 1075 x 762 - 775 | 949 | **639,-** |
| **CK11853ZP** | 1100 x 800 x 2000 | 1062 - 1075 x 762 - 775 | 949 | **639,-** |

- maximální kvalita
- chromované mosazné zdvihací panty
- panty na vnitřní straně zapuštěné do skla
- designová madla
- zalomení dveří dovnitř i ven, velká výhoda širokého vstupu
- **bezpečnostní sklo 6 mm***
- **ochranná vrstva Easy clean**
- **výška 200 cm**

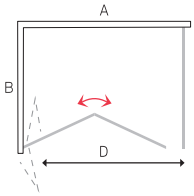


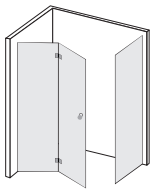

k dispozici od 12/2024

*Pevný díl 1000 a 1200 mm má sklo o tloušťce 8 mm
Stavitelnost = montážní rozměr od rohu na střed fixační lišty

EASY CLEAN | BARVA CHROM | 200 CM | SKLO 6 | OTEVÍRÁNÍ DVEŘÍ L | OTEVÍRÁNÍ DVEŘÍ P | 5 LET ZÁRUKA

NEW

# **Sprchový kout obdélníkový,** zalamovací dveře a pevný díl

**Chrom ALU profil, Čiré sklo s ochrannou vrstvou Easy clean** EASY CLEAN

| kód | rozměr A x B x C (mm) dveře x pevný díl x výška | stavitelnost stran A x B od - do (mm) | vstup D (mm) | **cena EUR** |
|---|---|---|---|---|
| **CK14833ZL** | 1000 x 1200 x 2000 | 962 - 975 x 1162 - 1175 | 849 | **776,-** |
| **CK14833ZP** | 1000 x 1200 x 2000 | 962 - 975 x 1162 - 1175 | 849 | **776,-** |
| **CK12833ZL** | 1000 x 900 x 2000 | 962 - 975 x 862 - 875 | 849 | **643,-** |
| **CK12833ZP** | 1000 x 900 x 2000 | 962 - 975 x 862 - 875 | 849 | **643,-** |
| **CK11833ZL** | 1000 x 800 x 2000 | 962 - 775 x 762 - 775 | 849 | **615,-** |
| **CK11833ZP** | 1000 x 800 x 2000 | 962 - 775 x 762 - 775 | 849 | **615,-** |
| **CK14823ZL** | 900 x 1200 x 2000 | 862 - 875 x 1162 - 1175 | 749 | **760,-** |
| **CK14823ZP** | 900 x 1200 x 2000 | 862 - 875 x 1162 - 1175 | 749 | **760,-** |
| **CK13823ZL** | 900 x 1000 x 2000 | 862 - 875 x 962 - 975 | 749 | **643,-** |
| **CK13823ZP** | 900 x 1000 x 2000 | 862 - 875 x 962 - 975 | 749 | **643,-** |
| **CK11823ZL** | 900 x 800 x 2000 | 862 - 875 x 762 - 775 | 749 | **599,-** |
| **CK11823ZP** | 900 x 800 x 2000 | 862 - 875 x 762 - 775 | 749 | **599,-** |
| **CK14813ZL** | 800 x 1200 x 2000 | 762 - 775 x 1162 - 1175 | 649 | **744,-** |
| **CK14813ZP** | 800 x 1200 x 2000 | 762 - 775 x 1162 - 1175 | 649 | **744,-** |
| **CK13813ZL** | 800 x 1000 x 2000 | 762 - 775 x 962 - 975 | 649 | **627,-** |
| **CK13813ZP** | 800 x 1000 x 2000 | 62 - 775 x 962 - 975 | 649 | **627,-** |
| **CK12813ZL** | 800 x 900 x 2000 | 762 - 775 x 862 - 875 | 649 | **611,-** |
| **CK12813ZP** | 800 x 900 x 2000 | 762 - 775 x 862 - 875 | 649 | **611,-** |

- maximální kvalita
- chromované mosazné zdvihací panty
- panty na vnitřní straně zapuštěné do skla
- designová madla
- zalomení dveří dovnitř i ven, velká výhoda širokého vstupu
- **bezpečnostní sklo 6 mm***
- **ochranná vrstva Easy clean**
- **výška 200 cm**

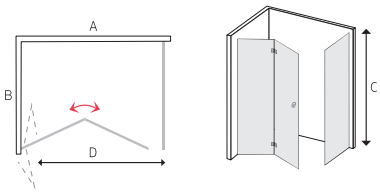


k dispozici od 11/2024

*Pevný díl 1000 a 1200 mm má sklo o tloušťce 8 mm

Stavitelnost = montážní rozměr od rohu na střed fixační lišty

EASY CLEAN | BARVA CHROM | 200 CM | SKLO 6 | OTEVÍRÁNÍ DVEŘÍ L | OTEVÍRÁNÍ DVEŘÍ P | 5 LET ZÁRUKA

NEW

# **Sprchový kout čtvercový,** zalamovací dveře a pevný díl

**Chrom ALU profil, Čiré sklo s ochrannou vrstvou Easy clean** EASY CLEAN

| kód | rozměr A x B x C (mm) dveře x pevný díl x výška | stavitelnost stran A x B od - do (mm) | vstup D (mm) | **cena EUR** |
|---|---|---|---|---|
| **CK14843ZL** | 1200 x 1200 x 2000 | 1162 - 1175 x 1162 - 1175 | 1049 | **825,-** |
| **CK14843ZP** | 1200 x 1200 x 2000 | 1162 - 1175 x 1162 - 1175 | 1049 | **825,-** |
| **CK13833ZL** | 1000 x 1000 x 2000 | 962 - 975 x 962 - 975 | 849 | **659,-** |
| **CK13833ZP** | 1000 x 1000 x 2000 | 962 - 975 x 962 - 975 | 849 | **659,-** |
| **CK12823ZL** | 900 x 900 x 2000 | 862 - 875 x 862 - 875 | 749 | **627,-** |
| **CK12823ZP** | 900 x 900 x 2000 | 862 - 875 x 862 - 875 | 749 | **627,-** |
| **CK11813ZL** | 800 x 800 x 2000 | 762 -775 x 762 - 775 | 649 | **582,-** |
| **CK11813ZP** | 800 x 800 x 2000 | 762 -775 x 762 - 775 | 649 | **582,-** |

k dispozici od 12/2024

- maximální kvalita
- chromované mosazné zdvihací panty
- panty na vnitřní straně zapuštěné do skla
- designová madla
- zalomení dveří dovnitř i ven, velká výhoda širokého vstupu
- **bezpečnostní sklo 6 mm***
- **ochranná vrstva Easy clean**
- **výška 200 cm**

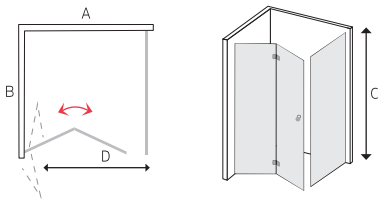


*Pevný díl 1000 a 1200 mm má sklo o tloušťce 8 mm
Stavitelnost = montážní rozměr od rohu na střed fixační lišty

EASY CLEAN | BARVA CHROM | 200 CM | SKLO 6 | OTEVÍRÁNÍ DVEŘÍ L | OTEVÍRÁNÍ DVEŘÍ P | 5 LET ZÁRUKA

NEW

# **Sprchový kout obdélníkový,** zalamovací dveře, vstup rohem

**Chrom ALU profil, Čiré sklo s ochrannou vrstvou Easy clean** EASY CLEAN

| kód | rozměr A x B x C (mm) | stavitelnost stran A x B od - do (mm) | vstup D (mm) | **cena EUR** |
|---|---|---|---|---|
| **CK14853ZVR** | 1200 x 1100 x 2000 | 1162 - 1175 x 1062 - 1075 | 1314 | **777,-** |
| **CK14833ZVR** | 1200 x 1000 x 2000 | 1162 - 1175 x 962 - 975 | 1250 | **757,-** |
| **CK14823ZVR** | 1200 x 900 x 2000 | 1162 - 1175 x 862 - 875 | 1190 | **740,-** |
| **CK14813ZVR** | 1200 x 800 x 2000 | 1162 - 1175 x 762 - 775 | 1136 | **728,-** |
| **CK15843ZVR** | 1100 x 1200 x 2000 | 1062 - 1075 x 1162 - 1175 | 1314 | **777,-** |
| **CK15833ZVR** | 1100 x 1000 x 2000 | 1062 - 1075 x 962 - 975 | 1173 | **736,-** |
| **CK15823ZVR** | 1100 x 900 x 2000 | 1062 - 1075 x 862 - 875 | 1110 | **720,-** |
| **CK15813ZVR** | 1100 x 800 x 2000 | 1062 - 1075 x 762 - 775 | 1151 | **708,-** |
| **CK13843ZVR** | 1000 x 1200 x 2000 | 962 - 975 x 1162 - 1175 | 1250 | **757,-** |
| **CK13853ZVR** | 1000 x 1100 x 2000 | 962 - 975 x 1062 - 1075 | 1173 | **736,-** |
| **CK13823ZVR** | 1000 x 900 x 2000 | 962 - 975 x 862 - 875 | 1032 | **700,-** |
| **CK13813ZVR** | 1000 x 800 x 2000 | 962 - 975 x 762 - 775 | 970 | **688,-** |
| **CK12843ZVR** | 900 x 1200 x 2000 | 862 - 875 x 1162 - 1175 | 1190 | **740,-** |
| **CK12853ZVR** | 900 x 1100 x 2000 | 862 - 875 x 1062 - 1075 | 1110 | **720,-** |
| **CK12833ZVR** | 900 x 1000 x 2000 | 862 - 875 x 962 - 975 | 1032 | **700,-** |
| **CK12813ZVR** | 900 x 800 x 2000 | 862 - 875 x 762 - 775 | 891 | **676,-** |
| **CK11843ZVR** | 800 x 1200 x 2000 | 762 - 775 x 1162 - 1175 | 1136 | **728,-** |
| **CK11853ZVR** | 800 x 1100 x 2000 | 762 - 775 x 1062 - 1075 | 1151 | **708,-** |
| **CK11833ZVR** | 800 x 1000 x 2000 | 762 - 775 x 962 - 975 | 970 | **688,-** |
| **CK11823ZVR** | 800 x 900 x 2000 | 762 - 775 x 862 - 875 | 891 | **676,-** |

- maximální kvalita
- chromované mosazné zdvihacípanty
- panty na vnitřní straně zapuštěné do skla
- designová madla
- zalomení dveří dovnitř i ven, velká výhoda širokého vstupu
- **bezpečnostní sklo 6 mm**
- **ochranná vrstva Easy clean**
- **výška 200 cm**

Pozor, kout nelze zrcadlově otočit, zvolte správně délku stran A a B, podle použití v levém nebo pravém rohu místnosti.

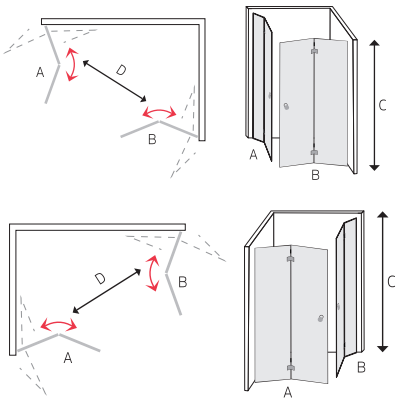


k dispozici od 12/2024

Stavitelnost = montážní rozměr od rohu na střed fixační lišty

EASY CLEAN | BARVA CHROM | 200 CM | SKLO 6 | 5 LET ZÁRUKA

NEW

# **Sprchový kout čtvercový,** zalamovací dveře, vstup rohem

**Chrom ALU profil, Čiré sklo s ochrannou vrstvou Easy clean** EASY CLEAN

| kód | rozměr A x B x C (mm) | stavitelnost stran A x B od - do (mm) | vstup D (mm) | **cena EUR** |
|---|---|---|---|---|
| **CK14843ZVR** | 1200 x 1200 x 2000 | 1162 - 1175 x 1162 - 1175 | 1383 | **793,-** |
| **CK15853ZVR** | 1100 x 1100 x 2000 | 1062 - 1075 x 1062 - 1075 | 1241 | **757,-** |
| **CK13833ZVR** | 1000 x 1000 x 2000 | 962 -975 x 962 - 975 | 1100 | **716,-** |
| **CK12823ZVR** | 900 x 900 x 2000 | 862 - 875 x 862 - 875 | 960 | **688,-** |
| **CK11813ZVR** | 800 x 800 x 2000 | 762 - 775 x 762 - 775 | 817 | **663,-** |

k dispozici od 12/2024

- maximální kvalita
- chromované mosazné zdvihací panty
- panty na vnitřní straně zapuštěné do skla
- designová madla
- zalomení dveří dovnitř i ven, velká výhoda širokého vstupu
- **bezpečnostní sklo 6 mm**
- **ochranná vrstva Easy clean**
- **výška 200 cm**

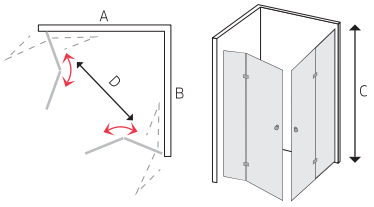


Stavitelnost = montážní rozměr od rohu na střed fixační lišty

EASY CLEAN | BARVA CHROM | 200 CM | SKLO 6 | L|P VARIANTA MONTÁŽE | 5 LET ZÁRUKA

NEW

# **Sprchový kout,** pivotové dveře

**Chrom ALU profil, Čiré sklo s ochrannou vrstvou Easy clean** EASY CLEAN

| kód | rozměr A x B (mm) | stavitelnost stran A od - do (mm) | vstup D (mm) | **cena EUR** |
|---|---|---|---|---|
| **CK10933Z** | 1000 x 2000 | 983 - 1000 | 903 | **348,-** |
| **CK10923Z** | 900 x 2000 | 883 - 900 | 803 | **323,-** |
| **CK10913Z** | 800 x 2000 | 783 - 800 | 703 | **303,-** |
| **CK10903Z** | 700 x 2000 | 683 - 700 | 603 | **283,-** |

k dispozici od 1/2025

- maximální kvalita
- zdvihací pant, aretace v krajních polohách
- designové madlo
- **bezpečnostní sklo 6 mm**
- **ochranná vrstva Easy clean**
- **výška 200 cm**

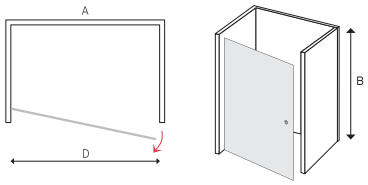


EASY CLEAN | BARVA CHROM | 200 CM | SKLO 6 | L|P VARIANTA MONTÁŽE | 5 LET ZÁRUKA

NEW

# **Sprchový kout obdélníkový,** pivotové dveře a pevný díl

**Chrom ALU profil, Čiré sklo s ochrannou vrstvou Easy clean** EASY CLEAN

| kód | rozměr A x B x C (mm) dveře x pevný díl x výška | stavitelnost stran A x B od - do (mm) | vstup D (mm) | **cena EUR** |
|---|---|---|---|---|
| **CK14933Z** | 1000 x 1200 x 2000 | 962 - 975 x 1162 - 1175 | 903 | **691,-** |
| **CK12933Z** | 1000 x 900 x 2000 | 962 - 975 x 862 - 875 | 903 | **558,-** |
| **CK11933Z** | 1000 x 800 x 2000 | 962 - 975 x 762 - 775 | 903 | **530,-** |
| **CK14923Z** | 900 x 1200 x 2000 | 862 - 875 x 1162 - 1175 | 803 | **667,-** |
| **CK13923Z** | 900 x 1000 x 2000 | 862 - 875 x 962 - 975 | 803 | **550,-** |
| **CK11923Z** | 900 x 800 x 2000 | 862 - 875 x 762 - 775 | 803 | **506,-** |
| **CK14913Z** | 800 x 1200 x 2000 | 762 - 775 x 1162 - 1175 | 703 | **647,-** |
| **CK13913Z** | 800 x 1000 x 2000 | 762 - 775 x 962 - 975 | 703 | **530,-** |
| **CK12913Z** | 800 x 900 x 2000 | 762 - 775 x 862 - 875 | 703 | **514,-** |
| **CK14903Z** | 700 x 1200 x 2000 | 662 - 675 x 1162 - 1175 | 603 | **627,-** |
| **CK13903Z** | 700 x 1000 x 2000 | 662 - 675 x 962 - 975 | 603 | **510,-** |
| **CK12903Z** | 700 x 900 x 2000 | 662 - 675 x 862 - 875 | 603 | **493,-** |
| **CK11903Z** | 700 x 800 x 2000 | 662 - 675 x 762 - 775 | 603 | **465,-** |

k dispozici od 1/2025

- maximální kvalita
- zdvihací pant, aretace v krajních polohách
- designové madlo
- **bezpečnostní sklo 6 mm***
- **ochranná vrstva Easy clean**
- **výška 200 cm**

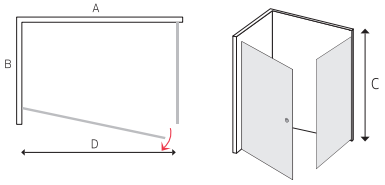


*Pevný díl 1000 a 1200 mm má sklo o tloušťce 8 mm
Stavitelnost = montážní rozměr od rohu na střed fixační lišty

EASY CLEAN | BARVA CHROM | 200 CM | SKLO 6 | VARIANTA MONTÁŽE | 5 LET ZÁRUKA

NEW

# **Sprchový kout čtvercový**, pivotové dveře a pevný díl

**Chrom ALU profil, Čiré sklo s ochrannou vrstvou Easy clean** EASY CLEAN

| kód | rozměr A x B x C (mm) dveře x pevný díl x výška | stavitelnost stran A x B od - do (mm) | vstup D (mm) | **cena EUR** |
|---|---|---|---|---|
| **CK13933Z** | 1000 x 1000 x 2000 | 962 - 975 x 962 - 975 | 903 | **574,-** |
| **CK12923Z** | 900 x 900 x 2000 | 862 - 875 x 862 - 875 | 803 | **534,-** |
| **CK11913Z** | 800 x 800 x 2000 | 762 - 775 x 762 - 775 | 703 | **485,-** |

k dispozici od 1/2025

- maximální kvalita
- zdvihací pant, aretace v krajních polohách
- designové madlo
- **bezpečnostní sklo 6 mm***
- **ochranná vrstva Easy clean**
- **výška 200 cm**

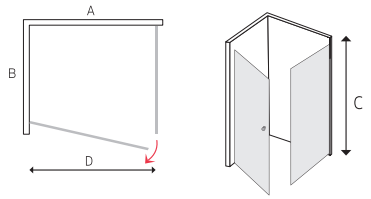


*Pevný díl 1000 a 1200 mm má sklo o tloušťce 8 mm
Stavitelnost = montážní rozměr od rohu na střed fixační lišty

EASY CLEAN | BARVA CHROM | 200 CM | SKLO 6 | VARIANTA MONTÁŽE | 5 LET ZÁRUKA

NEW

# **Sprchový kout obdélníkový,** pivotové dveře, vstup rohem

**Chrom ALU profil, Čiré sklo s ochrannou vrstvou Easy clean** EASY CLEAN

| kód | rozměr A x B x C (mm) | stavitelnost stran A x B od - do (mm) | vstup D (mm) | **cena EUR** |
|---|---|---|---|---|
| **CK13923ZVR** | 1000 x 900 x 2000 | 962 - 975 x 862 - 875 | 1204 | **554,-** |
| **CK13913ZVR** | 1000 x 800 x 2000 | 962 - 975 x 762 - 775 | 1140 | **538,-** |
| **CK13903ZVR** | 1000 x 700 x 2000 | 962 - 975 x 662 - 675 | 1079 | **522,-** |
| **CK12913ZVR** | 900 x 800 x 2000 | 862 - 875 x 762 - 775 | 1063 | **518,-** |
| **CK12903ZVR** | 900 x 700 x 2000 | 862 - 875 x 662 - 675 | 999 | **502,-** |
| **CK11903ZVR** | 800 x 700 x 2000 | 762 - 775 x 662 - 675 | 922 | **485,-** |

k dispozici od 1/2025

- maximální kvalita
- zdvihací pant, aretace v krajních polohách
- designová madla
- **bezpečnostní sklo 6 mm**
- **ochranná vrstva Easy clean**
- **výška 200 cm**

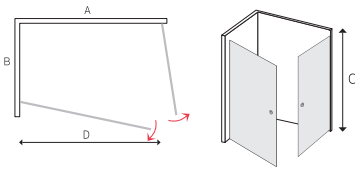


Stavitelnost = montážní rozměr od rohu na střed fixační lišty

EASY CLEAN | BARVA CHROM | 200 CM | SKLO 6 | L|P VARIANTA MONTÁŽE | 5 LET ZÁRUKA

NEW

# **Sprchový kout čtvercový,** pivotové dveře, vstup rohem

**Chrom ALU profil, Čiré sklo s ochrannou vrstvou Easy clean** EASY CLEAN

| kód | rozměr A x B x C (mm) | stavitelnost stran A x B od - do (mm) | vstup D (mm) | **cena EUR** |
|---|---|---|---|---|
| **CK13933ZVR** | 1000 x 1000 x 2000 | 962 - 975 x 962 - 975 | 1272 | **574,-** |
| **CK12923ZVR** | 900 x 900 x 2000 | 862 - 875 x 862 - 875 | 1131 | **534,-** |
| **CK11913ZVR** | 800 x 800 x 2000 | 762 - 775 x 762 - 775 | 990 | **502,-** |
| **CK10903ZVR** | 700 x 700 x 2000 | 662 - 675 x 662 - 675 | 849 | **469,-** |

k dispozici od 1/2025

- maximální kvalita
- zdvihací pant, aretace v krajních polohách
- designová madla
- **bezpečnostní sklo 6 mm**
- **ochranná vrstva Easy clean**
- **výška 200 cm**

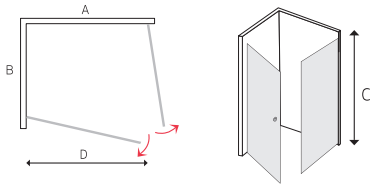


Stavitelnost = montážní rozměr od rohu na střed fixační lišty

EASY CLEAN | BARVA CHROM | 200 CM | SKLO 6 | VARIANTA MONTÁŽE | 5 LET ZÁRUKA

# **Sprchová stěna WALK IN CHROM,** s upevňovacím ramenem

### Chrom ALU profil, Čiré sklo s ochrannou vrstvou Easy clean EASY CLEAN

| kód | | rozměr A x B (mm) | stavitelnost strany A od - do (mm) | čistý rozměr skla D (mm) | cena EUR |
|---|---|---|---|---|---|
| **CK10606H** | | 1400 x 2000 | 1385 - 1405 | 1354 | **485,-** |
| **CK10607H** | NEW | 1300 x 2000 | 1285 - 1305 | 1254 | **445,-** |
| **CK10604H** | | 1200 x 2000 | 1185 - 1205 | 1154 | **404,-** |
| **CK10605H** | | 1100 x 2000 | 1085 - 1105 | 1054 | **372,-** |
| **CK10603H** | | 1000 x 2000 | 985 - 1005 | 954 | **332,-** |
| **CK10602H** | | 900 x 2000 | 885 - 905 | 854 | **311,-** |
| **CK10601H** | | 800 x 2000 | 785 - 805 | 754 | **295,-** |
| **CK10600H** | | 700 x 2000 | 685 - 705 | 654 | **283,-** |

### Chrom ALU profil, Line sklo s ochranou vrstvou Easy clean EASY CLEAN

| kód | | rozměr A x B (mm) | stavitelnost strany A od - do (mm) | čistý rozměr skla D (mm) | cena EUR |
|---|---|---|---|---|---|
| **CK10604HL** | NEW | 1200 x 2000 | 1185 - 1205 | 1154 | **457,-** |
| **CK10603HL** | NEW | 1000 x 2000 | 985 - 1005 | 954 | **376,-** |
| **CK10602HL** | NEW | 900 x 2000 | 885 - 905 | 854 | **352,-** |
| **CK10601HL** | NEW | 800 x 2000 | 785 - 805 | 754 | **332,-** |
| **CK10600HL** | NEW | 700 x 2000 | 685 - 705 | 654 | **319,-** |

- maximální kvalita
- **bezpečnostní sklo 8 mm**
- robustní mosazné chromované rameno
- **ochranná vrstva Easy clean**
- elegantní stěnový profil
- **výška 200 cm**

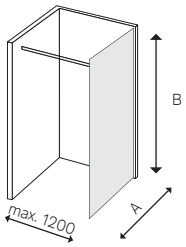




EASY CLEAN | BARVA CHROM | 200 CM | SKLO 8 | L|P VARIANTA MONTÁŽE | 5 LET ZÁRUKA

Čiré sklo

## **Sprchový kout**
## se dvěma stěnami
## **WALK IN**

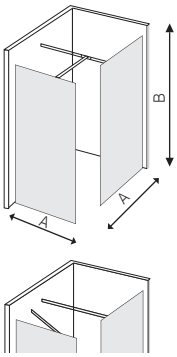


K sestavení tohoto koutu potřebujete:

- **2x sprchovou stěnu WALK IN ke stěně**
- **T kus pro spojení ramen** (je možné řešit i bez něj, ukotvením druhého ramene šikmo na stěnu)

## Sprchová stěna
## do prostoru
## **WALK IN**

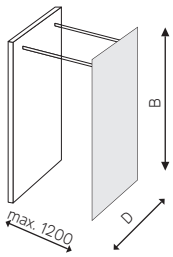


K sestavení tohoto koutu potřebujete:

- **1x sprchová stěna WALK IN ke stěně**
- **1x upevňovací rameno CK10610R**

Sklo Line

# Sprchový kout **WALK IN** s jedním nebo dvěma bočními díly

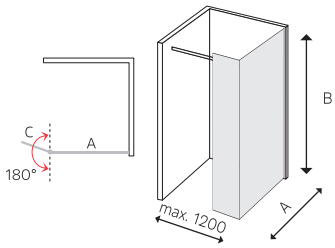


- maximální kvalita
- **bezpečnostní sklo 8 mm**
- zdvihací pant, aretace v krajních a středové poloze
- rozšíření plochy skleněné stěny
- omezení stříkající vody mimo vyhrazený prostor
- spodní stírací lišta bočního dílu
- **výška 200 cm**

K sestavení tohoto koutu potřebujete:

**- 1x nebo 2x sprchová stěna WALK IN ke stěně**
**- 1x upevňovací rameno CK10610R navíc u stěny do prostoru**
**- 1x nebo 2x boční díl**

## Boční díl pro WALK IN

| kód | | rozměr C x B (mm) | **cena EUR** |
|---|---|---|---|
| **CK10635S** | barva chrom | 350 x 2000 | **176,-** |
| **CK10650S** | barva chrom | 500 x 2000 | **237,-** |

EASY CLEAN | BARVA CHROM | 200 CM | SKLO 8 | L|P VARIANTA MONTÁŽE | 5 LET ZÁRUKA

## Polička k WALK IN

| kód | | rozměr (mm) | **cena EUR** |
|---|---|---|---|
| **CK10620P** | chrom Alu | 1200 | **81,-** |
| **CK10621P** | chrom Alu | 1400 | **89,-** |

Poličku lze zkrátit na jakýkoliv menší rozměr a ukotvit ji na čiré i Line skla o tloušťce 8 mm.

NEW

## T kus k upeňovacímu ramenu

| kód | | **cena EUR** |
|---|---|---|
| **CK10610T** | barva chrom | **10,-** |

Spojení ramen T kusem

## Upevňovací rameno

| kód | | rozměr (mm) | **cena EUR** |
|---|---|---|---|
| **CK10610R** | barva chrom | 1200 | **47,-** |

Rameno lze natáčet a zkracovat.

Detail upevňovacího ramene

EASY CLEAN | BARVA CHROM | 200 CM | SKLO 8 | L|P VARIANTA MONTÁŽE | 5 LET ZÁRUKA

# **Sprchová stěna WALK IN BLACK,** s upevňovacím ramenem

### Černý ALU profil, Čiré sklo s ochrannou vrstvou Easy clean

| kód | | rozměr A x B (mm) | stavitelnost strany A od - do (mm) | čistý rozměr skla D (mm) | cena EUR |
|---|---|---|---|---|---|
| **CK10606HB** | | 1400 x 2000 | 1385 - 1405 | 1354 | **534,-** |
| **CK10607HB** | NEW | 1300 x 2000 | 1285 - 1305 | 1254 | **493,-** |
| **CK10604HB** | | 1200 x 2000 | 1185 - 1205 | 1154 | **445-** |
| **CK10605HB** | | 1100 x 2000 | 1085 - 1105 | 1054 | **404,-** |
| **CK10603HB** | | 1000 x 2000 | 985 - 1005 | 954 | **364,-** |
| **CK10602HB** | | 900 x 2000 | 885 - 905 | 854 | **344,-** |
| **CK10601HB** | | 800 x 2000 | 785 - 805 | 754 | **323,-** |
| **CK10600HB** | | 700 x 2000 | 685 - 705 | 654 | **311,-** |

### Černý ALU profil, Line sklo s ochrannou vrstvou Easy clean

| kód | | rozměr A x B (mm) | stavitelnost strany A od - do (mm) | čistý rozměr skla D (mm) | cena EUR |
|---|---|---|---|---|---|
| **CK10604HBL** | NEW | 1200 x 2000 | 1185 - 1205 | 1154 | **497,-** |
| **CK10603HBL** | NEW | 1000 x 2000 | 985 - 1005 | 954 | **408,-** |
| **CK10602HBL** | NEW | 900 x 2000 | 885 - 905 | 854 | **384,-** |
| **CK10601HBL** | NEW | 800 x 2000 | 785 - 805 | 754 | **360,-** |
| **CK10600HBL** | NEW | 700 x 2000 | 685 - 705 | 654 | **348,-** |

- maximální kvalita
- **bezpečnostní sklo 8 mm**
- robustní mosazné černé rameno
- **ochranná vrstva Easy clean**
- elegantní stěnový profil
- **výška 200 cm**

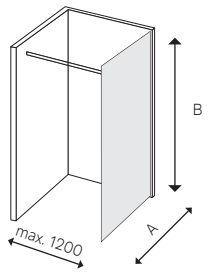




EASY CLEAN | BARVA ČERNÁ | 200 CM | SKLO 8 | L|P VARIANTA MONTÁŽE | 5 LET ZÁRUKA

## **Sprchový kout**
## s jednou nebo dvěma stěnami
## **WALK IN BLACK**

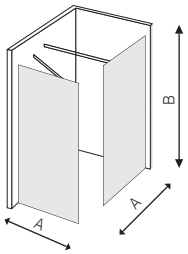


· maximální kvalita
· **bezpečnostní sklo 8 mm**
· robustní mosazné černé rameno
· **ochranná vrstva Easy clean**
· elegantní černý profil
· **výška 200 cm**

## Sprchová stěna
## do prostoru
## **WALK IN BLACK**

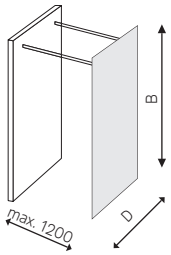


· maximální kvalita
· **bezpečnostní sklo 8 mm**
· robustní mosazné černé rameno
· **ochranná vrstva Easy clean**
· elegantní černý profil
· **výška 200 cm**

## Polička k WALK IN

| kód | | rozměr (mm) | cena EUR |
|---|---|---|---|
| **CK10620PB** | chrom Alu | 1200 | **81,-** |

Poličku lze zkrátit na jakýkoliv menší rozměr a ukotvit ji na čiré i Line skla o tloušťce 8 mm.

NEW

## Stěrka na sklo

| kód | | cena EUR |
|---|---|---|
| **CK20** | š. 280 s držákem na sklo, černá, silikonová | **16,-** |

VÝHODNÝ NÁKUP

## Upevňovací rameno

| kód | | rozměr (mm) | cena EUR |
|---|---|---|---|
| **CK10610RB** | barva černá | 1200 | **67,-** |

Rameno lze natáčet a zkracovat.

Detail upevňovacího ramene

EASY CLEAN | BARVA ČERNÁ | 200 CM | SKLO 8 | L|P VARIANTA MONTÁŽE | 5 LET ZÁRUKA

# Lima

## Elegantní, moderní a praktické kouty

Lima je řada sprchových koutů Mereo, která navodí pocit čistého designu v každé moderní koupelně. Rovné hladké plochy, čisté linie a ostré hrany profilů umocňují pocit exkluzivity. Kvalitní skleněné výplně s bezpečnostním sklem je možné zvolit v čirém i neprůhledném provedení se sklem Point, které navodí lepší pocit intimity při sprchování.
Snadné otevírání a seřízení zabezpečují stavitelné ložiskové pojezdy (dvojkolečko). Jednoduchou údržbu a možnost vyčistit i ta nejméně přístupná místa koutu pak zajišťují spodní pojezdy s pružinovým mechanismem, pro snadné vysazení posuvné části z rámu.
Za zmínku jistě stojí inovativní systém montáže pomocí CLICK systému. Tento systém snižuje počet operací nutných pro sestavení celého koutu a odbourává některé složitější operace jako je vrtání do profilů. Také další části koutu jsou dodávány s ohledem na maximální rychlost montáže svépomocí.

1. Kvalitní ložiskové pojezdy
2. Elegantní hladké profily
3. Praktické oboustranné madlo
4. Snadná montáž - CLICK systém
5. Detail spodní lišty

Podívejte se jak jednoduše lze sestavit kouty řady Lima.
Návody, představení produktů, inspirace na **YouTube kanálu Mereo**

# **Sprchový kout čtvrtkruhový,** zasunovací dveře

### Chrom ALU profil, Čiré sklo s ochrannou vrstvou Easy clean

| kód | rozměr A x B x C (mm) | stavitelnost stran A x B od - do (mm) | vstup D (mm) | pevný díl E (mm) | **cena EUR** |
|---|---|---|---|---|---|
| **CK608B63K** | 1000 x 1000 x 1900 | 980 - 995 x 980 - 995 | 530 | 405 | **477,-** |
| **CK608B23K** | 900 x 900 x 1900 | 880 - 895 x 880 - 895 | 520 | 305 | **404,-** |
| **CK608B33K** | 800 x 800 x 1900 | 780 - 795 x 780 - 795 | 430 | 235 | **404,-** |

### Chrom ALU profil, Point sklo

| kód | rozměr A x B x C (mm) | stavitelnost stran A x B od - do (mm) | vstup D (mm) | pevný díl E (mm) | **cena EUR** |
|---|---|---|---|---|---|
| **CK608B62K** | 1000 x 1000 x 1900 | 980 - 995 x 980 - 995 | 530 | 405 | **477,-** |
| **CK608B22K** | 900 x 900 x 1900 | 880 - 895 x 880 - 895 | 520 | 305 | **404,-** |
| **CK608B32K** | 800 x 800 x 1900 | 780 - 795 x 780 - 795 | 430 | 235 | **404,-** |

### Bílý ALU profil, Point sklo

| kód | rozměr A x B x C (mm) | stavitelnost stran A x B od - do (mm) | vstup D (mm) | pevný díl E (mm) | **cena EUR** |
|---|---|---|---|---|---|
| **CK608B02K** | 900 x 900 x 1900 | 880 - 895 x 880 - 895 | 520 | 305 | **384,-** |

Ceny nezahrnují cenu vaničky.

- moderní profily
- designová madla
- **bezpečnostní sklo 6 mm**
- snadná čistitelnost díky spodním pojezdům s možností odklopení skla
- CLICK systém montáž
- rádius vaničky R550
- **ochranná vrstva Easy clean u čirého skla**

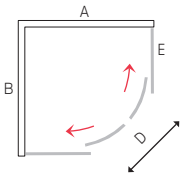


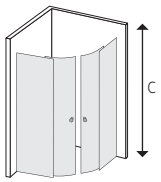


BARVA CHROM | BARVA BÍLÁ | 190 CM | SKLO 6 | EASY CLEAN | CLICK SYSTEM | 5 LET ZÁRUKA

# **Sprchový kout čtvercový,** zasunovací dveře

### Chrom ALU profil, Čiré sklo s ochrannou vrstvou Easy clean

| kód | rozměr A x B x C (mm) | stavitelnost stran A x B od - do (mm) | vstup D (mm) | **cena EUR** |
|---|---|---|---|---|
| **CK608A63K** | 1200 x 1200 x 1900 | 1155 - 1170 x 1155 - 1170 | 670 | **688,-** |
| **CK608A53K** | 1100 x 1100 x 1900 | 1055 - 1070 x 1055 - 1070 | 600 | **659,-** |
| **CK608A43K** | 1000 x 1000 x 1900 | 970 - 985 x 970 - 985 | 550 | **445,-** |
| **CK608A23K** | 900 x 900 x 1900 | 870 - 885 x 870 - 885 | 460 | **404,-** |
| **CK608A33K** | 800 x 800 x 1900 | 770 - 785 x 770 - 785 | 390 | **404,-** |

- moderní profily
- designová madla
- **bezpečnostní sklo 6 mm**
- snadná čistitelnost díky spodním pojezdům s možností odklopení skla
- CLICK systém montáž
- **ochranná vrstva Easy clean u čirého skla**

### Chrom ALU profil, Point sklo

| kód | rozměr A x B x C (mm) | stavitelnost stran A x B od - do (mm) | vstup D (mm) | **cena EUR** |
|---|---|---|---|---|
| **CK608A62K** | 1200 x 1200 x 1900 | 1155 - 1170 x 1155 - 1170 | 670 | **688,-** |
| **CK608A52K** | 1100 x 1100 x 1900 | 1055 - 1070 x 1055 - 1070 | 600 | **659,-** |
| **CK608A42K** | 1000 x 1000 x 1900 | 970 - 985 x 970 - 985 | 550 | **445,-** |
| **CK608A22K** | 900 x 900 x 1900 | 870 - 885 x 870 - 885 | 460 | **404,-** |
| **CK608A32K** | 800 x 800 x 1900 | 770 - 785 x 770 - 785 | 390 | **404,-** |

### Bílý ALU profil, Point sklo

| kód | rozměr A x B x C (mm) | stavitelnost stran A x B od - do (mm) | vstup D (mm) | **cena EUR** |
|---|---|---|---|---|
| **CK608A02K** | 900 x 900 x 1900 | 870 - 885 x 870 - 885 | 460 | **384,-** |

Ceny nezahrnují cenu vaničky.

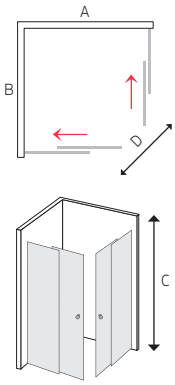


BARVA CHROM · BARVA BÍLÁ · 190 CM · SKLO 6 · EASY CLEAN · CLICK SYSTEM · 5 LET ZÁRUKA

# **Sprchový kout obdélníkový,** zasunovací dveře

### Chrom ALU profil, Čiré sklo s ochrannou vrstvou Easy clean

| kód | rozměr A x B x C (mm) | stavitelnost stran A x B od - do (mm) | vstup D (mm) | **cena EUR** |
|---|---|---|---|---|
| **CK84443K** | 1200 x 1100 x 1900 | 1155 - 1170 x 1055 - 1070 | 640 | **712,-** |
| **CK84433K** | 1200 x 1000 x 1900 | 1155 - 1170 x 970 - 985 | 620 | **700,-** |
| **CK84423K** | 1200 x 900 x 1900 | 1155 - 1170 x 870 - 885 | 600 | **684,-** |
| **CK84413K** | 1200 x 800 x 1900 | 1155 - 1170 x 770 - 785 | 580 | **672,-** |
| **CK83433K** | 1100 x 1000 x 1900 | 1055 - 1070 x 970 - 985 | 580 | **684,-** |
| **CK83423K** | 1100 x 900 x 1900 | 1055 - 1070 x 870 - 885 | 580 | **672,-** |
| **CK83413K** | 1100 x 800 x 1900 | 1055 - 1070 x 770 - 785 | 550 | **659,-** |
| **CK82423K** | 1000 x 900 x 1900 | 970 - 985 x 870 - 885 | 550 | **659,-** |
| **CK82413K** | 1000 x 800 x 1900 | 970 - 985 x 770 - 785 | 520 | **635,-** |
| **CK81413K** | 900 x 800 x 1900 | 870 - 885 x 770 - 785 | 520 | **526,-** |

### Chrom ALU profil, Point sklo

| kód | rozměr A x B x C (mm) | stavitelnost stran A x B od - do (mm) | vstup D (mm) | **cena EUR** |
|---|---|---|---|---|
| **CK84442K** | 1200 x 1100 x 1900 | 1155 - 1170 x 1055 - 1070 | 640 | **712,-** |
| **CK84432K** | 1200 x 1000 x 1900 | 1155 - 1170 x 970 - 985 | 620 | **700,-** |
| **CK84422K** | 1200 x 900 x 1900 | 1155 - 1170 x 870 - 885 | 600 | **684,-** |
| **CK84412K** | 1200 x 800 x 1900 | 1155 - 1170 x 770 - 785 | 580 | **672,-** |
| **CK83432K** | 1100 x 1000 x 1900 | 1055 - 1070 x 970 - 985 | 580 | **684,-** |
| **CK83422K** | 1100 x 900 x 1900 | 1055 - 1070 x 870 - 885 | 580 | **672,-** |
| **CK83412K** | 1100 x 800 x 1900 | 1055 - 1070 x 770 - 785 | 550 | **659,-** |
| **CK82422K** | 1000 x 900 x 1900 | 970 - 985 x 870 - 885 | 550 | **659,-** |
| **CK82412K** | 1000 x 800 x 1900 | 970 - 985 x 770 - 785 | 520 | **635,-** |
| **CK81412K** | 900 x 800 x 1900 | 870 - 885 x 770 - 785 | 520 | **526,-** |

Ceny nezahrnují cenu vaničky.

- moderní profily
- designová madla
- **bezpečnostní sklo 6 mm**
- snadná čistitelnost díky spodním pojezdům s možností odklopení skla
- CLICK systém montáž
- **ochranná vrstva Easy clean u čirého skla**
- levá i pravá varianta

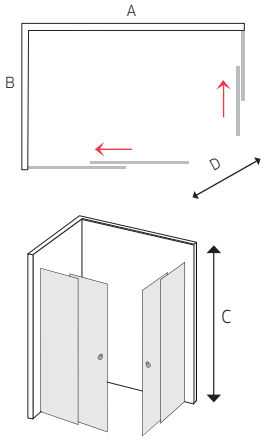


BARVA CHROM | 190 CM | SKLO 6 | EASY CLEAN | CLICK SYSTEM | VARIANTA MONTÁŽE | 5 LET ZÁRUKA

# **Sprchové dveře,** dvoukřídlé lítací

### Chrom ALU profil, Čiré sklo s ochrannou vrstvou Easy clean

| kód | rozměr A x B (mm) | stavitelnost strany A od - do (mm) | vstup D (mm) | **cena EUR** |
|---|---|---|---|---|
| **CK80553K** | 1200 x 1900 | 1180 - 1205 | 1070 | **404,-** |
| **CK80543K** | 1100 x 1900 | 1080 - 1105 | 970 | **380,-** |
| **CK80533K** | 1000 x 1900 | 980 - 1005 | 870 | **356,-** |
| **CK80583K** | 950 x 1900 | 940 - 965 | 830 | **356,-** |
| **CK80523K** | 900 x 1900 | 880 - 905 | 770 | **344,-** |
| **CK80573K** | 850 x 1900 | 840 - 865 | 730 | **344,-** |
| **CK80513K** | 800 x 1900 | 780 - 805 | 670 | **332,-** |

### Chrom ALU profil, Point sklo

| kód | rozměr A x B (mm) | stavitelnost strany A od - do (mm) | vstup D (mm) | **cena EUR** |
|---|---|---|---|---|
| **CK80552K** | 1200 x 1900 | 1180 - 1205 | 1070 | **404,-** |
| **CK80542K*** NEW | 1100 x 1900 | 1080 - 1105 | 970 | **380,-** |
| **CK80532K** | 1000 x 1900 | 980 - 1005 | 870 | **356,-** |
| **CK80582K** | 950 x 1900 | 940 - 965 | 830 | **356,-** |
| **CK80522K** | 900 x 1900 | 880 - 905 | 770 | **344,-** |
| **CK80572K** | 850 x 1900 | 840 - 865 | 730 | **344,-** |
| **CK80512K** | 800 x 1900 | 780 - 805 | 670 | **332,-** |

- moderní profily
- designová madla
- **bezpečnostní sklo 6 mm**
- **ochranná vrstva Easy clean u čirého skla**
- zdvihací pant, aretace v krajních polohách

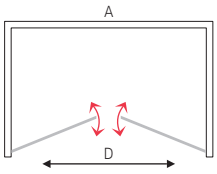


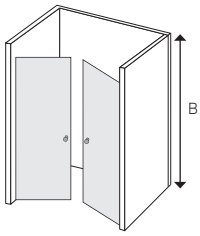


* k dispozici od 12/2024

BARVA CHROM | 190 CM | SKLO 6 | EASY CLEAN | 5 LET ZÁRUKA

# **Sprchový kout čtvercový,** dvoukřídlé dveře lítací a pevný díl

### Chrom ALU profil, Čiré sklo s ochrannou vrstvou Easy clean

| kód | rozměr A x B x C (mm) dveře x pevný díl x výška | stavitelnost stran A x B od - do (mm) | vstup D (mm) | **cena EUR** |
|---|---|---|---|---|
| **CK86553K** | 1200 x 1200 x 1900 | 1180 - 1190 x 1180 - 1190 | 1070 | **667,-** |
| **CK86533K** | 1000 x 1000 x 1900 | 980 - 990 x 980 - 990 | 870 | **591,-** |
| **CK86523K** | 900 x 900 x 1900 | 880 - 890 x 880 - 890 | 770 | **566,-** |
| **CK86513K** | 800 x 800 x 1900 | 780 - 790 x 780 - 790 | 670 | **542,-** |

### Chrom ALU profil, Point sklo

| kód | rozměr A x B x C (mm) dveře x pevný díl x výška | stavitelnost stran A x B od - do (mm) | vstup D (mm) | **cena EUR** |
|---|---|---|---|---|
| **CK86552K** | 1200 x 1200 x 1900 | 1180 - 1190 x 1180 - 1190 | 1070 | **667,-** |
| **CK86532K** | 1000 x 1000 x 1900 | 980 - 990 x 980 - 990 | 870 | **591,-** |
| **CK86522K** | 900 x 900 x 1900 | 880 - 890 x 880 - 890 | 770 | **566,-** |
| **CK86512K** | 800 x 800 x 1900 | 780 - 790 x 780 - 790 | 670 | **542,-** |

Ceny nezahrnují cenu vaničky.

- moderní profily
- designová madla
- **bezpečnostní sklo 6 mm**
- **ochranná vrstva Easy clean u čirého skla**
- zdvihací pant, aretace v krajních polohách
- levá i pravá varianta

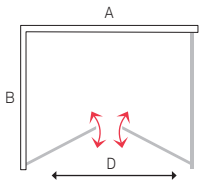


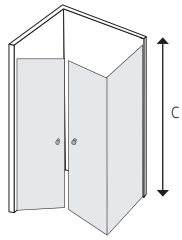


BARVA CHROM | 190 CM | SKLO 6 | EASY CLEAN | L|P VARIANTA MONTÁŽE | 5 LET ZÁRUKA

# **Sprchový kout obdélníkový,** dvoukřídlé dveře lítací a pevný díl

**Chrom ALU profil, Čiré sklo s ochrannou vrstvou Easy clean** EASY CLEAN

| kód | rozměr A x B x C (mm) dveře x pevný díl x výška | stavitelnost stran A x B od - do (mm) | vstup D (mm) | **cena EUR** |
|---|---|---|---|---|
| **CK87513K** | 1200 x 1000 x 1900 | 1180 - 1190 x 980 - 990 | 1070 | **639,-** |
| **CK87523K** | 1200 x 900 x 1900 | 1180 - 1190 x 880 - 890 | 1070 | **627,-** |
| **CK87533K** | 1200 x 800 x 1900 | 1180 - 1190 x 780 - 790 | 1070 | **615,-** |
| **CK88543K** | 1100 x 1200 x 1900 | 1080 - 1090 x 1180 - 1190 | 970 | **639,-** |
| **CK88553K** | 1100 x 1000 x 1900 | 1080 - 1090 x 980 - 990 | 970 | **615,-** |
| **CK88563K** | 1100 x 900 x 1900 | 1080 - 1090 x 880 - 890 | 970 | **603,-** |
| **CK88573K** | 1100 x 800 x 1900 | 1080 - 1090 x 780 - 790 | 970 | **591,-** |
| **CK88533K** | 1000 x 1200 x 1900 | 980 - 990 x 1180 - 1190 | 870 | **615,-** |
| **CK87543K** | 1000 x 900 x 1900 | 980 - 990 x 880 - 890 | 870 | **578,-** |
| **CK87553K** | 1000 x 800 x 1900 | 980 - 990 x 780 - 790 | 870 | **566,-** |
| **CK88523K** | 900 x 1200 x 1900 | 880 - 890 x 1180 - 1190 | 770 | **603,-** |
| **CK87573K** | 900 x 1000 x 1900 | 880 - 890 x 980 - 990 | 770 | **578,-** |
| **CK87563K** | 900 x 800 x 1900 | 880 - 890 x 780 - 790 | 770 | **550,-** |
| **CK88513K** | 800 x 1200 x 1900 | 780 - 790 x 1180 - 1190 | 670 | **591,-** |
| **CK87583K** | 800 x 1000 x 1900 | 780 - 790 x 980 - 990 | 670 | **566,-** |
| **CK87593K** | 800 x 900 x 1900 | 780 - 790 x 880 - 890 | 670 | **550,-** |

Ceny nezahrnují cenu vaničky.

- moderní profily
- designová madla
- **bezpečnostní sklo 6 mm**
- levá i pravá varianta
- **ochranná vrstva Easy clean**
- zdvihací pant, aretace v krajních polohách

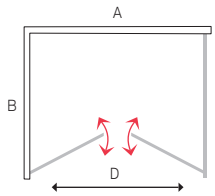


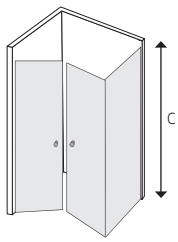


BARVA CHROM | 190 CM | SKLO 6 | EASY CLEAN | L|P VARIANTA MONTÁŽE | 5 LET ZÁRUKA

# **Sprchový kout obdélníkový,** dvoukřídlé dveře lítací a pevný díl

**Chrom ALU profil, Point sklo**

| kód | | rozměr A x B x C (mm) dveře x pevný díl x výška | stavitelnost stran A x B od - do (mm) | vstup D (mm) | **cena EUR** |
|---|---|---|---|---|---|
| **CK87512K** | | 1200 x 1000 x 1900 | 1180 - 1190 x 980 - 990 | 1070 | **639,-** |
| **CK87522K** | | 1200 x 900 x 1900 | 1180 - 1190 x 880 - 890 | 1070 | **627,-** |
| **CK87532K** | | 1200 x 800 x 1900 | 1180 - 1190 x 780 - 790 | 1070 | **615,-** |
| **CK88542K*** | NEW | 1100 x 1200 x 1900 | 1080-1090 x 1180 x 1190 | 970 | **639,-** |
| **CK88552K*** | NEW | 1100 x 1000 x 1900 | 1080 - 1090 x 980 - 990 | 970 | **615,-** |
| **CK88562K*** | NEW | 1100 x 900 x 1900 | 1080 - 1090 x 880 - 990 | 970 | **603,-** |
| **CK88572K*** | NEW | 1100 x 800 x 1900 | 1080 - 1090 x 780 - 790 | 970 | **591,-** |
| **CK88532K** | | 1000 x 1200 x 1900 | 980 - 990 x 1180 - 1190 | 870 | **615,-** |
| **CK87542K** | | 1000 x 900 x 1900 | 980 - 990 x 880 - 890 | 870 | **578,-** |
| **CK87552K** | | 1000 x 800 x 1900 | 980 - 990 x 780 - 790 | 870 | **566,-** |
| **CK88522K** | | 900 x 1200 x 1900 | 880 - 890 x 1180 - 1190 | 770 | **603,-** |
| **CK87572K** | | 900 x 1000 x 1900 | 880 - 890 x 980 - 990 | 770 | **578,-** |
| **CK87562K** | | 900 x 800 x 1900 | 880 - 890 x 780 - 790 | 770 | **550,-** |
| **CK88512K** | | 800 x 1200 x 1900 | 780 - 790 x 1180 - 1190 | 670 | **591,-** |
| **CK87582K** | | 800 x 1000 x 1900 | 780 - 790 x 980 - 990 | 670 | **566,-** |
| **CK87592K** | | 800 x 900 x 1900 | 780 - 790 x 880 - 890 | 670 | **550,-** |

* k dispozici od 12/2024

Ceny nezahrnují cenu vaničky.

- moderní profily
- designová madla
- **bezpečnostní sklo 6 mm**
- levá i pravá varianta
- zdvihací pant, aretace v krajních polohách

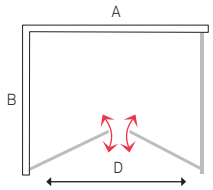


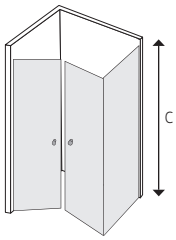


BARVA CHROM | 190 CM | SKLO 6 | EASY CLEAN | L|P VARIANTA MONTÁŽE | 5 LET ZÁRUKA

# **Sprchové dveře** polopivotové

### Chrom ALU profil, Čiré sklo s ochrannou vrstvou Easy clean

| kód | rozměr A x B (mm) | stavitelnost stran A od - do (mm) | vstup D (mm) | **cena EUR** |
|---|---|---|---|---|
| **CK80933K** | 1000 x 1900 | 980 - 1000 | 670 | **356,-** |
| **CK80923K** | 900 x 1900 | 880 - 900 | 580 | **344,-** |
| **CK80913K** | 800 x 1900 | 780 - 800 | 520 | **332,-** |

### Chrom ALU profil, Point sklo

| kód | rozměr A x B (mm) | stavitelnost stran A od - do (mm) | vstup D (mm) | **cena EUR** |
|---|---|---|---|---|
| **CK80932K** | 1000 x 1900 | 980 - 1000 | 670 | **356,-** |
| **CK80922K** | 900 x 1900 | 880 - 900 | 580 | **344,-** |
| **CK80912K** | 800 x 1900 | 780 - 800 | 520 | **332,-** |

- moderní profily
- designové madlo
- **bezpečnostní sklo 6 mm**
- levá i pravá varianta
- **ochranná vrstva Easy clean u čirého skla**

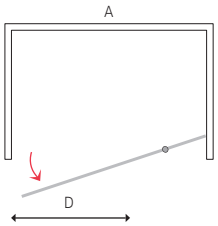


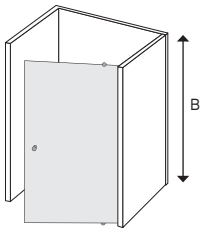


BARVA CHROM | 190 CM | SKLO 6 | EASY CLEAN | L|P VARIANTA MONTÁŽE | 5 LET ZÁRUKA

# **Sprchový kout čtvercový,** polopivotové dveře a pevný díl

### Chrom ALU profil, Čiré sklo s ochrannou vrstvou Easy clean EASY CLEAN

| kód | rozměr A x B x C (mm) dveře x pevný díl x výška | stavitelnost stran A x B od - do (mm) | vstup D (mm) | **cena EUR** |
|---|---|---|---|---|
| **CK86933K** | 1000 x 1000 x 1900 | 970 - 980 x 970 - 980 | 670 | **591,-** |
| **CK86923K** | 900 x 900 x 1900 | 870 - 880 x 870 - 880 | 580 | **566,-** |
| **CK86913K** | 800 x 800 x 1900 | 770 - 780 x 770 - 780 | 520 | **542,-** |

### Chrom ALU profil, Point sklo

| kód | rozměr A x B x C (mm) dveře x pevný díl x výška | stavitelnost stran A x B od - do (mm) | vstup D (mm) | **cena EUR** |
|---|---|---|---|---|
| **CK86932K** | 1000 x 1000 x 1900 | 970 - 980 x 970 - 980 | 670 | **591,-** |
| **CK86922K** | 900 x 900 x 1900 | 870 - 880 x 870 - 880 | 580 | **566,-** |
| **CK86912K** | 800 x 800 x 1900 | 770 - 780 x 770 - 780 | 520 | **542,-** |

Ceny nezahrnují cenu vaničky.

- moderní profily
- designové madlo
- **bezpečnostní sklo 6 mm**
- levá i pravá varianta
- **ochranná vrstva Easy clean u čirého skla**

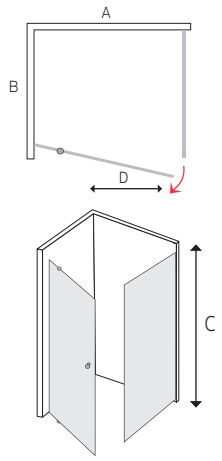


BARVA CHROM | 190 CM | SKLO 6 | L P VARIANTA MONTÁŽE | EASY CLEAN | 5 LET ZÁRUKA

# **Sprchový kout obdélníkový,** polopivotové dveře a pevný díl

### Chrom ALU profil, Čiré sklo s ochrannou vrstvou Easy clean

| kód | rozměr A x B x C (mm) dveře x pevný díl x výška | stavitelnost stran A x B od - do (mm) | vstup D (mm) | **cena EUR** |
|---|---|---|---|---|
| **CK87943K** | 1000 x 900 x 1900 | 970 - 980 x 870 - 880 | 670 | **578,-** |
| **CK87953K** | 1000 x 800 x 1900 | 970 - 980 x 770 - 780 | 670 | **566,-** |
| **CK87973K** | 900 x 1000 x 1900 | 870 - 880 x 970 - 980 | 580 | **578,-** |
| **CK87963K** | 900 x 800 x 1900 | 870 - 880 x 770 - 780 | 580 | **554,-** |
| **CK87983K** | 800 x 1000 x 1900 | 770 - 780 x 970 - 980 | 520 | **566,-** |
| **CK87993K** | 800 x 900 x 1900 | 770 - 780 x 870 - 880 | 520 | **554,-** |

### Chrom ALU profil, Point sklo

| kód | rozměr A x B x C (mm) dveře x pevný díl x výška | stavitelnost stran A x B od - do (mm) | vstup D (mm) | **cena EUR** |
|---|---|---|---|---|
| **CK87942K** | 1000 x 900 x 1900 | 970 - 980 x 870 - 880 | 670 | **578,-** |
| **CK87952K** | 1000 x 800 x 1900 | 970 - 980 x 770 - 780 | 670 | **566,-** |
| **CK87972K** | 900 x 1000 x 1900 | 870 - 880 x 970 - 980 | 580 | **578,-** |
| **CK87962K** | 900 x 800 x 1900 | 870 - 880 x 770 - 780 | 580 | **554,-** |
| **CK87982K** | 800 x 1000 x 1900 | 770 - 780 x 970 - 980 | 520 | **566,-** |
| **CK87992K** | 800 x 900 x 1900 | 770 - 780 x 870 - 880 | 520 | **554,-** |

Ceny nezahrnují cenu vaničky.

- moderní profily
- designové madlo
- **bezpečnostní sklo 6 mm**
- levá i pravá varianta
- **ochranná vrstva Easy clean u čirého skla**

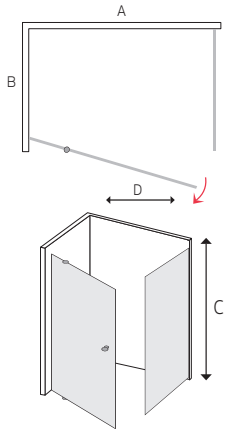


BARVA CHROM | 190 CM | SKLO 6 | EASY CLEAN | VARIANTA MONTÁŽE | 5 LET ZÁRUKA

# Sprchový kout do prostoru U obdélníkový, čtvercový,
## polopivotové dveře a pevné díly

### Chrom ALU profil, Čiré sklo s ochrannou vrstvou Easy clean EASY CLEAN

| kód | rozměr A x B x C x E (mm) pevný díl x dveře x pevný díl x výška | stavitelnost stran A x B x C od - do (mm) | vstup D (mm) | **cena EUR** |
|---|---|---|---|---|
| **CK86833K** | 1000 x 1000 x 1000 x 1900 | 970 - 980 x 970 - 980 x 970 - 980 | 670 | **825,-** |
| **CK87843K** | 900 x 1000 x 900 x 1900 | 870 - 880 x 970 - 980 x 870 - 880 | 670 | **801,-** |
| **CK87853K** | 800 x 1000 x 800 x 1900 | 770 - 780 x 970 - 980 x 770 - 780 | 670 | **777,-** |
| **CK87873K** | 1000 x 900 x 1000 x 1900 | 970 - 980 x 870 - 880 x 970 - 980 | 580 | **813,-** |
| **CK86823K** | 900 x 900 x 900 x 1900 | 870 - 880 x 870 - 880 x 870 - 880 | 580 | **785,-** |
| **CK87863K** | 800 x 900 x 800 x 1900 | 770 - 780 x 870 - 880 x 770 - 780 | 580 | **765,-** |
| **CK87883K** | 1000 x 800 x 1000 x 1900 | 970 - 980 x 770 - 780 x 970 - 980 | 520 | **801,-** |
| **CK87893K** | 900 x 800 x 900 x 1900 | 870 - 880 x 770 - 780 x 870 - 880 | 520 | **777,-** |
| **CK86813K** | 800 x 800 x 800 x 1900 | 770 - 780 x 770 - 780 x 770 - 780 | 520 | **748,-** |

### Chrom ALU profil, Point sklo

| kód | rozměr A x B x C x E (mm) pevný díl x dveře x pevný díl x výška | stavitelnost stran A x B x C od - do (mm) | vstup D (mm) | **cena EUR** |
|---|---|---|---|---|
| **CK86832K** | 1000 x 1000 x 1000 x 1900 | 970 - 980 x 970 - 980 x 970 - 980 | 670 | **825,-** |
| **CK87842K** | 900 x 1000 x 900 x 1900 | 870 - 880 x 970 - 980 x 870 - 880 | 670 | **801,-** |
| **CK87852K** | 800 x 1000 x 800 x 1900 | 770 - 780 x 970 - 980 x 770 - 780 | 670 | **777,-** |
| **CK87872K** | 1000 x 900 x 1000 x 1900 | 970 - 980 x 870 - 880 x 970 - 980 | 580 | **813,-** |
| **CK86822K** | 900 x 900 x 900 x 1900 | 870 - 880 x 870 - 880 x 870 - 880 | 580 | **785,-** |
| **CK87862K** | 800 x 900 x 800 x 1900 | 770 - 780 x 870 - 880 x 770 - 780 | 580 | **765,-** |
| **CK87882K** | 1000 x 800 x 1000 x 1900 | 970 - 980 x 770 - 780 x 970 - 980 | 520 | **801,-** |
| **CK87892K** | 900 x 800 x 900 x 1900 | 870 - 880 x 770 - 780 x 870 - 880 | 520 | **777,-** |
| **CK86812K** | 800 x 800 x 800 x 1900 | 770 - 780 x 770 - 780 x 770 - 780 | 520 | **748,-** |

- moderní profily
- designové madlo
- **bezpečnostní sklo 6mm**
- levá i pravá varianta
- **ochranná vrstva Easy clean u čirého skla**

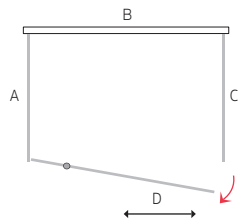


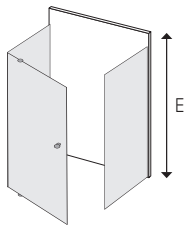


BARVA CHROM | 190 CM | SKLO 6 | VARIANTA MONTÁŽE | EASY CLEAN | 5 LET ZÁRUKA

# **Sprchové dveře** zasunovací, dvoudílné

### Chrom ALU profil, Čiré sklo s ochrannou vrstvou Easy clean

| kód | rozměr A x B (mm) | stavitelnost stran A x B od - do (mm) | vstup D (mm) | **cena EUR** |
|---|---|---|---|---|
| **CK80423K** | 1200 x 1900 | 1180 - 1200 | 490 | **400,-** |
| **CK80413K** | 1100 x 1900 | 1080 - 1100 | 425 | **388,-** |
| **CK80403K** | 1000 x 1900 | 980 - 1000 | 390 | **376,-** |

### Chrom ALU profil, Point sklo

| kód | rozměr A x B (mm) | stavitelnost stran A x B od - do (mm) | vstup D (mm) | **cena EUR** |
|---|---|---|---|---|
| **CK80422K** | 1200 x 1900 | 1180 - 1200 | 490 | **400,-** |
| **CK80412K** | 1100 x 1900 | 1080 - 1100 | 425 | **388,-** |
| **CK80402K** | 1000 x 1900 | 980 - 1000 | 390 | **376,-** |

- moderní profily
- designové madlo
- **bezpečnostní sklo 6 mm**
- snadná čistitelnost díky spodním pojezdům s možností odklopení skla
- levá i pravá varianta
- CLICK systém montáž
- **ochranná vrstva Easy clean u čirého skla**

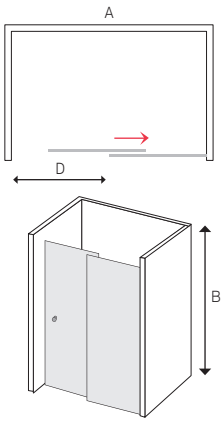


BARVA CHROM | 190 CM | SKLO 6 | VARIANTA MONTÁŽE | EASY CLEAN | CLICK SYSTEM | 5 LET ZÁRUKA

# **Sprchový kout čtvercový,** zasunovací dveře dvoudílné a pevný díl

### Chrom ALU profil, Čiré sklo s ochrannou vrstvou Easy clean EASY CLEAN

| kód | rozměr A x B x C (mm) dveře x pevný díl x výška | stavitelnost stran A x B od - do (mm) | vstup D (mm) | **cena EUR** |
|---|---|---|---|---|
| **CK86433K** | 1000 x 1000 x 1900 | 970 - 980 x 970 - 980 | 390 | **611,-** |

### Chrom ALU profil, Point sklo

| kód | rozměr A x B x C (mm) dveře x pevný díl x výška | stavitelnost stran A x B od - do (mm) | vstup D (mm) | **cena EUR** |
|---|---|---|---|---|
| **CK86432K** | 1000 x 1000 x 1900 | 970 - 980 x 970 - 980 | 390 | **611,-** |

Ceny nezahrnují cenu vaničky.

- moderní profily
- designové madlo
- **bezpečnostní sklo 6 mm**
- snadná čistitelnost díky spodním pojezdům s možností odklopení skla
- CLICK systém montáž
- **ochranná vrstva Easy clean u čirého skla**
- levá i pravá varianta

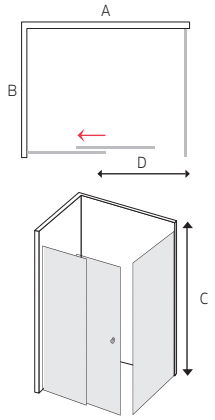


BARVA CHROM | 190 CM | SKLO 6 | L|P VARIANTA MONTÁŽE | EASY CLEAN | CLICK SYSTEM | 5 LET ZÁRUKA

# **Sprchový kout obdélníkový,** zasunovací dveře dvoudílné a pevný díl

### Chrom ALU profil, Čiré sklo s ochrannou vrstvou Easy clean

| kód | rozměr A x B x C (mm) dveře x pevný díl x výška | stavitelnost stran A x B od - do (mm) | vstup D (mm) | **cena EUR** |
|---|---|---|---|---|
| **CK85443K** | 1200 x 1000 x 1900 | 1170 - 1180 x 970 - 980 | 490 | **635,-** |
| **CK85433K** | 1200 x 900 x 1900 | 1170 - 1180 x 870 - 880 | 490 | **623,-** |
| **CK85423K** | 1200 x 800 x 1900 | 1170 - 1180 x 770 - 780 | 490 | **611,-** |
| **CK87433K** | 1100 x 1000 x 1900 | 1070 - 1080 x 970 - 980 | 425 | **623,-** |
| **CK87423K** | 1100 x 900 x 1900 | 1070 - 1080 x 870 - 880 | 425 | **611,-** |
| **CK87413K** | 1100 x 800 x 1900 | 1070 - 1080 x 770 - 780 | 425 | **599,-** |
| **CK86423K** | 1000 x 900 x 1900 | 970 - 980 x 870 - 880 | 390 | **599,-** |
| **CK86413K** | 1000 x 800 x 1900 | 970 - 980 x 770 - 780 | 390 | **587,-** |

### Chrom ALU profil, Point sklo

| kód | rozměr A x B x C x E (mm) dveře x pevný díl x výška | stavitelnost stran A x B od - do (mm) | vstup D (mm) | **cena EUR** |
|---|---|---|---|---|
| **CK85442K** | 1200 x 1000 x 1900 | 1170 - 1180 x 970 - 980 | 490 | **635,-** |
| **CK85432K** | 1200 x 900 x 1900 | 1170 - 1180 x 870 - 880 | 490 | **623,-** |
| **CK85422K** | 1200 x 800 x 1900 | 1170 - 1180 x 770 - 780 | 490 | **611,-** |
| **CK87432K** | 1100 x 1000 x 1900 | 1070 - 1080 x 970 - 980 | 425 | **623,-** |
| **CK87422K** | 1100 x 900 x 1900 | 1070 - 1080 x 870 - 880 | 425 | **611,-** |
| **CK87412K** | 1100 x 800 x 1900 | 1070 - 1080 x 770 - 780 | 425 | **599,-** |
| **CK86422K** | 1000 x 900 x 1900 | 970 - 980 x 870 - 880 | 390 | **599,-** |
| **CK86412K** | 1000 x 800 x 1900 | 970 - 980 x 770 - 780 | 390 | **587,-** |

- moderní profily
- designové madlo
- **bezpečnostní sklo 6 mm**
- snadná čistitelnost díky spodním pojezdům s možností odklopení skla
- CLICK systém montáž
- **ochranná vrstva Easy clean u čirého skla**
- levá i pravá varianta

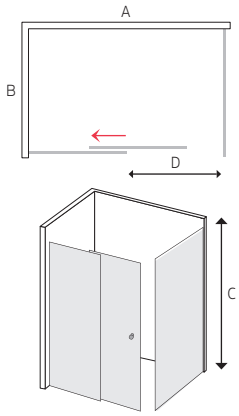


Ceny nezahrnují cenu vaničky.

BARVA CHROM | 190 CM | SKLO 6 | VARIANTA MONTÁŽE | EASY CLEAN | CLICK SYSTEM | 5 LET ZÁRUKA

# **Sprchový kout do prostoru U čtvercový,** zasunovací dveře a pevné díly

### Chrom ALU profil, Čiré sklo s ochrannou vrstvou Easy clean

| kód | rozměr A x B x C x E (mm)<br>pevný díl x dveře x pevný díl x výška | stavitelnost stran A x B x C<br>od - do (mm) | vstup D (mm) | **cena EUR** |
|---|---|---|---|---|
| **CK85733K** | 1000 x 1000 x 1000 x 1900 | 970 - 980 x 970 - 980 x 970 - 980 | 390 | **870,-** |

### Chrom ALU profil, Point sklo

| kód | rozměr A x B x C x E (mm)<br>pevný díl x dveře x pevný díl x výška | stavitelnost stran A x B<br>od - do (mm) | vstup D (mm) | **cena EUR** |
|---|---|---|---|---|
| **CK85732K** | 1000 x 1000 x 1000 x 1900 | 970 - 980 x 970 - 980 x 970 - 980 | 390 | **870,-** |

Ceny nezahrnují cenu vaničky.

- moderní profily
- designové madlo
- **bezpečnostní sklo 6 mm**
- snadná čistitelnost díky spodním pojezdům s možností odklopení skla
- CLICK systém montáž
- **ochranná vrstva Easy clean u čirého skla**
- levá i pravá varianta

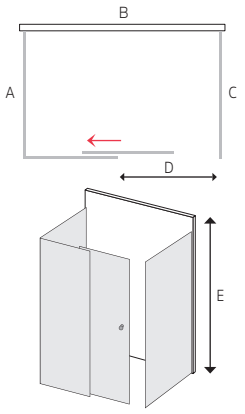


BARVA CHROM | 190 CM | SKLO 6 | L|P VARIANTA MONTÁŽE | EASY CLEAN | CLICK SYSTEM | 5 LET ZÁRUKA

# **Sprchový kout do prostoru U obdélníkový,** zasunovací dveře a pevné díly

### Chrom ALU profil, Čiré sklo s ochrannou vrstvou Easy clean

| kód | rozměr A x B x C x E (mm) pevný díl x dveře x pevný díl x výška | stavitelnost stran A x B x C od - do (mm) | vstup D (mm) | **cena EUR** |
|---|---|---|---|---|
| **CK85543K** | 1000 x 1200 x 1000 x 1900 | 970 - 980 x 1170 - 1180 x 970 - 980 | 490 | **870,-** |
| **CK85533K** | 900 x 1200 x 900 x 1900 | 870 - 880 x 1170 - 1180 x 870 - 880 | 490 | **846,-** |
| **CK85523K** | 800 x 1200 x 800 x 1900 | 770 - 780 x 1170 - 1180 x 770 - 780 | 490 | **817,-** |
| **CK85633K** | 1000 x 1100 x 1000 x 1900 | 970 - 980 x 1070 - 1080 x 970 - 980 | 425 | **850,-** |
| **CK85623K** | 900 x 1100 x 900 x 1900 | 870 - 880 x 1070 - 1080 x 870 - 880 | 425 | **833,-** |
| **CK85613K** | 800 x 1100 x 800 x 1900 | 770 - 780 x 1070 - 1080 x 770 - 780 | 425 | **809,-** |
| **CK85723K** | 900 x 1000 x 900 x 1900 | 870 - 880 x 970 - 980 x 870 - 880 | 390 | **846,-** |
| **CK85713K** | 800 x 1000 x 800 x 1900 | 770 - 780 x 970 - 980 x 770 - 780 | 390 | **821,-** |

### Chrom ALU profil, Point sklo

| kód | rozměr A x B x C x E (mm) pevný díl x dveře x pevný díl x výška | stavitelnost stran A x B x C od - do (mm) | vstup D (mm) | **cena EUR** |
|---|---|---|---|---|
| **CK85542K** | 1000 x 1200 x 1000 x 1900 | 970 - 980 x 1170 - 1180 x 970 - 980 | 490 | **870,-** |
| **CK85532K** | 900 x 1200 x 900 x 1900 | 870 - 880 x 1170 - 1180 x 870 - 880 | 490 | **846,-** |
| **CK85522K** | 800 x 1200 x 800 x 1900 | 770 - 780 x 1170 - 1180 x 770 - 780 | 490 | **817,-** |
| **CK85632K** | 1000 x 1100 x 1000 x 1900 | 970 - 980 x 1070 - 1080 x 970 - 980 | 425 | **850,-** |
| **CK85622K** | 900 x 1100 x 900 x 1900 | 870 - 880 x 1070 - 1080 x 870 - 880 | 425 | **833,-** |
| **CK85612K** | 800 x 1100 x 800 x 1900 | 770 - 780 x 1070 - 1080 x 770 - 780 | 425 | **809,-** |
| **CK85722K** | 900 x 1000 x 900 x 1900 | 870 - 880 x 970 - 980 x 870 - 880 | 390 | **846,-** |
| **CK85712K** | 800 x 1000 x 800 x 1900 | 770 - 780 x 970 - 980 x 770 - 780 | 390 | **821,-** |

- moderní profily
- designové madlo
- **bezpečnostní sklo 6 mm**
- snadná čistitelnost díky spodním pojezdům s možností odklopení skla
- CLICK systém montáž
- **ochranná vrstva Easy clean u čirého skla**
- levá i pravá varianta

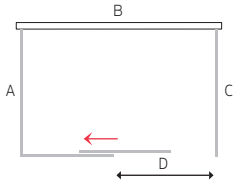


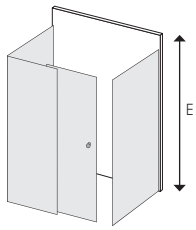


BARVA CHROM | 190 CM | SKLO 6 | L|P VARIANTA MONTÁŽE | EASY CLEAN | CLICK SYSTEM | 5 LET ZÁRUKA

# **Sprchové dveře** zalamovací

### Chrom ALU profil, Čiré sklo s ochrannou vrstvou Easy clean

| kód | rozměr A x B (mm) | stavitelnost strany A od - do (mm) | vstup D (mm) | **cena EUR** |
|---|---|---|---|---|
| **CK80133K** | 1000 x 1900 | 980 - 1000 | 650 | **356,-** |
| **CK80123K** | 900 x 1900 | 880 - 900 | 620 | **344,-** |
| **CK80113K** | 800 x 1900 | 780 - 800 | 500 | **332,-** |

### Chrom ALU profil, Point sklo

| kód | rozměr A x B (mm) | stavitelnost strany A od - do (mm) | vstup D (mm) | **cena EUR** |
|---|---|---|---|---|
| **CK80132K** | 1000 x 1900 | 980 - 1000 | 650 | **356,-** |
| **CK80122K** | 900 x 1900 | 880 - 900 | 620 | **344,-** |
| **CK80112K** | 800 x 1900 | 780 - 800 | 500 | **332,-** |

- moderní profily
- designová madla
- **bezpečnostní sklo 6 mm**
- snadná montáž
- **ochranná vrstva Easy clean u čirého skla**
- plynulý chod dveří pomocí trojkolečkového pojezdu
- levá i pravá varianta

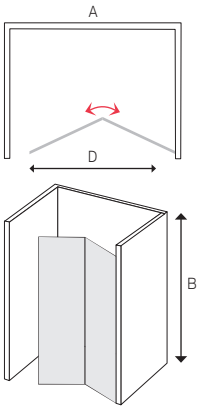


BARVA CHROM | 190 CM | SKLO 6 | EASY CLEAN | CLICK SYSTEM | VARIANTA MONTÁŽE | 5 LET ZÁRUKA

# **Sprchový kout čtvercový,** zalamovací dveře a pevný díl

### Chrom ALU profil, Čiré sklo s ochrannou vrstvou Easy clean

| kód | rozměr A x B x C (mm) dveře x pevný díl x výška | stavitelnost stran A x B od - do (mm) | vstup D (mm) | **cena EUR** |
|---|---|---|---|---|
| **CK86133K** | 1000 x 1000 x 1900 | 980-990 x 980-990 | 650 | **591,-** |
| **CK86123K** | 900 x 900 x 1900 | 880-890 x 880-890 | 620 | **566,-** |
| **CK86113K** | 800 x 800 x 1900 | 780-790 x 780-790 | 500 | **542,-** |

### Chrom ALU profil, Point sklo

| kód | rozměr A x B x C (mm) dveře x pevný díl x výška | stavitelnost stran A x B od - do (mm) | vstup D (mm) | **cena EUR** |
|---|---|---|---|---|
| **CK86132K** | 1000 x 1000 x 1900 | 980-990 x 980-990 | 650 | **591,-** |
| **CK86122K** | 900 x 900 x 1900 | 880-890 x 880-890 | 620 | **566,-** |
| **CK86112K** | 800 x 800 x 1900 | 780-790 x 780-790 | 500 | **542,-** |

Ceny nezahrnují cenu vaničky.

- moderní profily
- designová madla
- **bezpečnostní sklo 6 mm**
- snadná montáž
- **ochranná vrstva Easy clean u čirého skla**
- levá i pravá varianta
- plynulý chod dveří pomocí trojkolečkového pojezdu

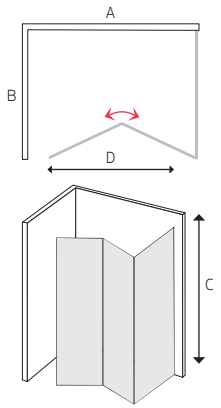


BARVA CHROM | 190 CM | SKLO 6 | EASY CLEAN | CLICK SYSTEM | VARIANTA MONTÁŽE | 5 LET ZÁRUKA

# **Sprchový kout obdélníkový,** zalamovací dveře a pevný díl

### Chrom ALU profil, Čiré sklo s ochrannou vrstvou Easy clean

| kód | rozměr A x B x C (mm) dveře x pevný díl x výška | stavitelnost stran A x B od - do (mm) | vstup D (mm) | **cena EUR** |
|---|---|---|---|---|
| **CK87133K** | 1000 x 1200 x 1900 | 980 - 990 x 1180 - 1190 | 650 | **615,-** |
| **CK87143K** | 1000 x 900 x 1900 | 980 - 990 x 880 - 890 | 650 | **578,-** |
| **CK87153K** | 1000 x 800 x 1900 | 980 - 990 x 780 - 790 | 650 | **566,-** |
| **CK87123K** | 900 x 1200 x 1900 | 880 - 890 x 1180 - 1190 | 620 | **603,-** |
| **CK87173K** | 900 x 1000 x 1900 | 880 - 890 x 980 - 990 | 620 | **578,-** |
| **CK87163K** | 900 x 800 x 1900 | 880 - 890 x 780 - 790 | 620 | **554,-** |
| **CK87113K** | 800 x 1200 x 1900 | 780 - 790 x 1180 - 1190 | 500 | **591,-** |
| **CK87183K** | 800 x 1000 x 1900 | 780 - 790 x 980 - 990 | 500 | **566,-** |
| **CK87193K** | 800 x 900 x 1900 | 780 - 790 x 880 - 890 | 500 | **554,-** |

### Chrom ALU profil, Point sklo

| kód | rozměr A x B x C (mm) dveře x pevný díl x výška | stavitelnost stran A x B od - do (mm) | vstup D (mm) | **cena EUR** |
|---|---|---|---|---|
| **CK87132K** | 1000 x 1200 x 1900 | 980 - 990 x 1180 - 1190 | 650 | **615,-** |
| **CK87142K** | 1000 x 900 x 1900 | 980 - 990 x 880 - 890 | 650 | **578,-** |
| **CK87152K** | 1000 x 800 x 1900 | 980 - 990 x 780 - 790 | 650 | **566,-** |
| **CK87122K** | 900 x 1200 x 1900 | 880 - 890 x 1180 - 1190 | 620 | **603,-** |
| **CK87172K** | 900 x 1000 x 1900 | 880 - 890 x 980 - 990 | 620 | **578,-** |
| **CK87162K** | 900 x 800 x 1900 | 880 - 890 x 780 - 790 | 620 | **554,-** |
| **CK87112K** | 800 x 1200 x 1900 | 780 - 790 x 1180 - 1190 | 500 | **591,-** |
| **CK87182K** | 800 x 1000 x 1900 | 780 - 790 x 980 - 990 | 500 | **566,-** |
| **CK87192K** | 800 x 900 x 1900 | 780 - 790 x 880 - 890 | 500 | **554,-** |

- moderní profily
- designová madla
- **bezpečnostní sklo 6 mm**
- snadná montáž
- **ochranná vrstva Easy clean u čirého skla**
- plynulý chod dveří pomocí trojkolečkového pojezdu
- levá i pravá varianta

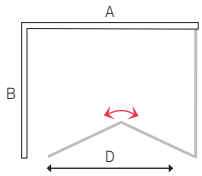


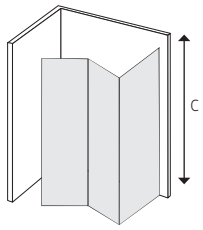


Ceny nezahrnují cenu vaničky.

BARVA CHROM | 190 CM | SKLO 6 | EASY CLEAN | CLICK SYSTEM | L|P VARIANTA MONTÁŽE | 5 LET ZÁRUKA

# **Sprchový kout do prostoru U čtvercový,** zalamovací dveře a pevné díly

### Chrom ALU profil, Čiré sklo s ochrannou vrstvou Easy clean

| kód | rozměr A x B x C x E (mm) pevný díl x dveře x pevný díl x výška | stavitelnost stran A x B x C od - do (mm) | vstup D (mm) | **cena EUR** |
|---|---|---|---|---|
| **CK86233K** | 1000 x 1000 x 1000 x 1900 | 980-990 x 980-990 x 980-990 | 650 | **825,-** |
| **CK86223K** | 900 x 900 x 900 x 1900 | 880-890 x 880-890 x 880-890 | 620 | **785,-** |
| **CK86213K** | 800 x 800 x 800 x 1900 | 780-790 x 780-790 x 780-790 | 500 | **748,-** |

### Chrom ALU profil, Point sklo

| kód | rozměr A x B x C x E (mm) pevný díl x dveře x pevný díl x výška | stavitelnost stran A x B x C od - do (mm) | vstup D (mm) | **cena EUR** |
|---|---|---|---|---|
| **CK86232K** | 1000 x 1000 x 1000 x 1900 | 980-990 x 980-990 x 980-990 | 650 | **825,-** |
| **CK86222K** | 900 x 900 x 900 x 1900 | 880-890 x 880-890 x 880-890 | 620 | **785,-** |
| **CK86212K** | 800 x 800 x 800 x 1900 | 780-790 x 780-790 x 780-790 | 500 | **748,-** |

- moderní profily
- designová madla
- **bezpečnostní sklo 6 mm**
- snadná montáž
- **ochranná vrstva Easy clean u čirého skla**
- levá i pravá varianta
- plynulý chod dveří pomocí trojkolečkového pojezdu

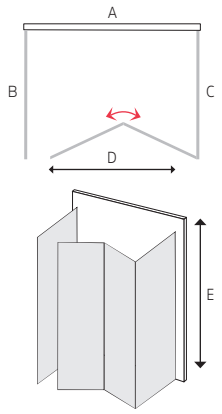


BARVA CHROM | 190 CM | SKLO 6 | EASY CLEAN | CLICK SYSTEM | L|P VARIANTA MONTÁŽE | 5 LET ZÁRUKA

# Sprchový kout do prostoru U obdélníkový,
## zalamovací dveře a pevné díly

### Chrom ALU profil, Čiré sklo s ochrannou vrstvou Easy clean EASY CLEAN

| kód | rozměr A x B x C x E (mm) pevný díl x dveře x pevný díl x výška | stavitelnost stran A x B x C od - do (mm) | vstup D (mm) | **cena EUR** |
|---|---|---|---|---|
| **CK87233K** | 1200 x 1000 x 1200 x 1900 | 1180-1190 x 980-990 x 1180-1190 | 650 | **874,-** |
| **CK87243K** | 900 x 1000 x 900 x 1900 | 880-890 x 980-990 x 880-890 | 650 | **801,-** |
| **CK87253K** | 800 x 1000 x 800 x 1900 | 780-790 x 980-990 x 780-790 | 650 | **777,-** |
| **CK87223K** | 1200 x 900 x 1200 x 1900 | 1180-1190 x 880-890 x 1180-1190 | 620 | **862,-** |
| **CK87273K** | 1000 x 900 x 1000 x 1900 | 980-990 x 880-890 x 980-990 | 620 | **813,-** |
| **CK87263K** | 800 x 900 x 800 x 1900 | 780-790 x 880-890 x 780-790 | 620 | **765,-** |
| **CK87213K** | 1200 x 800 x 1200 x 1900 | 1180-1190 x 780-790 x 1180-1190 | 500 | **850,-** |
| **CK87283K** | 1000 x 800 x 1000 x 1900 | 980-990 x 780-790 x 980-990 | 500 | **801,-** |
| **CK87293K** | 900 x 800 x 900 x 1900 | 880-890 x 780-790 x 880-890 | 500 | **777,-** |

### Chrom ALU profil, Point sklo

| kód | rozměr A x B x C x E (mm) pevný díl x dveře x pevný díl x výška | stavitelnost stran A x B x C od - do (mm) | vstup D (mm) | **cena EUR** |
|---|---|---|---|---|
| **CK87232K** | 1200 x 1000 x 1200 x 1900 | 1180-1190 x 980-990 x 1180-1190 | 650 | **874,-** |
| **CK87242K** | 900 x 1000 x 900 x 1900 | 880-890 x 980-990 x 880-890 | 650 | **801,-** |
| **CK87252K** | 800 x 1000 x 800 x 1900 | 780-790 x 980-990 x 780-790 | 650 | **777,-** |
| **CK87222K** | 1200 x 900 x 1200 x 1900 | 1180-1190 x 880-890 x1180-1190 | 620 | **862,-** |
| **CK87272K** | 1000 x 900 x 1000 x 1900 | 980-990 x 880-890 x 980-990 | 620 | **813,-** |
| **CK87262K** | 800 x 900 x 800 x 1900 | 780-790 x 880-890 x 780-790 | 620 | **765,-** |
| **CK87212K** | 1200 x 800 x 1200 x 1900 | 1180-1190 x 780-790 x 1180-1190 | 500 | **850,-** |
| **CK87282K** | 1000 x 800 x 1000 x 1900 | 980-990 x 780-790 x 980-990 | 500 | **801,-** |
| **CK87292K** | 900 x 800 x 900 x 1900 | 880-890 x 780-790 x 880-890 | 500 | **777,-** |

- moderní profily
- designová madla
- **bezpečnostní sklo 6 mm**
- **ochranná vrstva Easy clean u čirého skla**
- plynulý chod dveří pomocí trojkolečkového pojezdu
- levá i pravá varianta

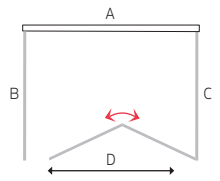


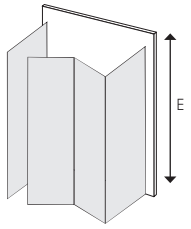


BARVA CHROM | 190 CM | SKLO 6 | EASY CLEAN | CLICK SYSTEM | VARIANTA MONTÁŽE | 5 LET ZÁRUKA

# **Sprchové dveře** zasunovací, trojdílné

**Chrom ALU profil, Point sklo**

| kód | rozměr A x B (mm) | stavitelnost strany A od - do (mm) | vstup D (mm) | **cena EUR** |
|---|---|---|---|---|
| **CK80632K** | 1000 x 1900 | 980 - 1000 | 500 | **327,-** |
| **CK80622K** | 900 x 1900 | 880 - 900 | 435 | **303,-** |
| **CK80612K** | 800 x 1900 | 780 - 800 | 360 | **283,-** |

- moderní profily
- designové madlo
- **bezpečnostní sklo 6 mm**
- snadná čistitelnost díky spodním pojezdům s možností odklopení skla
- levá i pravá varianta
- plynulý pohyb dveří, bez narážení

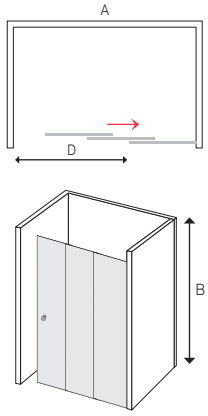


BARVA CHROM | 190 CM | SKLO 6 | L|P VARIANTA MONTÁŽE | 5 LET ZÁRUKA

# **Sprchový kout čtvercový,** zasunovací dveře trojdílné a pevný díl

**Chrom ALU profil, Point sklo**

| kód | rozměr A x B x C (mm) dveře x pevný díl x výška | stavitelnost strany A x B od - do (mm) | vstup D (mm) | **cena EUR** |
|---|---|---|---|---|
| **CK86632K** | 1000 x 1000 x 1900 | 980 - 990 x 980 - 990 | 500 | **566,-** |
| **CK86622K** | 900 x 900 x 1900 | 880 - 890 x 880 - 890 | 435 | **530,-** |
| **CK86612K** | 800 x 800 x 1900 | 780 - 790 x 780 - 790 | 360 | **497,-** |

Ceny nezahrnují cenu vaničky.

- moderní profily
- designové madlo
- **bezpečnostní sklo 6 mm**
- snadná čistitelnost díky spodním pojezdům s možností odklopení skla
- levá i pravá varianta
- plynulý pohyb dveří, bez narážení

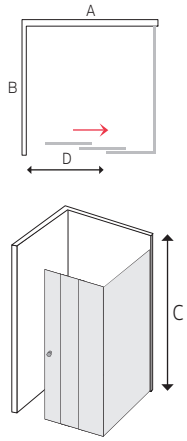


BARVA CHROM | 190 CM | SKLO 6 | L|P VARIANTA MONTÁŽE | 5 LET ZÁRUKA

# **Sprchový kout obdélníkový,** zasunovací dveře trojdílné a pevný díl

**Chrom ALU profil, Point sklo**

| kód | rozměr A x B x C (mm) dveře x pevný díl x výška | stavitelnost stran A x B od - do (mm) | vstup D (mm) | **cena EUR** |
|---|---|---|---|---|
| **CK87632K** | 1000 x 1200 x 1900 | 980 - 990 x 1180 - 1190 | 500 | **591,-** |
| **CK87642K** | 1000 x 900 x 1900 | 980 - 990 x 880 - 890 | 500 | **550,-** |
| **CK87652K** | 1000 x 800 x 1900 | 980 - 990 x 780 - 790 | 500 | **542,-** |
| **CK87622K** | 900 x 1200 x 1900 | 880 - 890 x 1180 - 1190 | 435 | **570,-** |
| **CK87672K** | 900 x 1000 x 1900 | 880 - 890 x 980 - 990 | 435 | **546,-** |
| **CK87662K** | 900 x 800 x 1900 | 880 - 890 x 780 - 790 | 435 | **518,-** |
| **CK87612K** | 800 x 1200 x 1900 | 780 - 790 x 1180 - 1190 | 360 | **550,-** |
| **CK87682K** | 800 x 1000 x 1900 | 780 - 790 x 980 - 990 | 360 | **522,-** |
| **CK87692K** | 800 x 900 x 1900 | 780 - 790 x 880 - 890 | 360 | **510,-** |

Ceny nezahrnují cenu vaničky.

- moderní profily
- designové madlo
- **bezpečnostní sklo 6 mm**
- snadná čistitelnost díky spodním pojezdům s možností odklopení skla
- levá i pravá varianta
- plynulý pohyb dveří, bez narážení

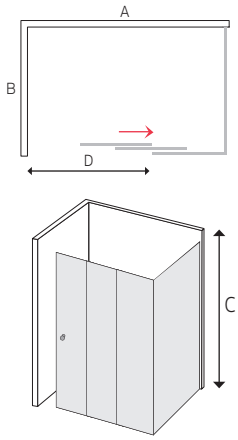


BARVA CHROM | 190 CM | SKLO 6 | L|P VARIANTA MONTÁŽE | 5 LET ZÁRUKA

# **Sprchový kout do prostoru U obdélníkový a čtvercový,**
zasunovací dveře trojdílné a pevné díly

**Chrom ALU profil, Point sklo**

| kód | rozměr A x B x C x E (mm) pevný díl x dveře x pevný díl x výška | stavitelnost stran A x B x C od - do (mm) | vstup D (mm) | **cena EUR** |
|---|---|---|---|---|
| **CK89632K** | 1200 x 1000 x 1200 x 1900 | 1180 - 1190 x 980 - 990 x 1180 - 1190 | 500 | **850,-** |
| **CK88632K** | 1000 x 1000 x 1000 x 1900 | 980 - 990 x 980 - 990 x 980 - 990 | 500 | **801,-** |
| **CK89642K** | 900 x 1000 x 900 x 1900 | 880 - 890 x 980 - 990 x 880 - 890 | 500 | **777,-** |
| **CK89652K** | 800 x 1000 x 800 x 1900 | 780 - 790 x 980 - 990 x 780 - 790 | 500 | **748,-** |
| **CK89622K** | 1200 x 900 x 1200 x 1900 | 1180 - 1190 x 880 - 890 x 1180 - 1190 | 435 | **829,-** |
| **CK89672K** | 1000 x 900 x 1000 x 1900 | 980 - 990 x 880 - 890 x 980 - 990 | 435 | **781,-** |
| **CK88622K** | 900 x 900 x 900 x 1900 | 880 - 890 x 880 - 890 x 880 - 890 | 435 | **753,-** |
| **CK89662K** | 800 x 900 x 800 x 1900 | 780 - 790 x 880 - 890 x 780 - 790 | 435 | **728,-** |
| **CK89612K** | 1200 x 800 x 1200 x 1900 | 1180 - 1190 x 780 - 790 x 1180 - 1190 | 360 | **809,-** |
| **CK89682K** | 1000 x 800 x 1000 x 1900 | 980 - 990 x 780 - 790 x 980 - 990 | 360 | **757,-** |
| **CK89692K** | 900 x 800 x 900 x 1900 | 880 - 890 x 780 - 790 x 880 - 890 | 360 | **732,-** |
| **CK88612K** | 800 x 800 x 800 x 1900 | 780 - 790 x 780 - 790 x 780 x 790 | 360 | **708,-** |

Ceny nezahrnují cenu vaničky.

- moderní profily
- designové madlo
- **bezpečnostní sklo 6 mm**
- snadná čistitelnost díky spodním pojezdům s možností odklopení skla
- levá i pravá varianta
- plynulý pohyb dveří, bez narážení

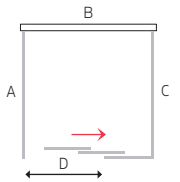


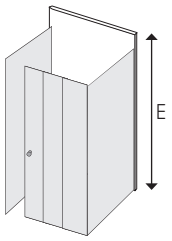


BARVA CHROM | 190 CM | SKLO 6 | L|P VARIANTA MONTÁŽE | 5 LET ZÁRUKA

# **Sprchové dveře** zasunovací, čtyřdílné

**Chrom ALU profil, Čiré sklo s ochrannou vrstvou Easy clean** EASY CLEAN

| kód | rozměr A x B (mm) | stavitelnost strany A od - do (mm) | vstup D (mm) | **cena EUR** |
|---|---|---|---|---|
| **CK80453K** | 1500 x 1900 | 1470 - 1500 | 590 | **461,-** |
| **CK80443K** | 1400 x 1900 | 1370 - 1400 | 540 | **437,-** |

- moderní profily
- designová madla
- **bezpečnostní sklo 6 mm**
- snadná čistitelnost díky spodním pojezdům s možností odklopení skla
- levá i pravá varianta
- CLICK systém montáž

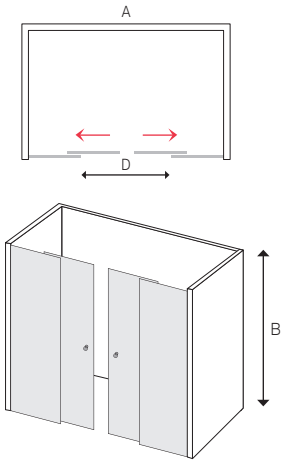


EASY CLEAN | BARVA CHROM | 190 CM | SKLO 6 | CLICK SYSTEM | 5 LET ZÁRUKA

# **Sprchový kout obdélníkový,** zasunovací dveře čtyřdílné a pevný díl

**Chrom ALU profil, Čiré sklo s ochrannou vrstvou Easy clean** EASY CLEAN

| kód | rozměr A x B x C (mm) dveře x pevný díl x výška | stavitelnost strany A x B od - do (mm) | vstup D (mm) | **cena EUR** |
|---|---|---|---|---|
| **CK89433K** | 1500 x 1000 x 1900 | 1470 - 1480 x 970 - 980 | 590 | **696,-** |
| **CK89423K** | 1500 x 900 x 1900 | 1470 - 1480 x 870 - 880 | 590 | **684,-** |
| **CK89413K** | 1500 x 800 x 1900 | 1470 - 1480 x 770 - 780 | 590 | **672,-** |
| **CK88433K** | 1400 x 1000 x 1900 | 1370 - 1380 x 970 - 980 | 540 | **676,-** |
| **CK88423K** | 1400 x 900 x 1900 | 1370 - 1380 x 870 - 880 | 540 | **659,-** |
| **CK88413K** | 1400 x 800 x 1900 | 1370 - 1380 x 770 - 780 | 540 | **651,-** |

- moderní profily
- designová madla
- **bezpečnostní sklo 6 mm**
- snadná čistitelnost díky spodním pojezdům s možností odklopení skla
- levá i pravá varianta
- CLICK systém montáž

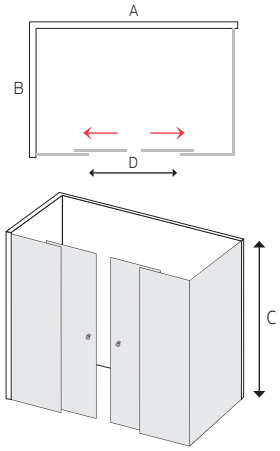


BARVA CHROM | 190 CM | SKLO 6 | L|P VARIANTA MONTÁŽE | CLICK SYSTEM | EASY CLEAN | 5 LET ZÁRUKA

# Sprchový kout do prostoru U obdélníkový,
## zasunovací dveře čtyřdílné a pevné díly

**Chrom ALU profil, Čiré sklo s ochrannou vrstvou Easy clean** EASY CLEAN

| kód | rozměr A x B x C x E (mm) pevný díl x dveře x pevný díl x výška | stavitelnost stran A x B x C od - do (mm) | vstup D (mm) | **cena EUR** |
|---|---|---|---|---|
| **CK85933K** | 1000 x 1500 x 1000 x 1900 | 970 - 980 x 1470 - 1480 x 970 - 980 | 590 | **931,-** |
| **CK85923K** | 900 x 1500 x 900 x 1900 | 870 - 880 x 1470 - 1480 x 870 - 880 | 590 | **906,-** |
| **CK85913K** | 800 x 1500 x 800 x 1900 | 770 - 780 x 1470 - 1480 x 770 - 780 | 590 | **878,-** |
| **CK85833K** | 1000 x 1400 x 1000 x 1900 | 970 - 980 x 1370 - 1380 x 970 - 980 | 540 | **906,-** |
| **CK85823K** | 900 x 1400 x 900 x 1900 | 870 - 880 x 1370 - 1380 x 870 - 880 | 540 | **882,-** |
| **CK85813K** | 800 x 1400 x 800 x 1900 | 770 - 780 x 1370 - 1380 x 770 - 780 | 540 | **858,-** |

- moderní profily
- designová madla
- **bezpečnostní sklo 6 mm**
- snadná čistitelnost díky spodním pojezdům s možností odklopení skla
- levá i pravá varianta
- CLICK systém montáž

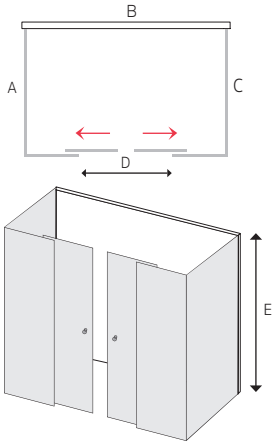


BARVA CHROM | 190 CM | SKLO 6 | CLICK SYSTEM | EASY CLEAN | 5 LET ZÁRUKA

# Sprchové sety za zajímavou cenu

**Sprchový kout**
čtvercový, zasunovací dveře,
chrom ALU,
**+ vanička (lit. mramor, bílá)**
vč. sifonu, bez nožiček

**CK608A22KM -** 90 x 90 x 190cm,
chrom ALU, sklo Point 6 mm
**546,- EUR**

**CK608A32KM -** 80 x 80 x 190cm,
chrom ALU, sklo Point 6 mm
**546,- EUR**

**Sprchový kout**
čtvrtkruh, zasunovací dveře,
chrom ALU
**+ vanička (litý mramor, bílá)**
vč. sifonu, bez nožiček

**CK608B22KM -** 90 x 90 x 190 cm,
chrom ALU, sklo Point 6 mm,
R550
**546,- EUR**

**CK608B32KM -** 80 x 80 x 190 cm,
chrom ALU, sklo Point 6 mm, R550
**546,- EUR**

**Sprchový kout**
obdélníkový, zasunovací dveře,
chrom ALU
**+ vanička (litý mramor, bílá)**
vč. sifonu, bez nožiček

**CK82412KM -** sklo Point 6mm
100 x 80 x 190 cm
**769,- EUR**

**CK82413KM -** sklo čiré 6mm
100 x 80 x 190 cm
**769,- EUR**

**Sprchový kout**
obdélníkový, zasunovací dveře,
chrom ALU
**+ vanička (litý mramor, bílá)**
vč. sifonu, bez nožiček

**CK82422KM -** sklo Point 6mm
100 x 90 x 190 cm
**833,- EUR**

**CK82423KM -** sklo čiré 6mm
100 x 90 x 190 cm
**833,- EUR**

**Sprchový kout**
čtvrtkruhový, zasunovací dveře,
chrom ALU
**+ vanička (litý mramor, bílá)**
R550, vč. sifonu, bez nožiček

**CK608B62KM -** sklo Point 6mm
100 x 100 x 190 cm
**708,- EUR**

**CK608B63KM -** sklo čiré 6mm
100 x 100 x 190 cm
**708,- EUR**

**Sprchový kout**
čtvrtkruhový, zasunovací dveře,
bílý ALU, sklo Point 6mm
**+ vanička(litý mramor, bílá)**,
R550, vč. sifonu, bez nožiček

**CK608B02KM -** 90 x 90 x 190 cm
**502,- EUR**

# Kora

## Oblíbené pro svoji kvalitu a cenu

Sprchové kouty Kora vnášejí do ekonomické třídy nový rozměr kvality. Tloušťka bezpečnostního skla je 5 mm. Sklo je dokonale utěsněno silikonovými lištami. Sprchové kouty jsou osazeny ložiskovými pojezdy s excentrickým usazením (možnost přesného seřízení). Spodní pojezdy umožňují odklopení posuvné části sprchového koutu a vyčištění běžně nedostupných míst. Těsnost mezi pevnou a posuvnou částí je zajištěna stíracími silikonovými lištami na obou částech a silikonovými lištami s magnetem na dveřích.
Sprchové kouty Kora jsou čtvrtkruhové a čtvercové s posuvnými dveřmi. Výplň bezpečnostního skla - Grape. Barva profilu je bílá, výška koutu 185 cm.

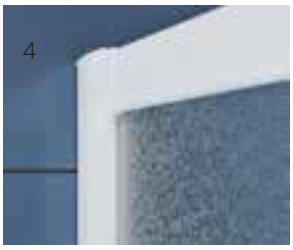


1. Elegantní madlo
2. Dolní pojezdy s funkcí odklopení skla pro snadnou údržbu
3. Detail spodní lišty
4. Detail profilů

Podívejte se jak jednoduše lze sestavit kouty řady Kora.
Návody, představení produktů, inspirace na **YouTube kanálu Mereo**

# Sprchový kout čtvrtkruhový, Kora

**Bílý ALU profil, Grape sklo**

| kód | rozměr A x B x C (mm) | stavitelnost stran A x B od - do (mm) | vstup D (mm) | E (mm) | cena EUR |
|---|---|---|---|---|---|
| **CK35101Z** | 900 x 900 x 1850 | 880 - 900 x 880 - 900 | 545 | 315 | **242,-** |
| **CK35111Z** | 800 x 800 x 1850 | 780 - 800 x 780 - 800 | 444 | 215 | **242,-** |

Ceny nezahrnují cenu vaničky.

- elegantní madla
- **bezpečnostní sklo 5 mm**
- snadná čistitelnost díky spodním pojezdům s možností odklopení skla
- rádius vaničky R550

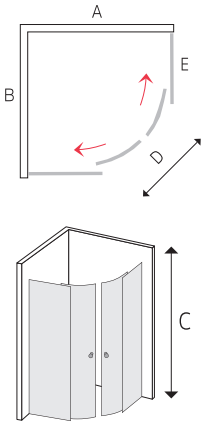


BARVA BÍLÁ | 185 CM | SKLO 5

# Sprchový kout čtvercový a obdélníkový, Kora

**Bílý ALU profil, Grape sklo**

| kód | rozměr A x B x C (mm) | stavitelnost stran A x B od - do (mm) | vstup D (mm) | cena EUR |
|---|---|---|---|---|
| **CK34101Z** | 900 x 900 x 1850 | 880 - 900 x 880 - 900 | 460 | **242,-** |
| **CK34121Z** | 900 x 800 x 1850 | 880 - 900 x 780 - 800 | 430 | **295,-** |
| **CK34111Z** | 800 x 800 x 1850 | 780 - 800 x 780 - 800 | 420 | **242,-** |

Ceny nezahrnují cenu vaničky.

- elegantní madla
- **bezpečnostní sklo 5 mm**
- snadná čistitelnost díky spodním pojezdům s možností odklopení skla

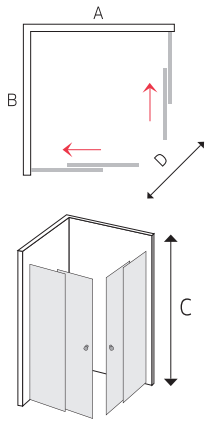


BARVA BÍLÁ | 185 CM | SKLO 5

# Sprchové sety za zajímavou cenu

**Sprchový kout**
R550, bílý ALU,
sklo Grape 5 mm
**+ vanička (SMC, nízká, bílá)**
90 x 90 x 4 cm, R550
vč. sifonu, bez nožiček

**CK35101ZN**
90 x 90 x 185 cm

**327,- EUR**

**Sprchový kout**
čtvercový, bílý ALU,
sklo Grape 5 mm
**+ vanička (SMC, nízká, bílá)**
90 x 90 x 4 cm
vč. sifonu, bez nožiček

**CK34101ZN**
90 x 90 x 185 cm

**336,- EUR**

**Sprchový kout**
obdélníkový, bílý ALU,
sklo Grape 5 mm
**+ vanička (litý mramor, bílá)**
90 x 80 x 3 cm
vč. sifonu, bez nožiček

**CK34121ZM**
90 x 80 x 185 cm

**457,- EUR**

# Sprchový kout čtvrtkruhový, Kora Lite

### Chrom ALU profil, Čiré sklo

| kód | rozměr A x B x C (mm) | stavitelnost stran A x B od - do (mm) | vstup D (mm) | E (mm) | cena EUR |
|---|---|---|---|---|---|
| **CK35123Z** | 900 x 900 x 1850 | 880 - 900 x 880 - 900 | 580 | 315 | **202,-** |
| **CK35133Z** | 800 x 800 x 1850 | 780 - 800 x 780 - 800 | 444 | 215 | **202,-** |

VÝHODNÝ NÁKUP

### Chrom ALU profil, Grape sklo

| kód | rozměr A x B x C (mm) | stavitelnost stran A x B od - do (mm) | vstup D (mm) | E (mm) | cena EUR |
|---|---|---|---|---|---|
| **CK35131Z** | 900 x 900 x 1850 | 880 - 900 x 880 - 900 | 580 | 315 | **202,-** |

VÝHODNÝ NÁKUP

Ceny nezahrnují cenu vaničky.

- elegantní madla
- **bezpečnostní sklo 4 mm**
- snadná čistitelnost díky spodním pojezdům s možností odklopení skla
- rádius vaničky R550

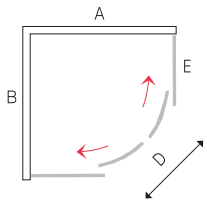


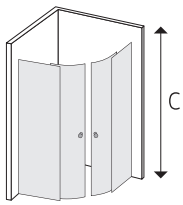


BARVA CHROM | 185 CM | SKLO 4

# Sprchový kout čtvrtkruhový, Kora Lite

**Bílý ALU profil, Grape sklo**

| kód | rozměr A x B x C (mm) | stavitelnost stran A x B od - do (mm) | vstup D (mm) | E (mm) | cena EUR |
|---|---|---|---|---|---|
| **CK35121Z** | 900 x 900 x 1850 | 880 - 900 x 880 - 900 | 580 | 315 | **190,-** |

VÝHODNÝ NÁKUP

Ceny nezahrnují cenu vaničky.

- **bezpečnostní sklo 4 mm**
- elegantní madla
- snadná čistitelnost díky spodním pojezdům s možností odklopení skla
- rádius vaničky R550

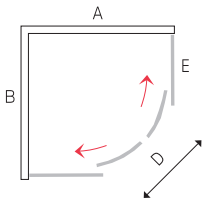


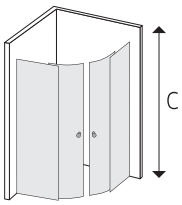


BARVA BÍLÁ | 185 CM | SKLO 4

NEW

# Sprchový kout čtvercový, Kora Lite

### Chrom ALU profil, Čiré sklo

| kód | rozměr A x B x C (mm) | stavitelnost stran A x B od - do (mm) | vstup D (mm) | cena EUR |
|---|---|---|---|---|
| **CK34123Z** | 900 x 900 x 1850 | 880 - 900 x 880 - 900 | 460 | **202,-** |

VÝHODNÝ NÁKUP

Ceny nezahrnují cenu vaničky.

- **bezpečnostní sklo 5 mm u dveří a 4 mm u pevného dílu**
- elegantní madla
- snadná čistitelnost díky spodním pojezdům s možností odklopení skla

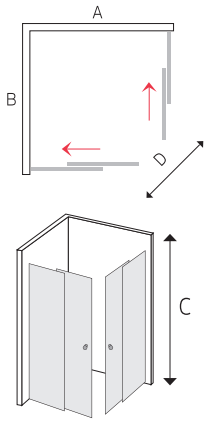


BARVA CHROM | 185 CM | SKLO 5/4

# Sprchové sety za výhodnou cenu

## **Sprchový kout** čtvrtkruhový, 90 x 90 x 185 cm, chrom ALU, sklo čiré 4 mm

**+ vanička** (litý mramor, bílá)
90 x 90 x 3 cm,
bez nožiček, vč. sifonu, gelcoat

**CK35123ZM**

**334,- EUR** VÝHODNÝ NÁKUP

**+ vanička** (SMC, vysoká, bílá)
90 x 90 x 14 cm,
vč. sifonu a nožiček

**CK35123ZH**

**314,- EUR** VÝHODNÝ NÁKUP

**+ vanička** (SMC, nízká, bílá)
90 x 90 x 4 cm,
vč. sifonu

**CK35123ZN**

**295,- EUR** VÝHODNÝ NÁKUP

## **Sprchový kout** čtvrtkruhový, 80 x 80 x 185 cm, chrom ALU, sklo čiré 4 mm

**+ vanička** (litý mramor, bílá)
80 x 80 x 3 cm,
bez nožiček, vč. sifonu, gelcoat

**CK35133ZM**

**334,- EUR** VÝHODNÝ NÁKUP

**+ vanička** (SMC, vysoká, bílá)
80 x 80 x 14 cm,
vč. sifonu a nožiček

**CK35133ZH**

**302,- EUR** VÝHODNÝ NÁKUP

## **Sprchový kout** čtvrtkruhový, 90 x 90 x 185 cm, chrom ALU, sklo Grape 4 mm

**+ vanička** (litý mramor, bílá)
90 x 90 x 3 cm,
bez nožiček, vč. sifonu, gelcoat

**CK35131ZM**

**334,- EUR** VÝHODNÝ NÁKUP

**+ vanička** (SMC, vysoká, bílá)
90 x 90 x 14 cm,
vč. sifonu a nožiček

**CK35131ZH**

**314,- EUR** VÝHODNÝ NÁKUP

**+ vanička** (SMC, nízká, bílá)
90 x 90 x 4 cm,
vč. sifonu

**CK35131ZN**

**295,- EUR** VÝHODNÝ NÁKUP

## **Sprchový kout** čtvrtkruhový, 90 x 90 x 185 cm, bílý ALU, sklo Grape 4 mm

**+ vanička** (litý mramor, bílá)
90 x 90 x 3 cm,
bez nožiček, včetně sifonu,
gelcoat

**CK35121ZM**

**323,- EUR** VÝHODNÝ NÁKUP

**+ vanička** (SMC, vysoká, bílá)
90 x 90 x 14 cm,
vč. sifonu a nožiček

**CK35121ZH**

**302,- EUR** VÝHODNÝ NÁKUP

**+ vanička** (SMC, nízká, bílá)
90 x 90 x 4 cm,
vč. sifonu

**CK35121ZN**

**283,- EUR** VÝHODNÝ NÁKUP

## **Sprchový kout** čtvercový, 90 x 90 x 185 cm, Chrom ALU, sklo čiré 5/4 mm

NEW
**+ vanička** (litý mramor, bílá)
90 x 90 x 3 cm,
bez nožiček, včetně sifonu, gelcoat

**CK34123ZM**

**348,- EUR** VÝHODNÝ NÁKUP

NEW
**+ vanička** (SMC, vysoká, bílá)
90 x 90 x 14 cm,
vč. sifonu a nožiček

**CK34123ZH**

**314,- EUR** VÝHODNÝ NÁKUP

NEW
**+ vanička** (SMC, nízká, bílá)
90 x 90 x 4 cm,
vč. sifonu

**CK34123ZN**

**298,- EUR** VÝHODNÝ NÁKUP

Sklo: dveře 5 mm, pevný díl 4mm

# Sprchové boxy

## Praktické řešení bez nutnosti izolace stěn

Sprchové boxy představují velmi oblíbené řešení pro renovace koupelen. V bytových domech, chatách a všude tam, kde není možnost provést řádnou izolaci stěn, je sprchový box záchranou a navíc velmi elegantním řešením, jak provést rekonstrukci, nebo výstavbu bez dodatečných nákladů.

Výhoda spočívá v kompaktním propojení zadních stěn boxu, dveří, vaničky, případně i stříšky do jednoho celku. Nevznikají tak problémy s vlhnutím zdí nebo zatékáním do nežádoucích míst.

1. Ruční sprcha s posuvným držákem
2. Vestavěná baterie s přepínáním funkcí
3. Mýdlenka
4. Elegantní vnitřní a venkovní hranatá madla
5. Hlavová sprcha ve variantě se stříškou

Podívejte se jak jednoduše lze sestavit sprchové boxy.

Návody, představení produktů, inspirace na **YouTube kanálu Mereo**

# **Sprchový box** čtvrtkruhový

### Satin ALU profil, Point sklo, SMC vanička

| kód | rozměr A x B x C (mm) | vstup D (mm) | vnitřní výška | **varianta** | E (mm) | **cena EUR** |
|---|---|---|---|---|---|---|
| **CK35122KBW** | 900 x 900 x 2040 | 550 | | **bez stříšky** | 350 | **566,-** |
| **CK35122KBSW** | 900 x 900 x 2210 | 550 | 1970 | **se stříškou** | 350 | **672,-** |
| **CK35172KBW** | 800 x 800 x 2040 | 500 | | **bez stříšky** | 250 | **587,-** |
| **CK35172KBSW** | 800 x 800 x 2210 | 500 | 1970 | **se stříškou** | 250 | **667,-** |

### Satin ALU profil, Point sklo, vanička z litého mramoru

| kód | rozměr A x B x C (mm) | vstup D (mm) | vnitřní výška | **varianta** | E (mm) | **cena EUR** |
|---|---|---|---|---|---|---|
| **CK35162KMW** | 1000 x 1000 x 2030 | 600 | | **bez stříšky** | 450 | **769,-** |
| **CK35162KMSW** | 1000 x 1000 x 2200 | 600 | 1950 | **se stříškou** | 450 | **850,-** |
| **CK35122KMW** | 900 x 900 x 2030 | 550 | | **bez stříšky** | 350 | **667,-** |
| **CK35122KMSW** | 900 x 900 x 2200 | 550 | 1950 | **se stříškou** | 350 | **809,-** |
| **CK35172KMW** | 800 x 800 x 2030 | 500 | | **bez stříšky** | 250 | **667,-** |
| **CK35172KMSW** | 800 x 800 x 2200 | 500 | 1950 | **se stříškou** | 250 | **769,-** |

Varianta se stříškou obsahuje navíc talířovou sprchu, litá vanička je dodávána vč. čelního panelu a nožiček. Rozměr C = celková výška boxu vč. stříšky a vaničky.

Nosnost litých vaniček: bez nožiček 200 kg, s nožičkami 150 kg. Nosnost SMC vaniček 250 kg.

**Vybavení boxu:**
- ruční sprcha s posuvným držákem
- vestavěná baterie
- mýdlenka
- elegantní madla
- sifon
- SMC nebo litá vanička
- záda - sklo ledové, bíle probarvené

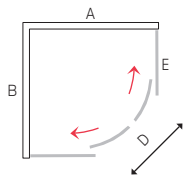


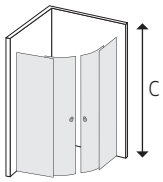


SATIN PROFIL  SKLO 5/4

# **Sprchový box** čtvercový

### Satin ALU profil, Point sklo, SMC vanička

| kód | rozměr A x B x C (mm) | vstup D (mm) | vnitřní výška | varianta | cena EUR |
|---|---|---|---|---|---|
| **CK34122KBW** | 900 x 900 x 2040 | 500 | | **bez stříšky** | **582,-** |
| **CK34122KBSW** | 900 x 900 x 2210 | 500 | 1970 | **se stříškou** | **667,-** |
| **CK34172KBW** | 800 x 800 x 2040 | 450 | | **bez stříšky** | **587,-** |
| **CK34172KBSW** | 800 x 800 x 2210 | 450 | 1970 | **se stříškou** | **688,-** |

### Satin ALU profil, Point sklo, vanička z litého mramoru

| kód | rozměr A x B x C (mm) | vstup D (mm) | vnitřní výška | varianta | cena EUR |
|---|---|---|---|---|---|
| **CK34122KMW** | 900 x 900 x 2030 | 500 | | **bez stříšky** | **728,-** |
| **CK34122KMSW** | 900 x 900 x 2200 | 500 | 1950 | **se stříškou** | **809,-** |
| **CK34172KMW** | 800 x 800 x 2030 | 450 | | **bez stříšky** | **728,-** |
| **CK34172KMSW** | 800 x 800 x 2200 | 450 | 1950 | **se stříškou** | **809,-** |

Varianta se stříškou obsahuje navíc talířovou sprchu, litá vanička je dodávána vč. čelního panelu a nožiček. Rozměr C = celková výška boxu vč. stříšky a vaničky.

Nosnost litých vaniček: bez nožiček 200 kg, s nožičkami 150 kg. Nosnost SMC vaniček 250 kg.

**Vybavení boxu:**
- ruční sprcha s posuvným držákem
- vestavěná baterie
- mýdlenka
- elegantní madla
- sifon
- SMC nebo litá vanička
- záda - sklo ledové, bíle probarvené

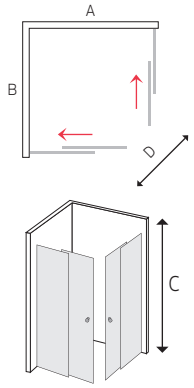


SATIN PROFIL  SKLO 5/4

# Vanová zástěna

### Chrom ALU profil, Čiré sklo

| kód | rozměr A x B (mm) | profil | cena EUR |
|---|---|---|---|
| **CK70121K** | 1450 x 750 | Chrom | **153,-** |
| **CK70123K** | 1450 x 700 | Chrom | **153,-** |

- **bezpečnostní sklo 6 mm**
- levá i pravá varianta
- aretace v krajních polohách
- zdvihací pant
- stírací lišta

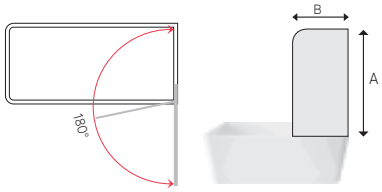


### Doporučujeme produkty značky KLUM

**Sifon vanový**

**PR6011D** **5,83 EUR**

přepad pochromovaný plast

**Vanový clic clac,** vytahovací

**PR6011C** **28,13 EUR**

přepad pochromovaný kov

**Sifon pro vanový CLIC-CLAC**

**PR6080D** **3,04 EUR**

polohovací, plast/chrom

BARVA CHROM | 145 CM | SKLO 6 | L|P VARIANTA MONTÁŽE

# 07 SPRCHOVÉ VANIČKY

Sprchové vaničky jsou podstatnou součástí sprchových koutů - svým designem a kvalitou zpracování mohou výrazně ovlivnit celkový dojem.

# Litý mramor designové

Osvědčené vaničky Mereo z litého mramoru doplňují dvě série v designovém provedení. První sérii prezentují zaoblené křivky dna vaničky, na kterou decentně navazuje oblý kryt sifonu.

Příznivci minimalismu uvítají jednoduché pojetí druhé designové série. Ta se vyznačuje jemným spádováním odtokou vaničky s jediným výraznějším vykrojením a hranatým tvarem krytu sifonu.

i INFO

- moderní design
- nadčasový materiál příjemný na dotek dlouhá životnost
- snadná údržba
- nosnost vaniček bez nožiček 200 kg
- nosnost vaniček s nožičkami 150 kg
- vaničky jsou dodávány včetně sifonu
- jako volitelné příslušenství je možné použít nožičky a čelní panel.

! TIP

varianty montáže litých vaniček

- na nožičkách s panelem
- na nožičkách obezděná
- usazená na dlažbu
- podezděná

GEL COAT

**GEL COAT** je ochranná vrstva vaničky, která zajišťuje stálobarevnost a zvyšuje odolnost proti nárazu.

**Vanička sprchová čtvercová,** se sifonem a hranatým krytem sifonu

| *kód* | *rozměr (mm)* | **cena EUR** |
|---|---|---|
| **CV35KS** | 900 x 900 x 30 | **249,-** |
| **CV41KS** | 800 x 800 x 30 | **237,-** |

Vaničky jsou dodávány bez nožiček

GEL COAT

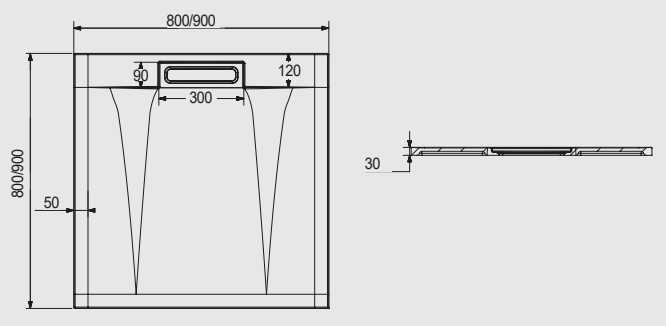


**Vanička sprchová čtvrtkruhová,** se sifonem a oblým krytem sifonu

| *kód* | *rozměr (mm)* | *radius* | **cena EUR** |
|---|---|---|---|
| **CV05CS** | 900 x 900 x 30 | R550 | **226,-** |
| **CV15CS** | 800 x 800 x 30 | R550 | **218,-** |

Vaničky jsou dodávány bez nožiček

GEL COAT

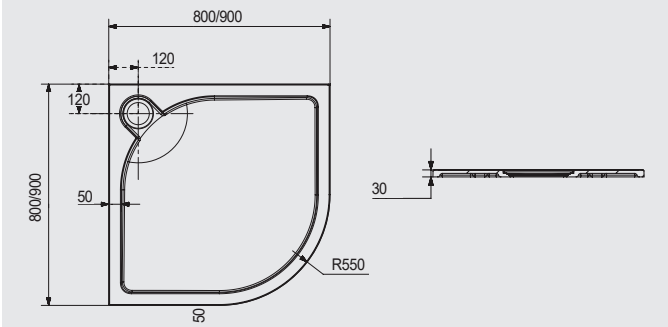


**Vanička sprchová obdélníková,** se sifonem a hranatým krytem sifonu

| *kód* | *rozměr (mm)* | **cena EUR** |
|---|---|---|
| **CV77KS** | 1200 x 900 x 30 | **342,-** |
| **CV76KS** | 1200 x 800 x 30 | **298,-** |

Vaničky jsou dodávány bez nožiček

GEL COAT

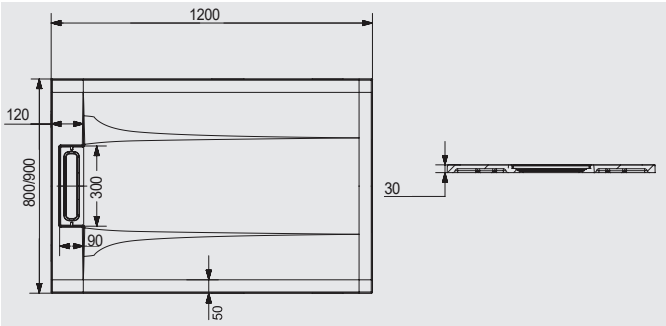


**Čelní panel** pro čtvrtkruhové lité vaničky, výška 100 mm

| *kód* | | **cena EUR** |
|---|---|---|
| **CV05SP** | pro CV05x | **52,-** |
| **CV15SP** | pro CV15x | **52,-** |

**Čelní panel** pro čtvercové a obdélníkové lité vaničky, výška 100 mm

| *kód* | | **cena EUR** |
|---|---|---|
| **CV35SP** | pro CV35x, CV41x | **67,-** |
| **CV81SP** | pro CV77x, CV76x | **67,-** |

Dodáváno ve dvou kusech, panel je nutno zařezat dle velikosti vaničky.
CV35SP - 900mm + 900mm, CV81SP - 1000mm + 1200mm

Sifon u hranatých vaniček je uzpůsobený slim designu a díky tomu je možné použít minimalistické hranaté kryty sifonu. Stavební výška sifonu je 66 mm, půdorys sifonu je pak 250 x 50 mm. Průtok sifonu je 35 l/min.

Oblý sifon u čtvrtkruhových vaniček má stavební výšku 85 mm. Průtok sifonu je 30 l/min.

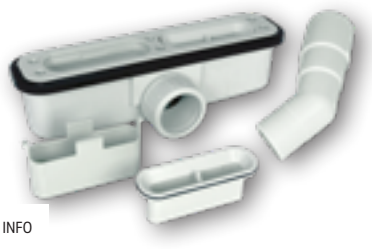

i INFO

i INFO

# Litý mramor

Ke sprchovým koutům řady NOVEA, LIMA, KORA a KORA LITE jsou na výběr vaničky různých designů, velikostí a materiálů. Nejvyšší řadu představují vaničky z litého mramoru. V kombinaci s ochrannou vrstvou GEL COAT, která zajišťuje stálobarevnost a odolnost proti nárazu, představují nadčasové řešení.

i INFO

- nadčasový materiál příjemný na dotek
- dlouhá životnost
- snadná údržba
- otvor pro sifon Ø 90 mm
- nosnost vaniček bez nožiček 200 kg
- nosnost vaniček s nožičkami 150 kg
- hloubka vaničky u sifonu 22 mm
- vaničky jsou dodávány bez sifonu, nožiček a čelního panelu

! TIP

varianty montáže litých vaniček

- na nožičkách s panelem
- na nožičkách obezděná
- usazená na dlažbu
- podezděná

GEL COAT

**GEL COAT** je ochranná vrstva vaničky, která zajišťuje stálobarevnost a zvyšuje odolnost proti nárazu.

## Vanička sprchová čtvrtkruhová

| *kód* | *rozměr (mm)* | *radius* | **cena EUR** |
|---|---|---|---|
| **CV75M** | 1000 x 1000 x 30 | R550 | **310,-** |
| **CV05M** | 900 x 900 x 30 | R550 | **176,-** |
| **CV15M** | 800 x 800 x 30 | R550 | **176,-** |
| **CV45M** | 900 x 900 x 30 | R500 | **225,-** |

Vaničky jsou dodávány bez nožiček a sifonu.

GEL COAT

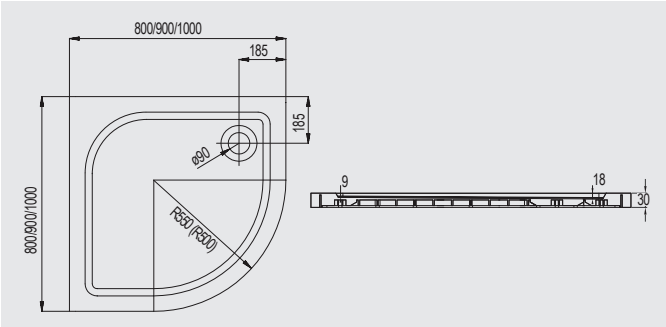


## Vanička sprchová čtvercová

| *kód* | *rozměr (mm)* | **cena EUR** |
|---|---|---|
| **CV80M** | 1000 x 1000 x 30 | **310,-** |
| **CV35M** | 900 x 900 x 30 | **192,-** |
| **CV41M** | 800 x 800 x 30 | **192,-** |

Vaničky jsou dodávány bez nožiček a sifonu.

GEL COAT

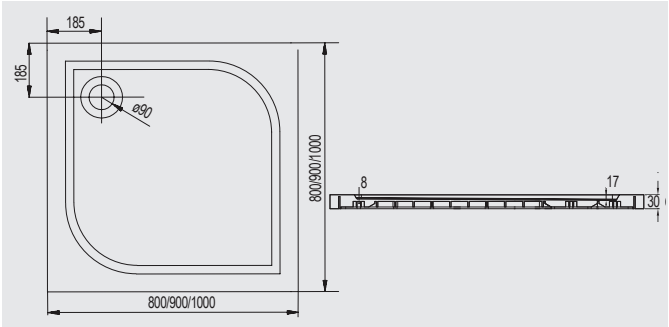


## Vanička sprchová obdélníková

| *kód* | *rozměr (mm)* | **cena EUR** |
|---|---|---|
| **CV81M** | 1200 x 1000 x 30 | **356,-** |
| **CV77M** | 1200 x 900 x 30 | **306,-** |
| **CV76M** | 1200 x 800 x 30 | **269,-** |
| **CV83M** | 1100 x 900 x 30 | **293,-** |
| **CV82M** | 1100 x 800 x 30 | **263,-** |
| **CV79M** | 1000 x 900 x 30 | **269,-** |
| **CV78M** | 1000 x 800 x 30 | **221,-** |

Vaničky jsou dodávány bez nožiček a sifonu.

GEL COAT

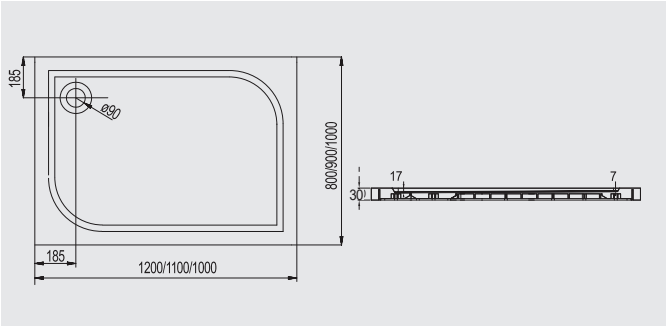


## Vanička sprchová obdélníková

| *kód* | *rozměr (mm)* | **cena EUR** |
|---|---|---|
| **CV74M** | 900 x 800 x 30 | **217,-** |

Vaničky jsou dodávány bez nožiček a sifonu.

GEL COAT

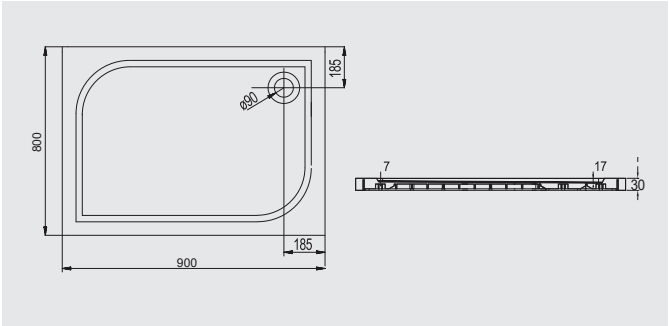

**Čelní panel** pro čtvrtkruhové lité vaničky, výška 100 mm

| *kód* | | cena EUR |
|---|---|---|
| **CV75SP** | pro CV75x | **52,-** |
| **CV05SP** | pro CV05x | **52,-** |
| **CV15SP** | pro CV15x | **52,-** |

**Čelní panel** pro čtvercové a obdélníkové lité vaničky, výška 100 mm

| *kód* | | cena EUR |
|---|---|---|
| **CV35SP** | pro CV35x, CV41x, CV74x | **67,-** |
| **CV81SP** | pro CV80x, CV76x, CV77x, CV78x, CV79x, CV81x, CV83x, CV82x | **67,-** |

Dodáváno ve dvou kusech, panel je nutno zařezat dle velikosti vaničky.
CV35SP - 900mm + 900mm, CV81SP - 1000mm + 1200mm

**Sifon** pro sprchové vaničky

| *kód* | *rozměr* | | cena EUR |
|---|---|---|---|
| **PR6040C** | ø 90 mm | chrom | **12,95** |

| max. 80 °C | tělo: PP, ABS | těsnění: pryž | víko: leštěná nerez | průtok: 30 l/min | stavební výška 85 mm |
|---|---|---|---|---|---|

**Sifon** pro sprchové vaničky, slim

| *kód* | *rozměr* | | cena EUR |
|---|---|---|---|
| **PR6040SN** | ø 90 mm | chrom | **20,44** |

| max. 80 °C | tělo: PP, ABS | těsnění: pryž | víko: leštěná nerez | průtok: 48 l/min | stavební výška 60 mm |
|---|---|---|---|---|---|

**Nožičky k litým vaničkám - sady**

| *kód* | | cena EUR |
|---|---|---|
| **CVN1** | Nožičky pro vaničky z litého mramoru - 5 ks (CV05x, CV15x, CV25x, CV35x, CV41x, CV45x, CV74x) | **16,-** |
| **CVN2** | Nožičky pro vaničky z litého mramoru - 6 ks (CV76x, CV78x, CV79x, CV83x, CV82x) | **18,-** |
| **CVN3** | Nožičky pro vaničky z litého mramoru - 7 ks (CV80x) | **20,-** |
| **CVN4** | Nožičky pro vaničky z litého mramoru - 8 ks (CV77x) | **22,-** |
| **CVN5** | Nožičky pro vaničky z litého mramoru - 9 ks (CV81x) | **23,-** |
| **CVN6** | Nožičky pro vaničky z litého mramoru - 6 ks (CV75x) | **18,-** |

Stavitelnost 91 – 115 mm.

**Sifon** pro sprchové vaničky Turboflow 1

| *kód* | | *rozměr* | | cena EUR |
|---|---|---|---|---|
| **PR6041C** | (0205240) | ø 90 mm | chrom | **28,42** |

| max. 80 °C | tělo: ABS | těsnění: pryž | víko: pochromovaný plast | průtok: 50 l/min | stavební výška 80 mm |
|---|---|---|---|---|---|

# SMC vaničky

SMC vaničky jsou vyrobeny z nového revolučního materiálu s výjimečnými vlastnostmi, který je používán zejména v automobilovém průmyslu. Kompozit na bázi pryskyřice, zpevněné skelnými vlákny a minerálním plnidlem, je vyráběn vysokotlakým lisováním v kovové uzavřené formě. Výsledkem je velmi přesný a rovný výrobek s ostrými hranami, s relativně nízkou hmotností.

Dno vaničky je zpevněno žebrováním a nosnost vaničky je 250 kg. Vanička je dodávána spolu s nožičkami a sifonem.

i INFO

- Výškově stavitelné nožičky (součástí dodávky)
- Sifon (součástí dodávky)
- Nosnost vaničky 250 kg
- Snadná údržba
- Výborná cena
- Hloubka vaničky u sifonu 40 mm (17 mm u nízkých)
- Otvor pro sifon ø 90 mm

Výškově stavitelné nožičky

Spodní žebrování

## Vanička sprchová čtvrtkruhová

| *kód* | *rozměr (mm)* | *materiál* | *radius* | **cena EUR** |
|---|---|---|---|---|
| **CV01H** | 900 x 900 x 140 | SMC | R550 | **121,-** |
| **CV11H** | 800 x 800 x 140 | SMC | R550 | **109,-** |

Vaničky jsou dodávány vč. sifonu a nožiček.

VÝHODNÝ NÁKUP

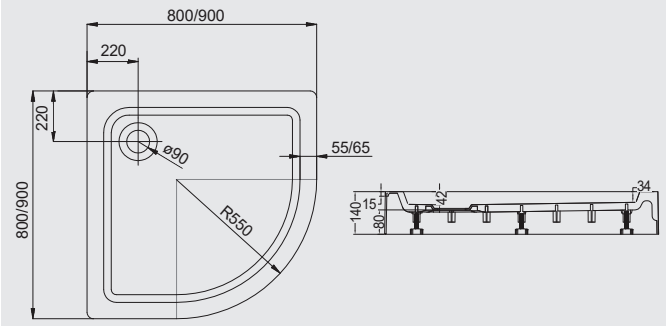


## Vanička sprchová čtvercová

| *kód* | *rozměr (mm)* | *materiál* | **cena EUR** |
|---|---|---|---|
| **CV31H** | 900 x 900 x 140 | SMC | **128,-** |
| **CV41H** | 800 x 800 x 140 | SMC | **113,-** |

Vaničky jsou dodávány vč. sifonu a nožiček.

VÝHODNÝ NÁKUP

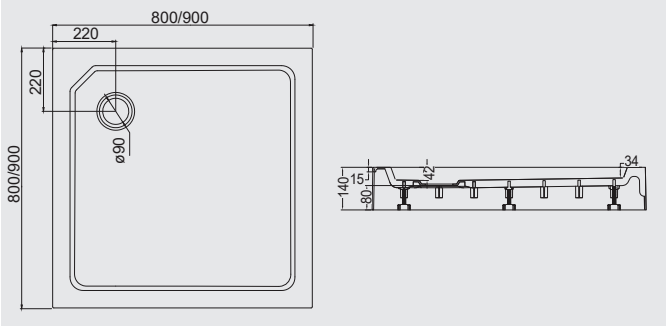


## Vanička sprchová čtvrtkruhová, slim

| *kód* | *rozměr (mm)* | *materiál* | **cena EUR** |
|---|---|---|---|
| **CV01NS** | 900 x 900 x 40 | SMC | **105,-** |

Vaničky jsou dodávány vč. sifonu.

VÝHODNÝ NÁKUP

i INFO **Stavební výška sifonu - 65 mm.**

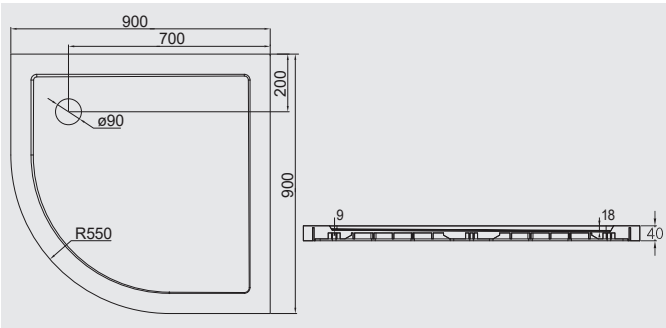


## Vanička sprchová čtvercová, slim

| *kód* | *rozměr (mm)* | *materiál* | **cena EUR** |
|---|---|---|---|
| **CV31NS** | 900 x 900 x 40 | SMC | **111,-** |

Vaničky jsou dodávány vč. sifonu.

VÝHODNÝ NÁKUP

i INFO **Stavební výška sifonu - 65 mm.**

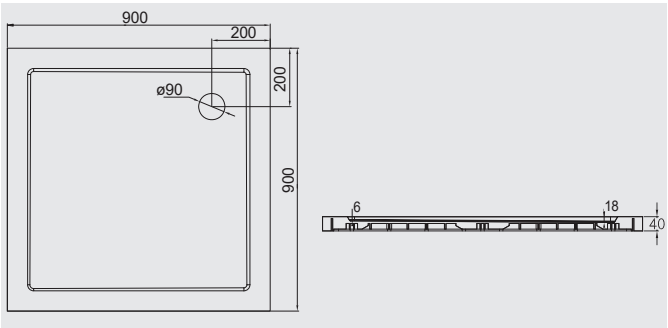


Nízké SMC vaničky nelze kombinovat s čelními panely a s nožičkami.

# 08 NEREZOVÉ SPRCHOVÉ ŽLABY

Sprchové žlaby představují nové moderní řešení sprchových koutů a koupelen. Ve sprchových koutech nahrazují vaničky a dotvářejí estetický a funkční ráz koupelny.

# Sprchové žlaby do prostoru a ke stěně, se sítkem a zápachovou uzávěrou

· výškově stavitelné od 55 mm
· materiál roštu a těla: nerezová ocel (AISI 304)
· průtok 35 l/min
· lehce vyjímatelný, snadno čistitelný sifon
· připojovací redukce 40/50 a háček pro vytažení roštu
· hydroizolační pás



## Sprchový žlab + rošt Wave

| kód | rozměr (mm) | | | cena EUR |
|---|---|---|---|---|
| CZ114 | 500 x 70 | vč. roštu a plastové zápachové uzávěry | NEW | 107,- |
| CZ110 | 600 x 70 | vč. roštu a plastové zápachové uzávěry | NEW | 111,- |
| CZ111 | 700 x 70 | vč. roštu a plastové zápachové uzávěry | | 117,- |
| CZ112 | 800 x 70 | vč. roštu a plastové zápachové uzávěry | | 125,- |
| CZ113 | 900 x 70 | vč. roštu a plastové zápachové uzávěry | | 133,- |

· plastové sítko a zápachová uzávěra

## Sprchový žlab ke stěně + rošt Strip

| kód | rozměr (mm) | | cena EUR |
|---|---|---|---|
| CZ171 | 700 x 70 | vč. roštu a nerezové zápachové uzávěry | 149,- |
| CZ172 | 800 x 70 | vč. roštu a nerezové zápachové uzávěry | 157,- |
| CZ173 | 900 x 70 | vč. roštu a nerezové zápachové uzávěry | 166,- |

· nerezové sítko a zápachová uzávěra

## Sprchový žlab + rošt Strip

| kód | rozměr (mm) | | cena EUR |
|---|---|---|---|
| CZ121 | 700 x 70 | vč. roštu a nerezové zápachové uzávěry | 137,- |
| CZ122 | 800 x 70 | vč. roštu a nerezové zápachové uzávěry | 145,- |
| CZ123 | 900 x 70 | vč. roštu a nerezové zápachové uzávěry | 153,- |

· nerezové sítko a zápachová uzávěra

## Sprchový žlab ke stěně + rošt Tile

| kód | rozměr (mm) | | cena EUR |
|---|---|---|---|
| CZ181 | 700 x 70 | vč. roštu a nerezové zápachové uzávěry | 149,- |
| CZ182 | 800 x 70 | vč. roštu a nerezové zápachové uzávěry | 157,- |
| CZ183 | 900 x 70 | vč. roštu a nerezové zápachové uzávěry | 166,- |

Použitelné pro nalepení dlažby nebo jako hladká nerezová plocha.
Hloubka roštu pro umístění dlažby je 14 mm.
· nerezové sítko a zápachová uzávěra

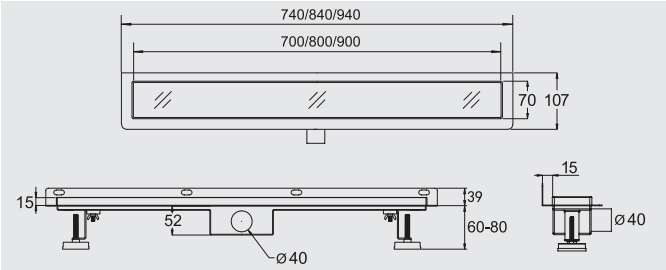


## Sprchový žlab + rošt Tile

| kód | rozměr (mm) | | | cena EUR |
|---|---|---|---|---|
| CZ134 | 500 x 70 | vč. roštu a nerezové zápachové uzávěry | NEW | 127,- |
| CZ130 | 600 x 70 | vč. roštu a nerezové zápachové uzávěry | NEW | 131,- |
| CZ131 | 700 x 70 | vč. roštu a nerezové zápachové uzávěry | | 137,- |
| CZ132 | 800 x 70 | vč. roštu a nerezové zápachové uzávěry | | 145,- |
| CZ133 | 900 x 70 | vč. roštu a nerezové zápachové uzávěry | | 153,- |
| CZ135 | 1000 x 70 | vč. roštu a nerezové zápachové uzávěry | NEW | 162,- |

· nerezové sítko a zápachová uzávěra

Použitelné pro nalepení dlažby nebo jako hladká nerezová plocha.
Hloubka roštu pro umístění dlažby je 14 mm.

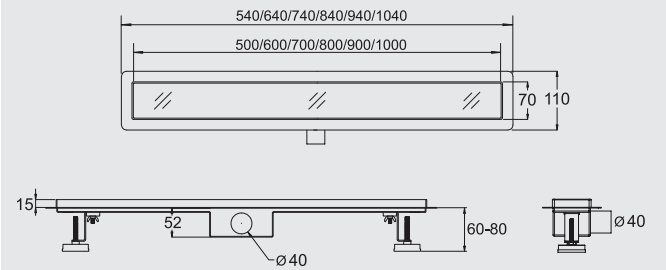

## **Sprchový žlab do stěny**, nerezový rošt

| *kód* | *rozměr (mm)* | | **cena EUR** |
|---|---|---|---|
| **CZ191** | 700 x 70 | vč. roštu TILE a nerezového vnitřku sifonu. | **137,-** |

CHYTRÉ ŘEŠENÍ NEW

Nerezové sítko a zápachová uzávěra.

- celonerezové tělo žlabu
- nerezová vnitřní vytahovací část sifonu
- výškově stavitelné nožičky
- materiál žlabu: nerezová ocel (AISI 304)
- materiál sifonu: nerezová ocel (AISI 304)
- možnost otočení roštu a použití pro vložení dlažby

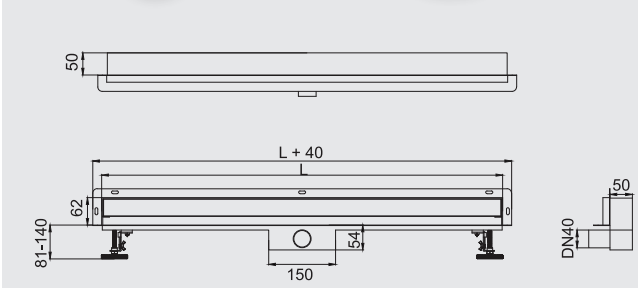


## **Sprchový žlab Plain**, nerezový rošt

| *kód* | *rozměr (mm)* | | **cena EUR** |
|---|---|---|---|
| **CZ11PS** | 700 x 65 | vč. roštu | **61,-** |
| **CZ12PS** | 800 x 65 | vč. roštu | **65,-** |
| **CZ13PS** | 900 x 65 | vč. roštu | **69,-** |

VÝHODNÝ NÁKUP

* do vyprodání zásob

CHYTRÉ ŘEŠENÍ

suchá zápachová uzávěra - klapka omezující pronikání zápachu, v případě vyschnutí sifonu

· výškově stavitelné nožičky
· nerezový rámeček
· materiál roštu: nerezová ocel (AISI 304)
· materiál těla: ABS plast
· průtok 36 l/min
· možnost otočení roštu a použití pro vložení dlažby

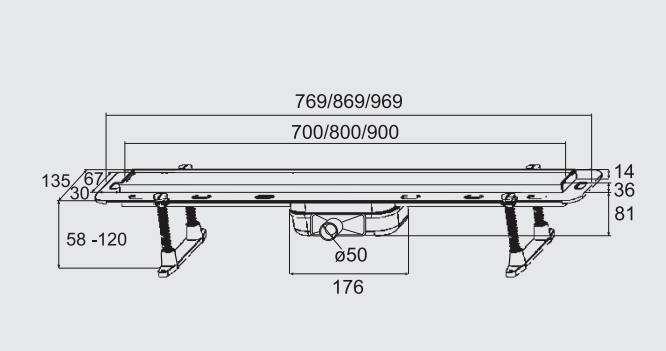

## **Vpusť podlahová**, Klum

| *kód* | *rozměr (mm)* | | **cena EUR** |
|---|---|---|---|
| **PR7020C** | 100 x 100 | s nerezovou mřížkou | **10,85** |

i INFO Jako alternativu ke sprchovým vaničkám a žlabům lze použít levnější podlahovou vpusť PR7020C (katalog Klum)

# 09 KOUPELNOVÝ NÁBYTEK

Koupelnový nábytek MEREO v několika designových sériích a barevných variantách se hodí do každé domácnosti.
Dle konkrétního prostoru je možné kombinovat celou řadu zajímavých řešení pro praktické využití prostoru ve Vaší koupelně. Jednotlivé série nábytku jsou nabízeny v kombinaci s keramickými umyvadly a umyvadly z litého mramoru. Nábytek je dodáván ve smontovaném stavu a je určen na zavěšení.

Nově si můžete u vybraných sérií zvolit službu multidecor nebo multicolor a upravit si nábytek na míru díky široké nabídce dekorů a barev.

# Siena

Nová série Siena je charakteristická jemnými a čistými liniemi. Celá kompozice vychází ze zaoblených hran koupelnových skříněk v kombinaci s umyvadly, deskami z masivního dubu, vysokými skříňkami a galerkami. Všechny skříňky jsou celolakované a to nejen čela zásuvek, ale také včetně boků. Nabízíme tři základní barvy bílá lesk, antracitově matná a černá matná. Zajímavostí je také nabídka keramického a litého umyvadla, které má dva otvory pro baterie a jednu výpusť. Skříňky jsou osazeny kvalitními pojezdy Hettich se systémem push s dlouhou životností. Pokud by nabídka barev nebyla dostačující, je možnost využít služby multicolor, kde si můžete objednat jakékoliv barevné provedení ze vzorníku RAL barev. Více o službě multicolor se dozvíte na straně 227.

bílá lesk
antracit mat
černá mat
multicolor

### **Skříňka s keramickým umyvadlem 61 cm,** celolakovaná

| *kód* | | | cena EUR |
|---|---|---|---|
| **CN410** | 610 x 608 x 475 mm, push, bílá lesk | | **566,-** |
| **CN430** | 610 x 608 x 475 mm, push, antracit mat | | **587,-** |
| **CN440** | 610 x 608 x 475 mm, push, černá mat | | **607,-** |

KERAMIKA

### **Skříňka s keramickým umyvadlem 81 cm,** celolakovaná

| *kód* | | | cena EUR |
|---|---|---|---|
| **CN411** | 810 x 608 x 475 mm, push, bílá lesk | | **607,-** |
| **CN431** | 810 x 608 x 475 mm, push, antracit mat | | **627,-** |
| **CN441** | 810 x 608 x 475 mm, push, černá mat | | **647,-** |

KERAMIKA

### **Skříňka s keramickým umyvadlem 101 cm,** celolakovaná

| *kód* | | | cena EUR |
|---|---|---|---|
| **CN4121** | 1010 x 618 x 475 mm, push, bílá lesk | | **688,-** |
| **CN4321** | 1010 x 618 x 475 mm, push, antracit mat | | **708,-** |
| **CN4421** | 1010 x 618 x 475 mm, push, černá mat | | **728,-** |

KERAMIKA

### **Skříňka s keramickým umyvadlem 101 cm,** 2 baterie, 1 výpusť

| *kód* | | | cena EUR |
|---|---|---|---|
| **CN4122** | 1010 x 618 x 475 mm, push, bílá lesk | | **688,-** |
| **CN4322** | 1010 x 618 x 475 mm, push, antracit mat | | **708,-** |
| **CN4422** | 1010 x 618 x 475 mm, push, černá mat | | **728,-** |

KERAMIKA

### **Skříňka se slim umyvadlem z litého mramoru 61 cm,** celolakovaná

| *kód* | | | cena EUR |
|---|---|---|---|
| **CN410M** | 610 x 563 x 465 mm, push, bílá lesk | | **607,-** |
| **CN430M** | 610 x 563 x 465 mm, push, antracit mat | | **627,-** |
| **CN440M** | 610 x 563 x 465 mm, push, černá mat | | **647,-** |

LITÝ MRAMOR

### **Skříňka se slim umyvadlem z litého mramoru 81 cm,** celolakovaná

| *kód* | | | cena EUR |
|---|---|---|---|
| **CN411M** | 810 x 563 x 465 mm, push, bílá lesk | | **647,-** |
| **CN431M** | 810 x 563 x 465 mm, push, antracit mat | | **667,-** |
| **CN441M** | 810 x 563 x 465 mm, push, černá mat | | **688,-** |

LITÝ MRAMOR

Rozměry jsou uváděny jako šířka x výška x hloubka.
Zrcadla a osvětlení naleznete na straně 219.

**Skříňka se slim umyvadlem z litého mramoru 100 cm,** celolakovaná

| *kód* | | cena EUR |
|---|---|---|
| **CN412M1** | 1010 x 563 x 465 mm, push, bílá lesk | **728,-** |
| **CN432M1** | 1010 x 563 x 465 mm, push, antracit mat | **748,-** |
| **CN442M1** | 1010 x 563 x 465 mm, push, černá mat | **769,-** |

LITÝ MRAMOR

**Skříňka se slim umyvadlem z lit. mramoru 100 cm,** 2 baterie, 1 výpusť

| *kód* | | cena EUR |
|---|---|---|
| **CN412M2** | 1010 x 563 x 465 mm, push, bílá lesk | **728,-** |
| **CN432M2** | 1010 x 563 x 465 mm, push, antracit mat | **748,-** |
| **CN442M2** | 1010 x 563 x 465 mm, push, černá mat | **769,-** |

LITÝ MRAMOR

**Vysoká skříňka** závěsná bez nožiček **155 cm,** celolakovaná

| *kód* | | cena EUR |
|---|---|---|
| **CN414LP** | 350 x 1545 x 358 mm, push, L/P, bílá lesk | **360,-** |
| **CN434LP** | 350 x 1545 x 358 mm, push, L/P, antracit mat | **372,-** |
| **CN444LP** | 350 x 1545 x 358 mm, push, L/P, černá mat | **384,-** |
| **CN494LPzzzzL** | multicolor - cena vč. příplatku RAL, lesk | **449,-** |
| **CN494LPzzzzM** | multicolor - cena vč. příplatku RAL, mat | **449,-** |

Obsahuje čtyři skleněné police

MULTICOLOR

OTEVÍRÁNÍ DVEŘÍ L

OTEVÍRÁNÍ DVEŘÍ P

**Koupelnová deska na skříňku s výřezem na sifon**

| *kód* | | cena EUR |
|---|---|---|
| **CN480D** | 600 x 40 x 467 mm, dub masiv | **242,-** |
| **CN481D** | 810 x 40 x 467 mm, dub masiv | **315,-** |
| **CN482D** | 1000 x 40 x 467 mm, dub masiv | **388,-** |
| **CN489ZV** | výřez do desky na přání zákazníka | **32,-** |

**Koupelnová deska na skříňku s výřezem na sifon,** asymetrická

| *kód* | | cena EUR |
|---|---|---|
| **CN481DA** | 810 x 40 x 467 mm, pro skříňku 60, dub masiv | **315,-** |
| **CN482DA** | 1000 x 40 x 467 mm, pro skříňku 80, dub masiv | **388,-** |
| **CN483DA** | 1200 x 40 x 467 mm, pro skříňku 100, dub masiv | **461,-** |
| **CN489ZV** | výřez do desky na přání zákazníka | **32,-** |

MULTICOLOR

Nábytek Siena v barevné variantě Wine red (RAL 3005).

MULTICOLOR

Nábytek Siena v barevné variantě olivově šedá (RAL 7002).

Rozměry jsou uváděny jako šířka x výška x hloubka. Zrcadla a osvětlení naleznete na straně 219.
Multicolor - produkty obsahující **zzzz** v kódu zboží, je možno vyrobit v dalších RAL barvách, viz. strana 227.

### **Koupelnová skříňka 60 cm,** celolakovaná

| *kód* | | cena EUR |
|---|---|---|
| **CN410S** | 590 x 548 x 457 mm, push, bílá lesk | **465,-** |
| **CN430S** | 590 x 548 x 457 mm, push, antracit mat | **485,-** |
| **CN440S** | 590 x 548 x 457 mm, push,, černá mat | **506,-** |
| **CN490SzzzzL** | multicolor - cena dle vzorníku RAL, lesk | **582,-** |
| **CN490SzzzzM** | multicolor - cena dle vzorníku RAL, mat | **582,-** |

MULTICOLOR

### **Koupelnová skříňka 80 cm,** celolakovaná

| *kód* | | cena EUR |
|---|---|---|
| **CN411S** | 790 x 548 x 457 mm, push, bílá lesk | **493,-** |
| **CN431S** | 790 x 548 x 457 mm, push, antracit mat | **514,-** |
| **CN441S** | 790 x 548 x 457 mm, push, černá mat | **534,-** |
| **CN491SzzzzL** | multicolor - cena dle vzorníku RAL, lesk | **619,-** |
| **CN491SzzzzM** | multicolor - cena dle vzorníku RAL, mat | **619,-** |

MULTICOLOR

### **Koupelnová skříňka 100 cm,** celolakovaná

| *kód* | | cena EUR |
|---|---|---|
| **CN412S** | 990 x 548 x 457 mm, push, bílá lesk | **526,-** |
| **CN432S** | 990 x 548 x 457 mm, push, antracit mat | **546,-** |
| **CN442S** | 990 x 548 x 457 mm, push, černá mat | **566,-** |
| **CN492SzzzzL** | multicolor - cena dle vzorníku RAL, lesk | **655,-** |
| **CN492SzzzzM** | multicolor - cena dle vzorníku RAL, mat | **655,-** |

MULTICOLOR

Zrcadlová skříňka:
- dvě skleněné police
- zrcadlo i z vnitřní strany
- panty Hettich s pomalým dovíráním
- otevření dvířek až do úhlu 135°
- horní led osvětlení
- vnitřní osvětlení

### **Zrcadlová skříňka, galerka s LED osvětlením,** celolakovaná

| *kód* | | cena EUR |
|---|---|---|
| **CN415GB** | 644 x 820 x 140 mm, levá, bílá lesk | **445,-** |
| **CN435GA** | 644 x 820 x 140 mm, levá, antracit mat | **453,-** |
| **CN495GAzzzzL** | multicolor - cena vč. příplatku RAL, lesk | **655,-** |
| **CN495GAzzzzM** | multicolor - cena vč. příplatku RAL, mat | **655,-** |

Obsahuje dvě skleněné police, zrcadlo i z vnitřní strany, pomalé dovírání, LED, 12 W, barva světla: 4000 K; krytí IP44..

### **Zrcadlová skříňka, galerka s LED osvětlením,** celolakovaná, 2x dvířka

| *kód* | | cena EUR |
|---|---|---|
| **CN416GB** | 644 x 820 x 140 mm, bílá lesk | **485,-** |
| **CN436GA** | 644 x 820 x 140 mm, antracit mat | **493,-** |
| **CN446GA** | 644 x 820 x 140 mm, černá mat | **493,-** |
| **CN496GAzzzzL** | multicolor - cena vč. příplatku RAL, lesk | **712,-** |
| **CN496GAzzzzM** | multicolor - cena vč. příplatku RAL, mat | **712,-** |

Obsahuje dvě skleněné police, zrcadlo i z vnitřní strany, pomalé dovírání, LED, 12 W, barva světla: 4000 K; krytí IP44..

OTEVÍRÁNÍ DVEŘÍ

MULTICOLOR

MULTICOLOR

Rozměry jsou uváděny jako šířka x výška x hloubka. Zrcadla a osvětlení naleznete na straně 219.
Multicolor - produkty obsahující **zzzz** v kódu zboží, je možno vyrobit v dalších RAL barvách, viz. strana 227.

**CN434LP**
Vysoká skříňka
350 x 1545 x 358 mm
**372,- EUR**

**CN153**
Zrcadlo s LED osvětlením
800 x 700 x 43 mm
**186,- EUR**

**UC604212**
Umyvadlo na desku
60 x 430 x 125 mm
**113,- EUR**

**CN482DA**
Deska na skříňku
1000 x 40 x 467 mm
**388,- EUR**

**CN431S**
Koupelnová skříňka
800 x 548 x 457 mm
**514 EUR**

**CN444LP**
Vysoká skříňka
350 x 1545 x 358 mm
**384,- EUR**

**CN171**
Zrcadla s LED osvětlením
600 x 800 x 43 mm
**218,- EUR**

**CN4421**
Skříňka s keramickým umyvadlem
1010 x 618 x 475 mm
**728,- EUR**

**CN414LP**
Vysoká skříňka
350 x 1545 x 358 mm
**360,- EUR**

**CN150**
Zrcadlo s LED osvětlením
1200 x 700 x 40 mm
**202,- EUR**

**CN4122**
Skříňka s keramickým umyvadlem
1010 x 618 x 475 mm
**688,- EUR**

**CN162**
Zrcadlo s LED osvětlením
600 x 600 x 30 mm
**162,- EUR**

**CN494LP1015M**
Vysoká skříňka
350 x 1545 x 358 mm
**449,- EUR**

**UC414115S**
Umyvadlo na desku
410 x 410 x 150 mm
**81,- EUR**

**CN480D**
Desku na skříňku
600 x 40 x 467 mm
**242 ,- EUR**

**CN490S1015M**
Koupelnová skříňka
590 x 548 x 457 mm
**582,- Kč**

Nábytek Siena v barevné variantě
Light ivory (RAL 1015).

# Nechte vaši koupelnu vyniknout!

**Využijte službu Multicolor -** sérii koupelnového nábytku **Siena** je možné vyrobit v jakékoliv barvě ze vzorníku RAL. Vybrané produkty najdete v katalogu s označením **zzzzL** nebo **zzzzM** v kódu zboží. Písmeno **L** je označení lesk, **M** je označení mat**.**

Pro více informací jak objednat se podívejte na stranu 227.

# Aira

V sérii Aira lze vytvořit nejen zajímavé kombinace do velkých koupelen, ale i minimalistická řešení v moderním designu. Spodní skříňky mohou být s nábytkovým umyvadlem nebo je možné využít kombinace horní desky a designových umyvadel na desku. K nim je pak možné kombinovat doplňkové skříňky.

Otevírání zásuvek a dvířek je řešeno systémem push-open, otevíráním bez úchytek. Zásuvky jsou osazeny značkovými pojezdy Blum s pomalým dovíráním. V nabídce jsou čtyři základní dekory a navíc možnost výběru z multidecoru, díky kterému můžete sladit Vaši koupelnu s celým interiérem. Více o službě multidecor najdete na straně 225.

bílá lesk
dub Kronberg
dub Halifax tabák
antracit
multidecor

### Skříňka s keramickým slim umyvadlem 61 cm

| *kód* | | cena EUR |
|---|---|---|
| **CN710** | 610 x 548 x 465 mm, push, bílá lesk | **496,-** |
| **CN720** | 610 x 548 x 465 mm, push, dub Kronberg | **496,-** |
| **CN740** | 610 x 548 x 465 mm, push, dub Halifax | **496,-** |
| **CN750** | 610 x 548 x 465 mm, push, antracit | **496,-** |

### Skříňka s keramickým slim umyvadlem 81 cm

| *kód* | | cena EUR |
|---|---|---|
| **CN711** | 810 x 548 x 465 mm, push, bílá lesk | **562,-** |
| **CN721** | 810 x 548 x 465 mm, push, dub Kronberg | **548,-** |
| **CN741** | 810 x 548 x 465 mm, push, dub Halifax | **548,-** |
| **CN751** | 810 x 548 x 465 mm, push, antracit | **548,-** |

### Skříňka s keramickým slim umyvadlem 101 cm

| *kód* | | cena EUR |
|---|---|---|
| **CN712** | 1010 x 548 x 465 mm, push, bílá lesk | **652,-** |
| **CN722** | 1010 x 548 x 465 mm, push, dub Kronberg | **639,-** |
| **CN742** | 1010 x 548 x 465 mm, dub Halifax | **639,-** |
| **CN752** | 1010 x 548 x 465 mm, push, antracit | **639,-** |

### Skříňka s keramickým slim dvojumyvadlem 121 cm

| *kód* | | cena EUR |
|---|---|---|
| **CN713** | 1210 x 548 x 465 mm, push, bílá lesk | **751,-** |
| **CN723** | 1210 x 548 x 465 mm, push, dub Kronberg | **743,-** |
| **CN743** | 1210 x 548 x 465 mm, push, dub Halifax | **743,-** |
| **CN753** | 1210 x 548 x 465 mm, push, antracit | **743,-** |

Rozměry jsou uváděny jako šířka x výška x hloubka.
Zrcadla, galerky a osvětlení naleznete na straně 219.

### Skříňka s umyvadlem z litého mramoru 61 cm

| *kód* | | cena EUR |
|---|---|---|
| **CN710M** | 610 x 578 x 465 mm, push, bílá lesk | **553,-** |
| **CN720M** | 610 x 578 x 465 mm, push, dub Kronberg | **553,-** |
| **CN740M** | 610 x 548 x 465 mm, push, dub Halifax | **553,-** |
| **CN750M** | 610 x 578 x 465 mm, push, antracit | **553,-** |

LITÝ MRAMOR

### Skříňka s umyvadlem z litého mramoru 81 cm

| *kód* | | cena EUR |
|---|---|---|
| **CN711M** | 810 x 578 x 465 mm, push, bílá lesk | **607,-** |
| **CN721M** | 810 x 578 x 465 mm, push, dub Kronberg | **593,-** |
| **CN741M** | 810 x 578 x 465 mm, push, dub Halifax | **593,-** |
| **CN751M** | 810 x 578 x 465 mm, push, antracit | **593,-** |

LITÝ MRAMOR

### Skříňka s umyvadlem z litého mramoru 101 cm

| *kód* | | cena EUR |
|---|---|---|
| **CN712M** | 1010 x 578 x 465 mm, push, bílá lesk | **674,-** |
| **CN722M** | 1010 x 578 x 465 mm, push, dub Kronberg | **658,-** |
| **CN742M** | 1010 x 578 x 465 mm, push, dub Halifax | **658,-** |
| **CN752M** | 1010 x 578 x 465 mm, push, antracit | **658,-** |

LITÝ MRAMOR

### Skříňka s dvojumyvadlem z litého mramoru 121 cm

| *kód* | | cena EUR |
|---|---|---|
| **CN713M** | 1210 x 578 x 465 mm, push, bílá lesk | **751,-** |
| **CN723M** | 1210 x 578 x 465 mm, push, dub Kronberg | **743,-** |
| **CN743M** | 1210 x 578 x 465 mm, push, dub Halifax | **743,-** |
| **CN753M** | 1210 x 578 x 465 mm, push, antracit | **743,-** |

LITÝ MRAMOR

### **Koupelnová skříňka** horní policová

| *kód* | | cena EUR |
|---|---|---|
| **CN716S** | 200 x 700 x 140 mm, bílá perlička lesk | **149,-** |
| **CN726S** | 200 x 700 x 140 mm, dub Kronberg | **103,-** |
| **CN726SH** | 200 x 700 x 140 mm, dub Halifax | **103,-** |
| **CN796Sxxxx** | multidecor, cena + příplatek dle dekoru | **103,-** |

MULTIDECOR

### **Vysoká skříňka** závěsná bez nožiček **170 cm**

| *kód* | | cena EUR |
|---|---|---|
| **CN714LN** | 350 x 1700 x 370 mm, levá, bílá lesk | **283,-** |
| **CN724LN** | 350 x 1700 x 370 mm, levá, dub Kronberg | **206,-** |
| **CN744LN** | 350 x 1700 x 370 mm, levá, dub Halifax | **206,-** |
| **CN754LN** | 350 x 1700 x 370 mm, levá, antracit | **206,-** |
| **CN794LNxxxx** | multidecor, levá, cena + příplatek dle dekoru | **206,-** |
| **CN714PN** | 350 x 1700 x 370mm, pravá, bílá lesk | **283,-** |
| **CN724PN** | 350 x 1700 x 370mm, pravá, dub Kronberg | **206,-** |
| **CN744PN** | 350 x 1700 x 370mm, pravá, dub Halifax | **206,-** |
| **CN754PN** | 350 x 1700 x 370 mm, pravá, antracit | **206,-** |
| **CN794PNxxxx** | multidecor, pravá, cena + příplatek dle dekoru | **206,-** |

Obsahuje čtyři policové desky

MULTIDECOR

OTEVÍRÁNÍ DVEŘÍ L

OTEVÍRÁNÍ DVEŘÍ P

Rozměry jsou uváděny jako šířka x výška x hloubka.
Zrcadla, galerky a osvětlení naleznete na straně 219.

Multidecor - produkty obsahující **xxxx** v kódu zboží, je možno vyrobit v doplňkových dekorech viz. strana 225.

### Koupelnová skříňka 61 nebo 81 cm

| *kód* | | cena EUR |
|---|---|---|
| **CN710S** | 608 x 528 x 465 mm, push, bílá lesk | **419,-** |
| **CN720S** | 608 x 528 x 465 mm, push, dub Kronberg | **419,-** |
| **CN740S** | 608 x 528 x 465 mm, push, dub Halifax | **419,-** |
| **CN750S** | 608 x 528 x 465 mm, push, antracit | **419,-** |
| **CN790Sxxxx** | multidecor, cena + příplatek dle dekoru | **419,-** |
| **CN711S** | 808 x 528 x 465 mm, push, bílá lesk | **449,-** |
| **CN721S** | 808 x 528 x 465 mm, push, dub Kronberg | **437,-** |
| **CN741S** | 808 x 528 x 465 mm, push, dub Halifax | **437,-** |
| **CN751S** | 808 x 528 x 465 mm, push, antracit | **437,-** |
| **CN791Sxxxx** | multidecor, cena + příplatek dle dekoru | **437,-** |

MULTIDECOR

### Koupelnová skříňka 101 nebo 121 cm

| *kód* | | cena EUR |
|---|---|---|
| **CN712S** | 1008 x 528 x 465 mm, push, bílá lesk | **496,-** |
| **CN722S** | 1008 x 528 x 465 mm, push, dub Kronberg | **481,-** |
| **CN742S** | 1008 x 528 x 465 mm, push, dub Halifax | **481,-** |
| **CN752S** | 1008 x 528 x 465 mm, push, antracit | **481,-** |
| **CN792Sxxxx** | multidecor, cena + příplatek dle dekoru | **481,-** |
| **CN713S** | 1208 x 528 x 465 mm, push, bílá lesk | **526,-** |
| **CN723S** | 1208 x 528 x 465 mm, push, dub Kronberg | **512,-** |
| **CN743S** | 1208 x 528 x 465 mm, push, dub Halifax | **512,-** |
| **CN753S** | 1208 x 528 x 465 mm, push, antracit | **512,-** |
| **CN793Sxxxx** | multidecor, cena + příplatek dle dekoru | **512,-** |

MULTIDECOR

### Skříňka spodní

| *kód* | | cena EUR |
|---|---|---|
| **CN714S** | 200 x 530 x 465 mm, regálová, bílá perlička lesk | **196,-** |
| **CN724S** | 200 x 530 x 465 mm, regálová, dub Kronberg | **140,-** |
| **CN724SH** | 200 x 530 x 465 mm, regálová, dub Halifax | **140,-** |
| **CN797Sxxxx** | multidecor, uvedená cena + příplatek dle dekoru | **140,-** |

MULTIDECOR

### Skříňka spodní

| *kód* | | cena EUR |
|---|---|---|
| **CN715S** | 400 x 530 x 465 mm, regálová, bílá perlička lesk | **223,-** |
| **CN725S** | 400 x 530 x 465 mm, regálová, dub Kronberg | **162,-** |
| **CN725SH** | 400 x 530 x 465 mm, regálová, spodní dub Halifax | **162,-** |
| **CN795Sxxxx** | multidecor, uvedená cena + příplatek dle dekoru | **162,-** |

MULTIDECOR

### Koupelnová deska na skříňku, bílá perlička lesk

| *kód* | | cena EUR |
|---|---|---|
| **CN726DB** | 400 x 22 x 470 mm | **27,-** |
| **CN720DB** | 610 x 22 x 470 mm | **36,-** |
| **CN721DB** | 810 x 22 x 470 mm | **45,-** |
| **CN722DB** | 1010 x 22 x 470 mm | **53,-** |
| **CN723DB** | 1210 x 22 x 470 mm | **58,-** |
| **CN727DB** | 1220 x 22 x 470 mm (sestava 2x610 mm) | **58,-** |
| **CN724DB** | 1410 x 22 x 470 mm | **85,-** |
| **CN725DB** | 1420 x 22 x 470 mm (sestava 2x610 mm) | **85,-** |

### Koupelnová deska na skříňku, dub Kronberg

| *kód* | | cena EUR |
|---|---|---|
| **CN726D** | 400 x 22 x 470 mm | **20,-** |
| **CN720D** | 610 x 22 x 470 mm | **27,-** |
| **CN721D** | 810 x 22 x 470 mm | **34,-** |
| **CN722D** | 1010 x 22 x 470 mm | **40,-** |
| **CN723D** | 1210 x 22 x 470 mm | **45,-** |
| **CN727D** | 1220 x 22 x 470 mm (sestava 2x610 mm) | **45,-** |
| **CN724D** | 1410 x 22 x 470 mm | **65,-** |
| **CN725D** | 1420 x 22 x 470 mm (sestava 2x610 mm) | **65,-** |
| **CN728D** | 1620 x 22 x 470 mm, (sestava 2x810 mm) | **79,-** |

Rozměry jsou uváděny jako šířka x výška x hloubka. Zrcadla, galerky a osvětlení naleznete na straně 219.

Multidecor - produkty obsahující **xxxx** v kódu zboží, je možno vyrobit v doplňkových dekorech viz. strana 225.

## **Koupelnová deska na skříňku,** dub Halifax

| *kód* | | | cena EUR |
|---|---|---|---|
| **CN726DH** | 400 x 22 x 470 mm | NEW | **25,-** |
| **CN720DH** | 610 x 22 x 470 mm | | **31,-** |
| **CN721DH** | 810 x 22 x 470 mm | | **40,-** |
| **CN722DH** | 1010 x 22 x 470 mm | | **45,-** |
| **CN723DH** | 1210 x 22 x 470 mm | | **49,-** |
| **CN727DH** | 1220 x 22 x 470 mm (sestava 2x610 mm) | NEW | **49,-** |
| **CN725DH** | 1410 x 22 x 470 mm | NEW | **72,-** |
| **CN724DH** | 1420 x 22 x 470 mm (sestava 2x610 mm) | | **72,-** |

## **Koupelnová deska na skříňku,** multidecor

| *kód* | | | cena EUR |
|---|---|---|---|
| **CN799D40xxxx** | 400 x 22 x 470 mm, cena + přípl. dle dekoru | | **20,-** |
| **CN799D61xxxx** | 610 x 22 x 470 mm, cena + přípl. dle dekoru | | **27,-** |
| **CN799D81xxxx** | 810 x 22 x 470 mm, cena + přípl. dle dekoru | | **34,-** |
| **CN799D101xxxx** | 1010 x 22 x 470 mm, cena + přípl. dle dekoru | | **40,-** |
| **CN799D121xxxx** | 1210 x 22 x 470 mm, cena + přípl. dle dekoru | | **45,-** |
| **CN799D122xxxx** | 1220 x 22 x 470 mm, cena + přípl. dle dekoru | NEW | **45,-** |
| **CN799D141xxxx** | 1410 x 22 x 470 mm, cena + přípl. dle dekoru | | **65,-** |
| **CN799D142xxxx** | 1420 x 22 x 470 mm, cena + přípl. dle dekoru | | **65,-** |
| **CN799D162xxxx** | 1620 x 22 x 470 mm, cena + přípl. dle dekoru | | **79,-** |

MULTIDECOR

KOUPELNOVÝ NÁBYTEK

**CN726S**
Skříňka horní
200 x 700 x 140 mm
**103,- EUR**

**CN692**
Zrcadlo
600 x 700 x 20 mm
**60,- EUR**

**CN724LN**
Vysoká skříňka
350 x 1700 x 370 mm
**206,- EUR**

**UC504212**
Umyvadlo na desku
500 x 125 x 420 mm
**99,- EUR**

**CN721D**
Deska na skříňku
810 x 22 x 470 mm
**34,- EUR**

**CN724S**
Skříňka spodní
200 x 530 x 465 mm
**140,- EUR**

**CN720S**
Koupelnová skříňka
608 x 530 x 465 mm
**419,- EUR**

**CN715GB**
Zrcadlová skříňka
600 x 700 x 140 mm
**180,- EUR**

**CN700**
LED osvětlení
600 mm
**71,- EUR**

**CN726S**
Skříňka horní
200 x 700 x 140 mm
**103,- EUR**

**UC504212**
Umyvadlo na desku
500 x 125 x 420 mm
**99,- EUR**

**CN710S**
Koupelnová skříňka
608 x 530 x 465 mm
**419,- EUR**

**CN724S**
Skříňka spodní
200 x 530 x 465 mm
**140,- EUR**

**CN725D**
Deska na skříňku
1420 x 22 x 470 mm
**65,- EUR**

**CN171**
Zrcadlo s LED osvětlením
600 x 800 x 43 mm
**218,- EUR**

**UC504212**
Umyvadlo na desku
500 x 125 x 420 mm
**99,- EUR**

**CN750S**
Koupelnová skříňka
608 x 528 x 465 mm
**419,- EUR**

**CN724SH**
Skříňka spodní
200 x 530 x 465 mm
**140,- EUR**

**CN723DH**
Deska na skříňku
1210 x 22 x 470 mm
**49,- EUR**

**CN163**
Zrcadlo s LED osvětlením
800 x 800 x 30 mm
**182,- EUR**

**UC404015C**
Umyvadlo na desku
400 x 400 x 145 mm
**55,- EUR**

**CN723D**
Deska na skříňku
1210 x 22 x 470 mm
**45,- EUR**

**CN724LN**
Vysoká skříňka
350 x 1700 x 370 mm
**206,- EUR**

**CN724S**
Skříňka spodní
200 x 530 x 465 mm
**140,- EUR**

**CN712S**
Koupelnová skříňka
1008 x 528 x 465 mm
**496,- EUR**

Další typy umyvadel na desku naleznete na str. 229. Zrcadla, galerky a osvětlení naleznete na straně 219.
Multidecor - produkty obsahující **xxxx** v kódu zboží, je možno vyrobit v doplňkových dekorech viz. strana 225.

**CN721D**
Koupelnová deska na skříňku, 810 x 22 x 470 mm, dub Kronberg
**34,- EUR**

**CN750S**
Koupelnová skříňka 61 cm
608 x 530 x 465 mm,
2 zásuvky push, antracit
**419,- EUR**

**CN724S**
Skříňka spodní
200 x 530 x 465 mm,
regálová, dub Kronberg
**140,- EUR**

**CN723D**
Koupelnová deska na skříňku, 1210 x 22 x 470 mm, dub Kronberg
**45,- EUR**

**CN725S**
Skříňka spodní
400 x 530 x 465 mm,
regálová, dub Kronberg
**162,- EUR**

**CN710S**
Koupelnová skříňka 61 cm
608 x 530 x 65 mm,
2 zásuvky push, bílá lesk
**419,- EUR**

**CN724S**
Skříňka spodní
200 x 530 x 465 mm,
regálová, dub Kronberg
**140,- EUR**

**CN722D**
Koupelnová deska na skříňku, 1010 x 22 x 470 mm, dub Kronberg
**40,- EUR**

**CN710S**
Koupelnová skříňka 61 cm
608 x 530 x 465 mm,
2 zásuvky push, bílá lesk
**419,- EUR**

**CN725S**
Skříňka spodní
400 x 530 x 465 mm,
regálová, dub Kronberg
**162,- EUR**

**CN722DH**
Koupelnová deska na skříňku, 1010 x 22 x 470 mm, dub Halifax
**45,- EUR**

**CN724SH**
Skříňka spodní
200 x 530 x 465 mm,
regálová, dub Halifax
**140,- EUR**

**CN740S**
Koupelnová skříňka 61 cm
608 x 530 x 465 mm,
2 zásuvky push, dub Halifax
**419,- EUR**

**CN724SH**
Skříňka spodní
200 x 530 x 465 mm,
regálová, dub Halifax
**140,- EUR**

**CN722D**
Koupelnová deska na skříňku, 1010 x 22 x 470 mm, dub Kronberg
**40,- EUR**

**CN724S**
Skříňka spodní
200 x 530 x 465 mm,
regálová, dub
**140,- EUR**

**CN711S**
Koupelnová skříňka 81 cm
808 x 530 x 465 mm,
2 zásuvky push, bílá lesk
**449,- EUR**

**CN724DB**
Koupelnová deska na skříňku, 1410 x 22 x 470 mm, bílá
**85,- EUR**

**CN712S**
Koupelnová skříňka 101 cm
1008 x 530 x 465 mm,
2 zásuvky push, bílá lesk
**496,- EUR**

**CN715S**
Skříňka spodní
400 x 530 x 465 mm,
regálová, bílá lesk
**223,- EUR**

**CN723D**
Koupelnová deska na skříňku, 1210 x 22 x 470 mm, dub Kronberg
**45,- EUR**

**CN725S**
Skříňka spodní
400 x 530 x 465 mm,
regálová, dub Kronberg
**162,- EUR**

**CN711S**
Koupelnová skříňka 81 cm
808 x 530 x 465 mm,
2 zásuvky push, bílá lesk
**449,- EUR**

**CN722D**
Koupelnová deska na skříňku, 1010 x 22 x 470 mm, dub Kronberg
**40,- EUR**

**CN712S**
Koupelnová skříňka 101 cm
1008 x 530 x 465 mm,
2 zásuvky push, bílá lesk
**496,- EUR**

# Opto

Moderní nábytek série Opto se vyznačuje bezúchytkovým řešením. Zahrnuje oblíbené šířky vhodné do všech velikostí koupelen.
Samozřejmostí je pomalé dovírání dvířek a zásuvek díky kvalitním pojezdům Strong. Skříňky je možné kombinovat s litým umyvadlem, slim keramickým umyvadlem popř. s deskou a umyvadlem na desku. K výběru jsou 4 barevné varianty jako bílá lesk, bílá lesk/dub Riviera, dub Riviera, a černá supermat, které pro Vás držíme běžně skladem. Pokud chcete sladit koupelnu s celým interiérem, můžete využít možnost výběru z multidecoru. Více o službě multidecor najdete na straně 225.

- bílá lesk
- dub Riviera
- bílá lesk/dub Riviera
- černá supermat
- multidecor

### Skříňka s keramickým slim umyvadlem 61 cm

| *kód* | | cena EUR |
|---|---|---|
| **CN910** | 610 x 600 x 460 mm, bílá lesk | **360,-** |
| **CN920** | 610 x 600 x 460 mm, dub Riviera | **328,-** |
| **CN930** | 610 x 600 x 460 mm, bílá/dub | **360,-** |
| **CN940** | 610 x 600 x 460 mm, černá supermat | **415,-** |

KERAMIKA

### Skříňka s keramickým slim umyvadlem 81 cm

| *kód* | | cena EUR |
|---|---|---|
| **CN911** | 810 x 600 x 460 mm, bílá lesk | **427,-** |
| **CN921** | 810 x 600 x 460 mm, dub Riviera | **383,-** |
| **CN931** | 810 x 600 x 460 mm, bílá/dub | **427,-** |
| **CN941** | 810 x 600 x 460 mm, černá supermat | **472,-** |

KERAMIKA

### Skříňka s keramickým slim umyvadlem 101 cm

| *kód* | | cena EUR |
|---|---|---|
| **CN912** | 1010 x 600 x 460 mm, bílá lesk | **496,-** |
| **CN922** | 1010 x 600 x 460 mm, dub Riviera | **449,-** |
| **CN932** | 1010 x 600 x 460 mm, bílá/dub | **496,-** |
| **CN942** | 1010 x 600 x 460 mm, černá supermat | **548,-** |

KERAMIKA

### Skříňka s keramickým slim dvojumyvadlem 121 cm

| *kód* | | cena EUR |
|---|---|---|
| **CN913** | 1210 x 600 x 460 mm, bílá lesk | **747,-** |
| **CN923** | 1210 x 600 x 460 mm, dub Riviera | **698,-** |
| **CN933** | 1210 x 600 x 460 mm, bílá/dub | **747,-** |
| **CN943** | 1210 x 600 x 460 mm, černá supermat | **809,-** |

KERAMIKA

Rozměry jsou uváděny jako šířka x výška x hloubka. Zrcadla, galerky a osvětlení naleznete na straně 219.
Multidecor - produkty obsahující **xxxx** v kódu zboží, je možno vyrobit v doplňkových dekorech viz. strana 225.

### Skříňka s umyvadlem z litého mramoru 61 cm

| *kód* | | cena EUR |
|---|---|---|
| **CN910M** | 610 x 630 x 460 mm, bílá lesk | **419,-** |
| **CN920M** | 610 x 630 x 460 mm, dub Riviera | **383,-** |
| **CN930M** | 610 x 630 x 460 mm, bílá/dub | **419,-** |
| **CN940M** | 610 x 630 x 460 mm, černá supermat | **468,-** |

LITÝ MRAMOR

### Skříňka s umyvadlem z litého mramoru 81 cm

| *kód* | | cena EUR |
|---|---|---|
| **CN911M** | 810 x 630 x 460 mm, bílá lesk | **472,-** |
| **CN921M** | 810 x 630 x 460 mm, dub Riviera | **427,-** |
| **CN931M** | 810 x 630 x 460 mm, bílá/dub | **472,-** |
| **CN941M** | 810 x 630 x 460 mm, černá supermat | **518,-** |

LITÝ MRAMOR

### Skříňka s umyvadlem z litého mramoru 101 cm

| *kód* | | cena EUR |
|---|---|---|
| **CN912M** | 1010 x 630 x 460 mm, bílá lesk | **508,-** |
| **CN922M** | 1010 x 630 x 460 mm, dub Riviera | **449,-** |
| **CN932M** | 1010 x 630 x 460 mm, bílá/dub | **508,-** |
| **CN942M** | 1010 x 630 x 460 mm, černá supermat | **566,-** |

LITÝ MRAMOR

### Skříňka s dvojumyvadlem z litého mramoru 121 cm

| *kód* | | cena EUR |
|---|---|---|
| **CN913M** | 1210 x 630 x 460 mm, bílá lesk | **747,-** |
| **CN923M** | 1210 x 630 x 460 mm, dub Riviera | **698,-** |
| **CN933M** | 1210 x 630 x 460 mm, bílá/dub | **747,-** |
| **CN943M** | 1210 x 630 x 460 mm, černá supermat | **809,-** |

LITÝ MRAMOR

### **Vysoká skříňka** závěsná bez nožiček 125 cm

| *kód* | | cena EUR |
|---|---|---|
| **CN914L** | 401 x 1247 x 360 mm, levá, bílá lesk | **287,-** |
| **CN924L** | 401 x 1247 x 360 mm, levá, dub Riviera | **247,-** |
| **CN934L** | 401 x 1247 x 360 mm, levá, bílá/dub | **287,-** |
| **CN944L** | 401 x 1247 x 360 mm, levá, černá supermat | **374,-** |
| **CN995Lxxxx** | levá, multidecor, cena + příplatek dle dekoru | **247,-** |
| **CN914P** | 401 x 1247 x 360 mm, pravá, bílá lesk | **287,-** |
| **CN924P** | 401 x 1247 x 360 mm, pravá, dub Riviera | **247,-** |
| **CN934P** | 401 x 1247 x 360 mm, pravá, bílá/dub | **287,-** |
| **CN944P** | 401 x 1247 x 360 mm, pravá, černá supermat | **374,-** |
| **CN995Pxxxx** | pravá, multidecor, cena + příplatek dle dekoru | **247,-** |

Obsahuje dvě policové desky

MULTIDECOR

Rozměry jsou uváděny jako šířka x výška x hloubka. Zrcadla, galerky a osvětlení naleznete na straně 219.
Multidecor - produkty obsahující **xxxx** v kódu zboží, je možno vyrobit v doplňkových dekorech viz. strana 225.

### Koupelnová skříňka 61 cm

| *kód* | | cena EUR |
|---|---|---|
| **CN910S** | 605 x 580 x 458 mm, bílá lesk | **293,-** |
| **CN920S** | 605 x 580 x 458 mm, dub Riviera | **257,-** |
| **CN930S** | 605 x 580 x 458 mm, bílá/dub | **293,-** |
| **CN940S** | 605 x 580 x 458 mm, černá supermat | **342,-** |
| **CN990Sxxxx** | multidecor, cena + příplatek dle dekoru | **257,-** |

### Koupelnová skříňka 81 cm

| *kód* | | cena EUR |
|---|---|---|
| **CN911S** | 805 x 580 x 458 mm, bílá lesk | **323,-** |
| **CN921S** | 805 x 580 x 458 mm, dub Riviera | **269,-** |
| **CN931S** | 805 x 580 x 458 mm, bílá/dub | **323,-** |
| **CN941S** | 805 x 580 x 458 mm, černá supermat | **360,-** |
| **CN991Sxxxx** | multidecor, uvedená cena + příplatek dle dekoru | **269,-** |

### Koupelnová skříňka 101 cm

| *kód* | | cena EUR |
|---|---|---|
| **CN912S** | 1005 x 580 x 458 mm, bílá lesk | **360,-** |
| **CN922S** | 1005 x 580 x 458 mm, dub Riviera | **315,-** |
| **CN932S** | 1005 x 580 x 458 mm, bílá/dub | **360,-** |
| **CN942S** | 1005 x 580 x 458 mm, černá supermat | **404,-** |
| **CN992Sxxxx** | multidecor, uvedená cena + příplatek dle dekoru | **315,-** |

### Koupelnová skříňka 121 cm

| *kód* | | cena EUR |
|---|---|---|
| **CN913S** | 1205 x 580 x 458 mm, bílá lesk | **530,-** |
| **CN923S** | 1205 x 580 x 458 mm, dub Riviera | **472,-** |
| **CN933S** | 1205 x 580 x 458 mm, bílá/dub | **530,-** |
| **CN943S** | 1205 x 580 x 458 mm, černá supermat | **589,-** |
| **CN993Sxxxx** | multidecor, uvedená cena + příplatek dle dekoru | **472,-** |

### Koupelnová deska na skříňku

| *kód* | | cena EUR |
|---|---|---|
| **CN720DB** | 610 x 22 x 470 mm, bílá lesk | **36,-** |
| **CN721DB** | 810 x 22 x 470 mm, bílá lesk | **45,-** |
| **CN722DB** | 1010 x 22 x 470 mm, bílá lesk | **53,-** |
| **CN723DB** | 1210 x 22 x 470 mm, bílá lesk | **58,-** |
| **CN799D61xxxx** | 610 x 22 x 470 mm, cena + přípl. dle dekoru | **27,-** |
| **CN799D81xxxx** | 810 x 22 x 470 mm, cena + přípl. dle dekoru | **34,-** |
| **CN799D101xxxx** | 1010 x 22 x 470 mm, cena + přípl. dle dekoru | **40,-** |
| **CN799D121xxxx** | 1210 x 22 x 470 mm, cena + přípl. dle dekoru | **45,-** |

### Koupelnová deska na skříňku

| *kód* | | cena EUR |
|---|---|---|
| **CN920D** | 610 x 28 x 470 mm, dub Riviera | **36,-** |
| **CN921D** | 810 x 28 x 470 mm, dub Riviera | **40,-** |
| **CN922D** | 1010 x 28 x 470 mm, dub Riviera | **49,-** |
| **CN923D** | 1210 x 28 x 470 mm, dub Riviera | **53,-** |
| **CN928D** | 1620 x 28 x 470 mm, dub Riviera (pro sestavu skříněk 2x810 mm) | **81,-** |

Rozměry jsou uváděny jako šířka x výška x hloubka. Zrcadla, galerky a osvětlení naleznete na straně 219.
Multidecor - produkty obsahující **xxxx** v kódu zboží, je možno vyrobit v doplňkových dekorech viz. strana 225.

**UC404011S1**
Umyvadlo na desku
400 x 400 x 105 mm
**81,- EUR**

**CN163**
Zrcadlo s LED osvětlením
800 x 800 x 30 mm
**182,- EUR**

**CN922D**
Deska na skříňku
1010 x 28 x 470 mm
**49,- EUR**

**CN922S**
Koupelnová skříňka
1005 x 580 x 458 mm
**315,- EUR**

**CN924P**
Vysoká skříňka
401 x 1247 x 360 mm
**247,- EUR**

**CN691**
Koupelnové zrcadlo
1200 x 700 x 20 mm
**89,- EUR**

**CN700**
LED osvětlení
600 mm
**71,-EUR**

**CN944L**
Vysoká skříňka
401 x 1247 x 360 mm
**374,- EUR**

**CN943**
Skříňka s keramickým dvojumyvadlem
1210 x 600 x 460 mm
**809,- EUR**

**CN700**
LED osvětlení
600 mm
**71,- EUR**

**CN717GB**
Zrcadlová skříňka
800 x 700 x 140 mm
**221,- EUR**

**CN934L**
Vysoká skříňka
401 x 1247 x 360 mm
**287,- EUR**

**CN931M**
Skříňka s umyvadlem z litého mramoru
810 x 630 x 460 mm
**472,- EUR**

**CN944L**
Vysoká skříňka
401 x 1247 x 360 mm
**374,- EUR**

**CN691**
Zrcadlo
1200 x 700 x 20 mm
**89,- EUR**

**UC363612C**
Umyvadlo na desku
355 x 120 x 355 mm
**72,- EUR**

**CN923D**
Deska na skříňku
1210 x 28 x 470 mm
**53,- EUR**

**CN943S**
Koupelnová sříňka
1205 x 580 x 458 mm
**589,- Kč**

## Pro kombinace s horní deskou doporučujeme umyvadla na desku Mereo

Nábytkové keramické umyvadlo, oválné – **UC473812O**

Nábytkové keramické umyvadlo, čtvercové – **UC414115S**

Nábytkové keramické umyvadlo čtvercové **UC404011S1**

Další typy umyvadel na desku naleznete na str. 229. Zrcadla, galerky a osvětlení naleznete na straně 219.

varianta s chromovaným madlem

# Mailo

Série Mailo vyniká svojí elegantností a praktičností. Série je opatřena designovým madlem. Výhodou jsou výškově rozdělené zásuvky, kdy spodní s vnitřní výškou 39 cm přináší spoustu úložného prostoru. V sérii nabízíme i nízkou jednozásuvkovou designovou skříňku a vysokou skříňku. Dvířka a zásuvky jsou opatřeny pomalým dovíráním a zásuvky mají kvalitní pojezdy Strong s dlouhou životností. Na výběr jsou 3 základní odstíny skříněk: bílá lesk, dub Riviera a antracit, které běžně vedeme ve všech rozměrech skladem. U rozměru 61, 81 cm a vysoké skříňky můžete vybírat z dalších skladových barev. Pokud jste náročnější můžete využít služby multidecor, díky které je možné vyrobit skříňky v dalších doplňkových dekorech.

- bílá lesk/mat
- dub Riviera
- antracit
- šedý kámen
- šedá láva
- šedý mat
- multidecor

varianta s černým madlem

### Skříňka s keramickým slim umyvadlem 61 cm

| *kód* | | cena EUR |
|---|---|---|
| **CN510** | 610 x 720 x 476 mm, bílá lesk | **449,-** |
| **CN510B** | 610 x 720 x 476 mm, bílá lesk | **449,-** |
| **CN520** | 610 x 720 x 476 mm, dub Riviera | **404,-** |
| **CN520B** | 610 x 720 x 476 mm, dub Riviera | **404,-** |
| **CN530** | 610 x 720 x 476 mm, antracit | **404,-** |
| **CN530B** | 610 x 720 x 476 mm, antracit | **404,-** |
| **CN540B** | 610 x 720 x 476 mm, bílá mat | **404,-** |
| **CN550B** | 610 x 720 x 476 mm, šedý kámen mat | **449,-** |
| **CN560B** | 610 x 720 x 476 mm, šedá láva mat | **449,-** |
| **CN570B** | 610 x 720 x 476 mm, šedá mat | **449,-** |

Varianty s B na konci kódu jsou s černým matným madlem.

KERAMIKA

### Skříňka s keramickým slim umyvadlem 81 cm

| *kód* | | cena EUR |
|---|---|---|
| **CN511** | 810 x 720 x 476 mm, bílá lesk | **518,-** |
| **CN511B** | 810 x 720 x 476 mm, bílá lesk | **540,-** |
| **CN521** | 810 x 720 x 476 mm, dub Riviera | **481,-** |
| **CN521B** | 810 x 720 x 476 mm, dub Riviera | **496,-** |
| **CN531** | 810 x 720 x 476 mm, antracit | **481,-** |
| **CN531B** | 810 x 720 x 476 mm, antracit | **496,-** |
| **CN541B** | 810 x 720 x 476 mm, bílá mat | **473,-** |
| **CN551B** | 810 x 720 x 476 mm, šedý kámen mat | **518,-** |
| **CN561B** | 810 x 720 x 476 mm, šedá láva mat | **518,-** |
| **CN571B** | 810 x 720 x 476 mm, šedá mat | **518,-** |

Varianty s B na konci kódu jsou s černým matným madlem.

KERAMIKA

### Skříňka s keramickým slim umyvadlem 101 cm

| *kód* | | cena EUR |
|---|---|---|
| **CN512** | 1010 x 720 x 476 mm, bílá lesk | **629,-** |
| **CN512B** | 1010 x 720 x 476 mm, bílá lesk | **647,-** |
| **CN522** | 1010 x 720 x 476 mm, dub Riviera | **585,-** |
| **CN522B** | 1010 x 720 x 476 mm, dub Riviera | **585,-** |
| **CN532** | 1010 x 720 x 476 mm, antracit | **585,-** |
| **CN532B** | 1010 x 720 x 476 mm, antracit | **585,-** |

Varianty s B na konci kódu jsou s černým matným madlem.

KERAMIKA

### Skříňka s keramickým slim dvojumyvadlem 121 cm

| *kód* | | cena EUR |
|---|---|---|
| **CN513** | 1210 x 720 x 476 mm, bílá lesk | **901,-** |
| **CN513B** | 1210 x 720 x 476 mm, bílá lesk | **931,-** |
| **CN523** | 1210 x 720 x 476 mm, dub Riviera | **836,-** |
| **CN523B** | 1210 x 720 x 476 mm, dub Riviera | **854,-** |
| **CN533** | 1210 x 720 x 476 mm, antracit | **836,-** |
| **CN533B** | 1210 x 720 x 476 mm, antracit | **854,-** |

Varianty s B na konci kódu jsou s černým matným madlem.

KERAMIKA

Barevné kombinace série Mailo

bílá lesk
bílá mat

dub Riviera

antracit

šedý kámen

šedá láva

šedá mat

Rozměry jsou uváděny jako šířka x výška x hloubka.
Zrcadla, galerky a osvětlení naleznete na straně 219.

### Skříňka s umyvadlem z litého mramoru 61 cm

| *kód* | | cena EUR |
|---|---|---|
| **CN510M** | 610 x 750 x 476 mm, bílá lesk | **496,-** |
| **CN510MB** | 610 x 750 x 476 mm, bílá lesk | **508,-** |
| **CN520M** | 610 x 750 x 476 mm, dub Riviera | **449,-** |
| **CN520MB** | 610 x 750 x 476 mm, dub Riviera | **464,-** |
| **CN530M** | 610 x 750 x 476 mm, antracit | **449,-** |
| **CN530MB** | 610 x 750 x 476 mm, antracit | **464,-** |
| **CN540MB** | 610 x 750 x 476 mm, bílá mat | **449,-** |
| **CN550MB** | 610 x 750 x 476 mm, šedý kámen mat | **496,-** |
| **CN560MB** | 610 x 750 x 476 mm, šedá láva mat | **496,-** |
| **CN570MB** | 610 x 750 x 476 mm, šedá mat | **496,-** |

Varianty s B na konci kódu jsou s černým matným madlem.

LITÝ MRAMOR

### Skříňka s umyvadlem z litého mramoru 81 cm

| *kód* | | cena EUR |
|---|---|---|
| **CN511M** | 810 x 750 x 476 mm, bílá lesk | **562,-** |
| **CN511MB** | 810 x 750 x 476 mm, bílá lesk | **585,-** |
| **CN521M** | 810 x 750 x 476 mm, dub Riviera | **526,-** |
| **CN521MB** | 810 x 750 x 476 mm, dub Riviera | **540,-** |
| **CN531M** | 810 x 750 x 476 mm, antracit | **526,-** |
| **CN531MB** | 810 x 750 x 476 mm, antracit | **540,-** |
| **CN541MB** | 810 x 750 x 476 mm, bílá mat | **518,-** |
| **CN551MB** | 810 x 750 x 476 mm, šedý kámen mat | **562,-** |
| **CN561MB** | 810 x 750 x 476 mm, šedá láva mat | **562,-** |
| **CN571MB** | 810 x 750 x 476 mm, šedá mat | **562,-** |

Varianty s B na konci kódu jsou s černým matným madlem.

LITÝ MRAMOR

### Skříňka s umyvadlem z litého mramoru 101 cm

| *kód* | | cena EUR |
|---|---|---|
| **CN512M** | 1010 x 750 x 476 mm, bílá lesk | **643,-** |
| **CN512MB** | 1010 x 750 x 476 mm, bílá lesk | **666,-** |
| **CN522M** | 1010 x 750 x 476 mm, dub Riviera | **585,-** |
| **CN522MB** | 1010 x 750 x 476 mm, dub Riviera | **603,-** |
| **CN532M** | 1010 x 750 x 476 mm, antracit | **585,-** |
| **CN532MB** | 1010 x 750 x 476 mm, antracit | **603,-** |

Varianty s B na konci kódu jsou s černým matným madlem.

LITÝ MRAMOR

### Skříňka s dvojumyvadlem z litého mramoru 121 cm

| *kód* | | cena EUR |
|---|---|---|
| **CN513M** | 1210 x 750 x 476 mm, bílá lesk | **901,-** |
| **CN513MB** | 1210 x 750 x 476 mm, bílá lesk | **931,-** |
| **CN523M** | 1210 x 750 x 476 mm, dub Riviera | **836,-** |
| **CN523MB** | 1210 x 750 x 476 mm, dub Riviera | **854,-** |
| **CN533M** | 1210 x 750 x 476 mm, antracit | **836,-** |
| **CN533MB** | 1210 x 750 x 476 mm, antracit | **854,-** |

Varianty s B na konci kódu jsou s černým matným madlem.

LITÝ MRAMOR

Barevné kombinace série Mailo

bílá lesk
bílá mat

dub Riviera

antracit

šedý kámen

šedá láva

šedá mat

Rozměry jsou uváděny jako šířka x výška x hloubka.
Zrcadla, galerky a osvětlení naleznete na straně 219.

### Skříňka s keramickým slim umyvadlem 81 cm

| *kód* | | | cena EUR |
|---|---|---|---|
| **CN516** | 810 x 385 x 476 mm, bílá lesk | | **449,-** |
| **CN526** | 810 x 385 x 476 mm, dub Riviera | | **419,-** |
| **CN536** | 810 x 385 x 476 mm, antracit | | **419,-** |

KERAMIKA

### Skříňka s keramickým slim umyvadlem 101 cm

| *kód* | | | cena EUR |
|---|---|---|---|
| **CN517** | 1010 x 385 x 476 mm, bílá lesk | | **522,-** |
| **CN527** | 1010 x 385 x 476 mm, dub Riviera | | **485,-** |
| **CN537** | 1010 x 385 x 476 mm, antracit | | **485,-** |

KERAMIKA

### Skříňka s keramickým slim dvojumyvadlem 121 cm

| *kód* | | | cena EUR |
|---|---|---|---|
| **CN518** | 1210 x 385 x 476 mm, bílá lesk | | **720,-** |
| **CN528** | 1210 x 385 x 476 mm, dub Riviera | | **674,-** |
| **CN538** | 1210 x 385 x 476 mm, antracit | | **674,-** |

KERAMIKA

### Skříňka s umyvadlem z litého mramoru 81 cm

| *kód* | | | cena EUR |
|---|---|---|---|
| **CN516M** | 810 x 415 x 476 mm, bílá lesk | | **496,-** |
| **CN526M** | 810 x 415 x 476 mm, dub Riviera | | **463,-** |
| **CN536M** | 810 x 415 x 476 mm, antracit | | **463,-** |

LITÝ MRAMOR

### Skříňka s umyvadlem z litého mramoru 101 cm

| *kód* | | | cena EUR |
|---|---|---|---|
| **CN517M** | 1010 x 415 x 476 mm, bílá lesk | | **540,-** |
| **CN527M** | 1010 x 415 x 476 mm, dub Riviera | | **504,-** |
| **CN537M** | 1010 x 415 x 476 mm, antracit | | **504,-** |

LITÝ MRAMOR

### Skříňka s dvojumyvadlem z litého mramoru 121 cm

| *kód* | | | cena EUR |
|---|---|---|---|
| **CN518M** | 1210 x 415 x 476 mm, bílá lesk | | **720,-** |
| **CN528M** | 1210 x 415 x 476 mm, dub Rivera | | **674,-** |
| **CN538M** | 1210 x 415 x 476 mm, antracit | | **674,-** |

LITÝ MRAMOR

Rozměry jsou uváděny jako šířka x výška x hloubka.
Zrcadla, galerky a osvětlení naleznete na straně 219.

### Koupelnová skříňka 61 cm

| *kód* | | cena EUR |
|---|---|---|
| **CN510S** | 605 x 700 x 476 mm, bílá lesk | **360,-** |
| **CN510SB** | 605 x 700 x 476 mm, bílá lesk | **360,-** |
| **CN520S** | 605 x 700 x 476 mm, dub Riviera | **328,-** |
| **CN520SB** | 605 x 700 x 476 mm, dub Riviera | **328,-** |
| **CN530S** | 605 x 700 x 476 mm, antracit | **328,-** |
| **CN530SB** | 605 x 700 x 476 mm, antracit | **328,-** |
| **CN540SB** | 605 x 700 x 476 mm, bílá mat | **312,-** |
| **CN550SB** | 605 x 700 x 476 mm, šedý kámen mat | **362,-** |
| **CN560SB** | 605 x 700 x 476 mm, šedá láva mat | **362,-** |
| **CN570SB** | 605 x 700 x 476 mm, šedá mat | **362,-** |
| **CN590Sxxxx** | multidecor, cena + příplatek dle dekoru | **328,-** |
| **CN590SBxxxx** | multidecor, cena + příplatek dle dekoru | **328,-** |

Varianty s B na konci kódu jsou s černým matným madlem.

MULTIDECOR

### Koupelnová skříňka 81 cm

| *kód* | | cena EUR |
|---|---|---|
| **CN511S** | 805 x 700 x 476 mm, bílá lesk | **404,-** |
| **CN511SB** | 805 x 700 x 476 mm, bílá lesk | **404,-** |
| **CN521S** | 805 x 700 x 476 mm, dub Riviera | **368,-** |
| **CN521SB** | 805 x 700 x 476 mm, dub Riviera | **368,-** |
| **CN531S** | 805 x 700 x 476 mm, antracit | **368,-** |
| **CN531SB** | 805 x 700 x 476 mm, antracit | **368,-** |
| **CN541SB** | 805 x 700 x 476 mm, bílá mat | **356,-** |
| **CN551SB** | 805 x 700 x 476 mm, šedý kámen mat | **407,-** |
| **CN561SB** | 805 x 700 x 476 mm, šedá láva mat | **407,-** |
| **CN571SB** | 805 x 700 x 476 mm, šedá mat | **407,-** |
| **CN591Sxxxx** | multidecor, cena + příplatek dle dekoru | **368,-** |
| **CN591SBxxxx** | multidecor, cena + příplatek dle dekoru | **368,-** |

Varianty s B na konci kódu jsou s černým matným madlem.

MULTIDECOR

### Koupelnová skříňka 101 cm

| *kód* | | cena EUR |
|---|---|---|
| **CN512S** | 1005 x 700 x 476 mm, bílá lesk | **468,-** |
| **CN512SB** | 1005 x 700 x 476 mm, bílá lesk | **468,-** |
| **CN522S** | 1005 x 700 x 476 mm, dub Riviera | **404,-** |
| **CN522SB** | 1005 x 700 x 476 mm, dub Riviera | **404,-** |
| **CN532S** | 1005 x 700 x 476 mm, antracit | **404,-** |
| **CN532SB** | 1005 x 700 x 476 mm, antracit | **404,-** |
| **CN592Sxxxx** | multidecor, cena + příplatek dle dekoru | **404,-** |
| **CN592SBxxxx** | multidecor, cena + příplatek dle dekoru | **404,-** |

Varianty s B na konci kódu jsou s černým matným madlem.

MULTIDECOR

### Koupelnová skříňka 121 cm

| *kód* | | cena EUR |
|---|---|---|
| **CN513S** | 1205 x 700 x 476 mm, bílá lesk | **688,-** |
| **CN513SB** | 1205 x 700 x 476 mm, bílá lesk | **688,-** |
| **CN523S** | 1205 x 700 x 476 mm, dub Riviera | **611,-** |
| **CN523SB** | 1205 x 700 x 476 mm, dub Riviera | **611,-** |
| **CN533S** | 1205 x 700 x 476 mm, antracit | **611,-** |
| **CN533SB** | 1205 x 700 x 476 mm, antracit | **611,-** |
| **CN593Sxxxx** | multidecor, cena + příplatek dle dekoru | **611,-** |
| **CN593SBxxxx** | multidecor, cena + příplatek dle dekoru | **611,-** |

Varianty s B na konci kódu jsou s černým matným madlem.

MULTIDECOR

### Koupelnová deska na skříňku

| *kód* | | cena EUR |
|---|---|---|
| **CN720DB** | 610 x 22 x 470 mm, bílá lesk | **36,-** |
| **CN721DB** | 810 x 22 x 470 mm, bílá lesk | **45,-** |
| **CN722DB** | 1010 x 22 x 470 mm, bílá lesk | **53,-** |
| **CN723DB** | 1210 x 22 x 470 mm, bílá lesk | **58,-** |
| **CN799D61xxxx** | 610 x 22 x 470 mm, cena + přípl. dle dekoru | **27,-** |
| **CN799D81xxxx** | 810 x 22 x 470 mm, cena + přípl. dle dekoru | **34,-** |
| **CN799D101xxxx** | 1010 x 22 x 470 mm, cena + přípl. dle dekoru | **40,-** |
| **CN799D121xxxx** | 1210 x 22 x 470 mm, cena + přípl. dle dekoru | **45,-** |

### Koupelnová deska na skříňku

| *kód* | | cena EUR |
|---|---|---|
| **CN920D** | 610 x 28 x 470 mm, dub Riviera | **36,-** |
| **CN921D** | 810 x 28 x 470 mm, dub Riviera | **40,-** |
| **CN922D** | 1010 x 28 x 470 mm, dub Riviera | **49,-** |
| **CN923D** | 1210 x 28 x 470 mm, dub Riviera | **53,-** |
| **CN928D** | 1620 x 28 x 470 mm, dub Riviera (pro sestavu skříněk 2x810 mm) | **81,-** |

Rozměry jsou uváděny jako šířka x výška x hloubka. Zrcadla, galerky a osvětlení naleznete na straně 219.
Multidecor - produkty obsahující **xxxx** v kódu zboží, je možno vyrobit v doplňkových dekorech viz. strana 225.

### **Koupelnová skříňka 81 cm** 1 zásuvka

| *kód* | | cena EUR |
|---|---|---|
| **CN516S** | 805 x 365 x 476 mm, bílá lesk | **338,-** |
| **CN526S** | 805 x 365 x 476 mm, dub Riviera | **306,-** |
| **CN536S** | 805 x 365 x 476 mm, antracit | **306,-** |

MULTIDECOR

### **Koupelnová skříňka 101 cm** 1 zásuvka

| *kód* | | cena EUR |
|---|---|---|
| **CN517S** | 1005 x 365 x 476 mm, bílá lesk | **364,-** |
| **CN527S** | 1005 x 365 x 476 mm, dub Riviera | **328,-** |
| **CN537S** | 1005 x 365 x 476 mm, antracit | **328,-** |

MULTIDECOR

### **Koupelnová skříňka 121 cm** 2 zásuvky

| *kód* | | cena EUR |
|---|---|---|
| **CN518S** | 1205 x 365 x 476 mm, bílá lesk | **496,-** |
| **CN528S** | 1205 x 365 x 476 mm, dub Riviera | **449,-** |
| **CN538S** | 1205 x 365 x 476 mm, antracit | **449,-** |

### **Vysoká skříňka závěsná bez nožiček 170 cm**

| *kód* | | cena EUR |
|---|---|---|
| **CN514LP** | 350 x 1700 x 385 mm, L/P, bílá lesk | **283,-** |
| **CN514LPB** | 350 x 1700 x 385 mm, L/P, bílá lesk | **283,-** |
| **CN524LP** | 350 x 1700 x 385 mm, L/P, dub Riviera | **206,-** |
| **CN524LPB** | 350 x 1700 x 385 mm, L/P, dub Riviera | **206,-** |
| **CN534LP** | 350 x 1700 x 385 mm, L/P, antracit | **206,-** |
| **CN534LPB** | 350 x 1700 x 385 mm, L/P, antracit | **206,-** |
| **CN544LPB** | 350 x 1700 x 385 mm, L/P, bílá mat | **201,-** |
| **CN554LPB** | 350 x 1700 x 385 mm, L/P, šedý kámen mat | **282,-** |
| **CN564LPB** | 350 x 1700 x 385 mm, L/P, šedá láva mat | **282,-** |
| **CN574LPB** | 350 x 1700 x 385 mm, L/P, šedá mat | **282,-** |
| **CN594LPxxxx** | multidecor, cena + příplatek dle dekoru | **206,-** |
| **CN594LPBxxxx** | multidecor, cena + příplatek dle dekoru | **206,-** |

Varianty s B na konci kódu jsou s černým matným madlem.
Obsahuje čtyři policové desky

MULTIDECOR

OTEVÍRÁNÍ DVEŘÍ L

OTEVÍRÁNÍ DVEŘÍ P

Rozměry jsou uváděny jako šířka x výška x hloubka. Zrcadla, galerky a osvětlení naleznete na straně 219.

Multidecor - produkty obsahující **xxxx** v kódu zboží, je možno vyrobit v doplňkových dekorech viz. strana 225.

**CN700**
LED osvětlení
600 mm
**71,- EUR**

**CN716GB**
Zrcadlová skříňka
600 x 700 x 140 mm
**198,- EUR**

**CN514LP**
Vysoká skříňka
350 x 1700 x 385 mm
**283,- EUR**

**CN517M**
Skříňka s umyvadlem
z litého mramoru
1010 x 415 x 476 mm
**540,- EUR**

**CN514LP**
Vysoká skříňka
350 x 1700 x 385 mm
**283,- EUR**

**CN694**
Zrcadlo
1000 x 700 x 20 mm
**81,- EUR**

**UC473812O**
Umyvadlo na desku
465 x 115 x 375 mm
**81,- EUR**

**CN517S**
Koupelnová skříňka
1005 x 365 x 476 mm
**364,- EUR**

**CN695**
Deska na skříňku
1010 x 22 x 470 mm
**315,- EUR**

**CN691**
Zrcadlo
1200 x 700 x 20 mm
**89,- EUR**

**UC504212**
Umyvadlo na desku
500 x 125 x 420 mm
**99,- EUR**

**CN534LP**
Vysoká skříňka
350 x 1700 x 385 mm
**206,- EUR**

**CN538S**
Koupelnová skříňka
1205 x 365 x 476 mm
**449,- EUR**

**CN923D**
Deska na skříňku
1210 x 22 x 470 mm
**53,- EUR**

**CN524LPB**
Vysoká skříňka
350 x 1700 x 385 mm
**206,- EUR**

**CN171**
Zrcadlo s LED osvětlením
600 x 800 x 43 mm
**218,- EUR**

**CN521B**
Skříňka s keramickým umyvadlem
810 x 720 x 476 mm
**496,- EUR**

## Pro kombinace s horní deskou doporučujeme umyvadla na desku Mereo

Nábytkové keramické umyvadlo - **UC424212**

Nábytkové keramické umyvadlo - **UC504212**

Nábytkové keramické umyvadlo – **UC604212**

# Bino

Elegantní koupelnový nábytek s chromovanými úchytkami ze série Bino ozdobí každou koupelnu. Na výběr je velký počet doplňkových nízkých a vysokých skříněk. Můžete si zvolit jak minimalistické řešení, tak řešení plné úložného prostoru. Zásuvky jsou osazeny kvalitními pojezdy Strong s pomalým dovíráním včetně dvířek. Skříňky je možné opatřit keramickým umyvadlem, umyvadlem z litého mramoru nebo umyvadlem na desku. Vybírat si můžete ze tří barevných variací. Čistě bílá lesk, dub Arlington nebo dub Sand Barbera
Navíc můžete vybírat z doplňkových dekorů v rámci služby multidecor, o které se dozvíte více na straně 225.

bílá lesk
dub Arlington
dub Sand Barbera
multidecor

### Skříňka s keramickým slim umyvadlem 61 cm

| *kód* | | | cena EUR |
|---|---|---|---|
| **CN660** | 610 x 548 x 460 mm, bílá lesk | | **404,-** |
| **CN620** | 610 x 548 x 460 mm, dub Arlington | NEW | **404,-** |
| **CN630** | 610 x 548 x 460 mm, dub Sand Barbera | NEW | **404,-** |

KERAMIKA

### Skříňka s keramickým slim umyvadlem 81 cm

| *kód* | | | cena EUR |
|---|---|---|---|
| **CN661** | 810 x 548 x 460 mm, bílá lesk | | **449,-** |
| **CN621** | 810 x 548 x 460 mm, dub Arlington | NEW | **449,-** |
| **CN631** | 810 x 548 x 460 mm, dub Sand Barbera | NEW | **449,-** |

KERAMIKA

### Skříňka s keramickým slim umyvadlem 101 cm

| *kód* | | | cena EUR |
|---|---|---|---|
| **CN662** | 1010 x 548 x 460 mm, bílá lesk | | **518,-** |
| **CN622** | 1010 x 548 x 460 mm, dub Arlington | NEW | **518,-** |
| **CN632** | 1010 x 548 x 460 mm, dub Sand Barbera | NEW | **518,-** |

KERAMIKA

### Skříňka s keramickým slim dvojumyvadlem 121 cm

| *kód* | | | cena EUR |
|---|---|---|---|
| **CN663** | 1210 x 548 x 460 mm, bílá lesk | | **625,-** |
| **CN623** | 1210 x 548 x 460 mm, dub Arlington | NEW | **625,-** |
| **CN633** | 1210 x 548 x 460 mm, dub Sand Barbera | NEW | **625,-** |

KERAMIKA

### Skříňka s umyvadlem z litého mramoru 61 cm

| *kód* | | | cena EUR |
|---|---|---|---|
| **CN660M** | 610 x 578 x 460 mm, bílá lesk | | **449,-** |
| **CN620M** | 610 x 578 x 460 mm, dub Arlington | NEW | **449,-** |
| **CN630M** | 610 x 578 x 460 mm, dub Sand Barbera | NEW | **449,-** |

LITÝ MRAMOR

### Skříňka s umyvadlem z litého mramoru 81 cm

| *kód* | | | cena EUR |
|---|---|---|---|
| **CN661M** | 810 x 578 x 460 mm, bílá lesk | | **496,-** |
| **CN621M** | 810 x 578 x 460 mm, dub Arlington | NEW | **496,-** |
| **CN631M** | 810 x 578 x 460 mm, dub Sand Barbera | NEW | **496,-** |

LITÝ MRAMOR

Rozměry jsou uváděny jako šířka x výška x hloubka. Zrcadla, galerky a osvětlení naleznete na straně 219.

Multidecor - produkty obsahující **xxxx** v kódu zboží, je možno vyrobit v doplňkových dekorech viz. strana 225.

### Skříňka s umyvadlem z litého mramoru 101 cm

| *kód* | | | cena EUR |
|---|---|---|---|
| **CN662M** | 1010 x 578 x 460 mm, bílá lesk | | **540,-** |
| **CN622M** | 1010 x 578 x 460 mm, dub Arlington | NEW | **540,-** |
| **CN632M** | 1010 x 578 x 460 mm, dub Sand Barbera | NEW | **540,-** |

LITÝ MRAMOR

### Skříňka s dvojumyvadlem z litého mramoru 121 cm

| *kód* | | | cena EUR |
|---|---|---|---|
| **CN663M** | 1210 x 578 x 460 mm, bílá lesk | | **625,-** |
| **CN623M** | 1210 x 578 x 460 mm, dub Arlington | NEW | **625,-** |
| **CN633M** | 1210 x 578 x 460 mm, dub Sand Barbera | NEW | **625,-** |

LITÝ MRAMOR

### **Vysoká skříňka** závěsná bez nožiček **163 cm**

| *kód* | | | cena EUR |
|---|---|---|---|
| **CN669** | 651 x 1630 x 330 mm, bílá lesk | | **496,-** |
| **CN629** | 651 x 1630 x 330 mm, dub Arlington | NEW | **496,-** |
| **CN639** | 651 x 1630 x 330 mm, dub Sand Barbera | NEW | **496,-** |
| **CN699xxxx** | multidecor, cena + příplatek dle dekoru | | **496,-** |

MULTIDECOR

Obsahuje dvě policové desky

### **Vysoká skříňka** závěsná bez nožiček **163 cm**

| *kód* | | | cena EUR |
|---|---|---|---|
| **CN667** | 325 x 1630 x 330 mm, levá, bílá lesk | | **328,-** |
| **CN627** | 325 x 1630 x 330 mm, levá, dub Arlington | NEW | **328,-** |
| **CN637** | 325 x 1630 x 330 mm, levá, dub Sand Barbera | NEW | **328,-** |
| **CN697xxxx** | multidecor, cena + příplatek dle dekoru, levá | | **328,-** |
| **CN668** | 325 x 1630 x 330 mm, pravá, bílá lesk | | **328,-** |
| **CN628** | 325 x 1630 x 330 mm, pravá, dub Arlington | NEW | **328,-** |
| **CN638** | 325 x 1630 x 330 mm, pravá, dub Sand Barbera | NEW | **328,-** |
| **CN698xxxx** | multidecor, cena + příplatek dle dekoru, pravá | | **328,-** |

MULTIDECOR

OTEVÍRÁNÍ DVEŘÍ L

OTEVÍRÁNÍ DVEŘÍ P

Obsahuje dvě policové desky

### Skříňka závěsná

| *kód* | | | cena EUR |
|---|---|---|---|
| **CN665** | 325 x 630 x 330 mm, levá, bílá lesk | | **166,-** |
| **CN625** | 325 x 630 x 330 mm, levá, dub Arlington | NEW | **166,-** |
| **CN635** | 325 x 630 x 330 mm, levá, Sand Barbera | NEW | **166,-** |
| **CN695xxxx** | multidecor, cena + příplatek dle dekoru, levá | | **166,-** |
| **CN666** | 325 x 630 x 330 mm, pravá, bílá lesk | | **166,-** |
| **CN626** | 325 x 630 x 330 mm, pravá, dub Arlington | NEW | **166,-** |
| **CN636** | 325 x 630 x 330 mm, pravá, Sand Barbera | NEW | **166,-** |
| **CN696xxxx** | multidecor, cena + příplatek dle dekoru, pravá | | **166,-** |

MULTIDECOR

OTEVÍRÁNÍ DVEŘÍ L

OTEVÍRÁNÍ DVEŘÍ P

Obsahuje jednu policovou desku

### Skříňka spodní

| *kód* | | | cena EUR |
|---|---|---|---|
| **CN664** | 325 x 495 x 330 mm, bílá lesk | | **206,-** |
| **CN624** | 325 x 495 x 330 mm, dub Arlington | NEW | **206,-** |
| **CN634** | 325 x 495 x 330 mm, dub Sand Barbera | NEW | **206,-** |
| **CN694xxxx** | multidecor, cena + příplatek dle dekoru | | **206,-** |

MULTIDECOR

Rozměry jsou uváděny jako šířka x výška x hloubka. Zrcadla, galerky a osvětlení naleznete na straně 219.
Multidecor - produkty obsahující **xxxx** v kódu zboží, je možno vyrobit v doplňkových dekorech viz. strana 225.

## Koupelnová skříňka 61 cm

| *kód* | | | cena EUR |
|---|---|---|---|
| **CN660S** | 605 x 528 x 458 mm, bílá lesk | | **315,-** |
| **CN620S** | 605 x 528 x 458 mm, dub Arlington | NEW | **315,-** |
| **CN630S** | 605 x 528 x 458 mm, dub Sand Barbera | NEW | **315,-** |
| **CN690Sxxxx** | multidecor, cena + příplatek dle dekoru | | **315,-** |

MULTIDECOR

## Koupelnová skříňka 81 cm

| *kód* | | | cena EUR |
|---|---|---|---|
| **CN661S** | 805 x 528 x 458 mm, bílá lesk | | **338,-** |
| **CN621S** | 810 x 528 x 458 mm, dub Arlington | NEW | **338,-** |
| **CN631S** | 805 x 528 x 458 mm, dub Sand Barbera | NEW | **338,-** |
| **CN691Sxxxx** | multidecor, cena + příplatek dle dekoru | | **338,-** |

MULTIDECOR

## Koupelnová skříňka 101 cm

| *kód* | | | cena EUR |
|---|---|---|---|
| **CN662S** | 1005 x 528 x 458 mm, bílá lesk | | **360,-** |
| **CN622S** | 1005 x 528 x 458 mm, dub Arlington | NEW | **360,-** |
| **CN632S** | 1005 x 528 x 458 mm, dub Sand Barbera | NEW | **360,-** |
| **CN692Sxxxx** | multidecor, cena + příplatek dle dekoru | | **360,-** |

MULTIDECOR

## Koupelnová skříňka 121 cm

| *kód* | | | cena EUR |
|---|---|---|---|
| **CN663S** | 1205 x 528 x 458 mm, bílá lesk | | **400,-** |
| **CN623S** | 1205 x 528 x 458 mm, dub Arlington | NEW | **400,-** |
| **CN633S** | 1205 x 528 x 458 mm, dub Sand Barbera | NEW | **400,-** |
| **CN693Sxxxx** | multidecor, cena + příplatek dle dekoru | | **400,-** |

MULTIDECOR

## Koupelnová deska na skříňku

| *kód* | | cena EUR |
|---|---|---|
| **CN720DB** | 610 x 22 x 470 mm, bílá lesk | **36,-** |
| **CN721DB** | 810 x 22 x 470 mm, bílá lesk | **45,-** |
| **CN722DB** | 1010 x 22 x 470 mm, bílá lesk | **53,-** |
| **CN723DB** | 1210 x 22 x 470 mm, bílá lesk | **58,-** |
| **CN799D61xxxx** | 610 x 22 x 470 mm, cena + příplatek dle dekoru | **27,-** |
| **CN799D81xxxx** | 810 x 22 x 470 mm, cena + příplatek dle dekoru | **34,-** |
| **CN799D101xxxx** | 1010 x 22 x 470 mm, cena + příplatek dle dekoru | **40,-** |
| **CN799D121xxxx** | 1210 x 22 x 470 mm, cena + příplatek dle dekoru | **45,-** |

MULTIDECOR

K bílým skřínkám lze kombinovat i desky v barvě dub Kronberg (str. 191), dub Halifax (str. 192 ) a dub Riviera (str. 197).

Rozměry jsou uváděny jako šířka x výška x hloubka. Zrcadla, galerky a osvětlení naleznete na straně 219.
Multidecor - produkty obsahující **xxxx** v kódu zboží, je možno vyrobit v doplňkových dekorech viz. strana 225.

**CN715GB**
Zrcadlová sříňka
600 x 700 x 140 mm
**180,- EUR**

**CN669**
Vysoká skříňka
651 x 1630 x 330 mm
**496,- EUR**

**UC424212**
Umyvadlo na desku
420 x 130 x 425 mm
**85,- EUR**

**CN920D**
Deska na skříňku
610 x 28 x 470 mm
**36,- EUR**

**CN660S**
Koupenová skříňka
605 x 528 x 458 mm
**315,- EUR**

**CN700**
LED osvětlení
600 mm
**71,- EUR**

**CN638**
Vysoká skříňka
325 x 1630 x 330 mm
**328,- EUR**

**CN691**
Zrcadlo
1200 x 700 x 20 mm
**89,- EUR**

**CN633M**
Skříňka s keramickým umyvadlem
1210 x 548 x 460 mm
**625,- EUR**

**CN693**
Zrcadlo
800 x 700 x 20 mm
**75,- EUR**

**CN677**
Vysoká skříňka
325 x1 630 x 330 mm
**328,- EUR**

**CN661M**
Skříňka s umyvadlem
z litého mramoru
810 x 578 x 460 mm
**496,- EUR**

**CN664**
Skříňka spodní
325 x 495 x 330 mm
**206,- EUR**

**CN150**
Zrcadlo s LED osvětlením
1200 x 700 x 40 mm
**202,- EUR**

**CN628**
Vysoká skříňka
325 x 1630 x 330 mm
**328,- EUR**

**UC404015C**
Umyvadlo na desku
400 x 400 x 145 mm
**55- EUR**

**CN623S**
Koupelnová skříňka
1205 x 528 x 458 mm
**400,- EUR**

**CN799D121DARL**
Deska na skříňku
1210 x 22 x 470 mm
**53,- EUR**

## Pro kombinace doporučujeme zrcadla Mereo

Zrcadlová skříňka, galerka
CN717GB - Obsahuje dvě policové desky

Zrcadlo s LED osvětlením, dotykový senzor
CN154

Zrcadlo na bílé desce
CN692

Zrcadlo, černý matný rám
CN181

# Ponte

Série koupelnového nábytku Ponte umožňuje kombinovat skříňky a desky do různých sestav. Můžete tak vytvořit kombinace do velkých koupelen i minimalistické řešení v moderním designu. Otevírání zásuvek je řešeno systémem push-open, tedy otevírání bez úchytek. Zásuvky jsou osazeny kvalitním rakouským kováním značky BLUM s pomalým dovíráním. Na výběr jsou dvě barevné varianty skříněk, a to dub Kronberg a antracit. Desky pod umyvadlo jsou v dekoru dub Kronberg a dub Riviera. To umožňuje kombinaci s jinými sériemi našeho koupelnového nábytku. Další barevné možnosti otevírá služba multidecor, kdy si můžete skříňku nechat vyrobit v doplňkových dekorech viz. strana 225.

dub Kronberg
antracit
dub Riviera
multidecor

### Koupelnová skříňka 70 cm

| kód | | cena EUR |
|---|---|---|
| **CN221S** | 700 x 365 x 528 mm, dub Kronberg | **360,-** |
| **CN231S** | 700 x 365 x 528 mm, antracit | **360,-** |
| **CN291xxxx** | multidecor, cena + příplatek dle dekoru | **360,-** |

MULTIDECOR

### Koupelnová skříňka 61 cm

| kód | | cena EUR |
|---|---|---|
| **CN220S** | 608 x 530 x 525 mm, dub Kronberg | **404,-** |
| **CN230S** | 608 x 530 x 525 mm, antracit | **404,-** |
| **CN290Sxxxx** | multidecor, cena + příplatek dle dekoru | **404,-** |

MULTIDECOR

### Koupelnová deska na skříňku

| kód | | cena EUR |
|---|---|---|
| **CN250DK** | 800 x 56 x 530 mm, dub Kronberg | **90,-** |
| **CN251DK** | 1000 x 56 x 530 mm, dub Kronberg | **103,-** |
| **CN252DK** | 1200 x 56 x 530 mm, dub Kronberg | **112,-** |
| **CN253DK** | 1400 x 56 x 530 mm, dub Kronberg | **125-** |
| **CN254DK** | 1600 x 56 x 530 mm, dub Kronberg | **135,-** |

Pro koupelnové desky nad 100 cm, doporučujeme použít 3 ks konzolí..

### Koupelnová deska na skříňku

| kód | | cena EUR |
|---|---|---|
| **CN260DR** | 800 x 56 x 530 mm, dub Riviera | **90,-** |
| **CN261DR** | 1000 x 56 x 530 mm, dub Riviera | **103,-** |
| **CN262DR** | 1200 x 56 x 530 mm, dub Riviera | **112,-** |
| **CN263DR** | 1400 x 56 x 530 mm, dub Riviera | **125-** |
| **CN264DR** | 1600 x 56 x 530 mm, dub Riviera | **135,-** |

Desky s konzolí lze využít i jako psací stůl či odkládací stolek, např. do hotelového pokoje nebo v jiných veřejných prostorech.

### Konzole pro umyvadlovou desku

| kód | | cena EUR |
|---|---|---|
| **CN100K** | 40 x 150 x 450 mm, lesklá nerez | **60,-** |

### Konzole pro umyvadlovou desku, skrytá

| kód | | cena EUR |
|---|---|---|
| **CN101K** | 450 mm, pozinkovaná, šroubení pro zajištění roviny | **40,-** |

### Konzole pro umyvadlovou desku

| kód | | cena EUR |
|---|---|---|
| **CN102K** | 40 x 150 x 450 mm, lesklá nerez | **60,-** |
| **CN102KB** | 40 x 150 x 450 mm, černá mat | **60,-** |

### Držák ručníků pod desku

| kód | | cena EUR |
|---|---|---|
| **CN103D** | 40 x 150 x 450 mm, lesklá nerez | **60,-** |
| **CN103DB** | 40 x 150 x 450 mm, černá mat | **60,-** |

Rozměry jsou uváděny jako šířka x výška x hloubka.

Další typy umyvadel na desku naleznete na str. 229. Zrcadla, galerky a osvětlení naleznete na straně 219.

Multidecor - produkty obsahující **xxxx** v kódu zboží, je možno vyrobit v doplňkových dekorech viz. strana 225.

## PONTE/AIRA

**CN154**
Zrcadlo s LED osvětlením
600 x 800 x 40 mm
**182,- EUR**

**CN724PN**
Vysoká skříňka
350 x 1700 x 370 mm
**206,- EUR**

**UC504212**
Umyvadlo na desku
500 x 125 x 400 mm
**99,- EUR**

**CN252DK**
Deska pod umyvadlo
1200 x 56 x 530 mm
**112,- EUR**

**CN100K**
Konzole pod desku
40 x 150 x 450 mm
**60,- EUR**

**CN220S**
Koupelnová skříňka
608 x 530 x 525 mm
**404,- EUR**

## PONTE/MAILO

**CN170**
Zrcadlo s LED osvětlením
500 x 800 x 43 mm
**202,- EUR**

**CN534LP**
Vysoká skříňka
350 x 1700 x 385 mm
**206,- EUR**

**UC404015C**
Umyvadlo na desku
400x400x145 mm
**55,- EUR**

**CN262DR**
Deska pod umyvadlo
1200 x 56 x 530 mm
**112,- EUR**

**CN100K**
Konzole pod desku
40 x 150 x 450 mm
**60,- EUR**

**CN230S**
Koupelnová skříňka
608 x 530 x 525 mm
**404,- EUR**

## PONTE/OPTO

**CN924L**
Vysoká skříňka
400 x 1247 x 360 mm
**247,- EUR**

**CN150**
Zrcadlo s LED osvětlením
1200 x 700 x 40 mm
**202,- EUR**

**UC363612C**
Umyvadlo na desku
355 x 120 x 355 mm
**72,- EUR**

**CN252DK**
Deska pod umyvadlo
1200 x 56 x 530 mm
**112,- EUR**

**CN100K**
Konzole pod desku
40 x 150 x 450 mm
**60,- EUR**

**CN101K**
Konzole pod desku,
skrytá 450 mm
**40,- EUR**

**CN103D**
Držák ručníků pod desku
40 x 150 x 450 mm
**60,- EUR**

**CN231S**
Koupelnová skříňka
700 x 365 x 528 mm
**360,- EUR**

## PONTE/MAILO

**CN180**
Zrcadlo
600 x 600 x 30 mm
**81,- EUR**

**UC363612C**
Umyvadlo na desku
355 x 120 x 355 mm
**72,- EUR**

**CN524LP**
Vysoká skříňka
350 x 1700 x 385 mm
**206,- EUR**

**CN261DR**
Deska pod umyvadlo
1000 x 56 x 530 mm
**103,- EUR**

**CN100K**
Konzole pod desku
40 x1 50 x 450 mm
**60,- EUR**

**CN101K**
Konzole pod desku,
skrytá 450 mm
**40,- EUR**

**CN231S**
Koupelnová skříňka
700 x 365 x 528 mm
**360,- EUR**

### Pro kombinace s nábytkovými umyvadly doporučujeme baterie Mereo

Umyvadlová baterie Viana
**CBE10102**

Umyvadlová baterie Dita
**CBE10102D**

Umyvadlová podomítková baterie Viana
**CBE60105BU**

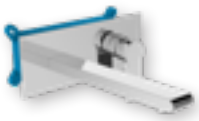

Umyvadlová podomítková baterie Viana
**CBE60105DCU**

# Leny

Tato řada koupelnového nábytku v oblíbené bílé lesklé barvě, je vytvořena pro univerzální použití s elegantním a jednoduchým stylem. Umyvadlové skříňky ve dvou šířkách jsou osazeny keramickými umyvadly. Dvířka skříněk jsou osazena panty s tlumením dovírání, šuplíky pak pojezdy s brzdou pro hladší dovření.

bílá lesk

### Skříňka s keramickým umyvadlem 50 cm

| *kód* | | | cena EUR |
|---|---|---|---|
| **CN810N** | 500 x 670 x 420 mm, bílá lesk | | **257,-** |

KERAMIKA

### Skříňka s keramickým umyvadlem 60 cm

| *kód* | | | cena EUR |
|---|---|---|---|
| **CN811N** | 600 x 670 x 420 mm, bílá lesk | | **265,-** |

KERAMIKA

### Vysoká skříňka závěsná 170 cm

| *kód* | | | cena EUR |
|---|---|---|---|
| **CN814N** | 330 x 1700 x 250 mm, levá, bílá lesk | | **188,-** |
| **CN815N** | 330 x 1700 x 250 mm, pravá, bílá lesk | | **188,-** |

Obsahuje dvě policové desky, jedna pro horní a druhá pro spodní skříňku

L OTEVÍRÁNÍ DVEŘÍ

P OTEVÍRÁNÍ DVEŘÍ

### Skříňka závěsná

| *kód* | | | cena EUR |
|---|---|---|---|
| **CN812N** | 330 x 675 x 250 mm, levá, bílá lesk | | **113,-** |
| **CN813N** | 330 x 675 x 250 mm, pravá, bílá lesk | | **113,-** |

Obsahuje dvě policové desky

L OTEVÍRÁNÍ DVEŘÍ

P OTEVÍRÁNÍ DVEŘÍ

Rozměry jsou uváděny jako šířka x výška x hloubka.
Zrcadla, galerky a osvětlení naleznete na straně 219.

# Vigo

Koupelnový nábytek série Vigo se vyznačuje elegantním a jednoduchým stylem. Umyvadlové skříňky jsou pouze 39 cm hluboké, což je předurčuje pro použití do menších koupelen. Osazeny jsou keramickými umyvadly. Zásuvky jsou vybaveny pojezdy s brzdou pro hladší dovření a chromovaným madlem. Sérii doplňují elegantní wc skříňky s umývátky. Tato řada koupelnového nábytku je dostupná ve dvou barvách: lesklá bílá a dub Riviera.
Skříňky jsou dodávány zkompletované (mimo dvířek, kde si při montáži zvolíte levé nebo pravé otevírání) a všechny jsou určené k zavěšení.

bílá lesk
dub Riviera

### Koupelnová skříňka s keramickým umyvadlem

| kód | | | cena EUR |
|---|---|---|---|
| **CN310** | 510 x 718 x 395 mm, bílá lesk | | **261,-** |
| **CN320** | 510 x 718 x 395 mm, dub Riviera | | **238,-** |

KERAMIKA

### Koupelnová skříňka s keramickým umyvadlem

| kód | | | cena EUR |
|---|---|---|---|
| **CN311** | 610 x 718 x 395 mm, bílá lesk | | **275,-** |
| **CN321** | 610 x 718 x 395 mm, dub Riviera | | **253,-** |

KERAMIKA

### Koupelnová skříňka s keramickým umyvadlem

| kód | | | cena EUR |
|---|---|---|---|
| **CN312** | 810 x 718 x 395 mm, bíla lesk | | **350,-** |
| **CN322** | 810 x 718 x 395 mm, dub Riviera | | **328,-** |

KERAMIKA

### Koupelnová vysoká skříňka 170 cm

| kód | | | cena EUR |
|---|---|---|---|
| **CN330** | 320 x 1700 x 270 mm, L/P, bílá lesk | | **206,-** |
| **CN331** | 320 x 1700 x 270 mm, L/P, dub Riviera | | **176,-** |

OTEVÍRÁNÍ DVEŘÍ L

OTEVÍRÁNÍ DVEŘÍ P

**Obsahuje čtyři policové desky.**

### Koupelnová skříňka s umývátkem

| kód | | | cena EUR |
|---|---|---|---|
| **CN350** | 330 x 710 x 290 mm, bíla lesk | | **157,-** |
| **CN351** | 330 x 710 x 290 mm, dub Riviera | | **148,-** |

Baterie uprostřed.
Obsahuje jednu policovou desku.

OTEVÍRÁNÍ DVEŘÍ L

OTEVÍRÁNÍ DVEŘÍ P

KERAMIKA

### Koupelnová skříňka s umývátkem

| kód | | | cena EUR |
|---|---|---|---|
| **CN340** | 410 x 695 x 225 mm, bíla lesk | | **153,-** |
| **CN341** | 410 x 695 x 225 mm, dub Riviera | | **144,-** |

Baterie vpravo nebo vlevo.
Obsahuje jednu policovou desku.

OTEVÍRÁNÍ DVEŘÍ L

OTEVÍRÁNÍ DVEŘÍ P

KERAMIKA

Rozměry jsou uváděny jako šířka x výška x hloubka.

## **Koupelnová vysoká skříňka 180 cm,** s prádelním košem

| kód | | | cena EUR |
|---|---|---|---|
| **CN332** | 550 x 1800 x 300 mm, L/P, bílá lesk | | **360,-** |
| **CN333** | 550 x 1800 x 300 mm, L/P, dub Riviera | | **360,-** |

NEW

OTEVÍRÁNÍ DVEŘÍ L

OTEVÍRÁNÍ DVEŘÍ P

Drátěný koš je v bílé barvě u obou variant.

**CN717GB**
Zrcadlová skříňka
800 x 700 x 140 mm
**221 ,- EUR**

**CN700**
LED osvětlení
600 mm
**71,- EUR**

**CN330**
Vysoká skříňka
320 x 1700 x 270 mm
**206,- EUR**

**CN312**
Skříňka s keramickým umyvadlem
810 x 718 x 395 mm
**350,- EUR**

**CN3MADLOB**
Černé madlo
**10,- EUR**

**CN154**
Zrcadlo s LED osvětlením
600 x 800 x 40 mm
**182,- EUR**

**CN321**
Skříňka s keramickým umyvadlem
610 x 718 x 395 mm
**253,- EUR**

**CN333**
Vysoká skříňka s košem
550 x 1800 x 300 mm
**360,- EUR**

**Pro tuto sérii nábytku lze dokoupit černé matné madlo.**

### **Vigo, nábytkové madlo**

| kód | | cena EUR |
|---|---|---|
| **CN3MADLOB** | černá, matná | **10,-** |

# Zrcadla, galerky a osvětlení

Zrcadla Mereo nabízí jak základní tak designové provedení díky kterému si můžete sladit koupelnu do nejmenšího detailu. Všechna zrcadla s osvětlením jsou vybavena navíc systémem proti zamlžení a možností měnit intenzitu světla pomocí dotykového senzoru na přední straně zrcadla. U rámového provedení zrcadel je předností hliníkový profil v jednom kuse bez viditelného spoje. Zrcadla mají tloušťku 5 mm a jsou z vnitřní strany opatřeny ochranou folii zabraňující poškrábání. Ze zadní strany je vše ukryto v jednom boxu s ochrannou IP44 s vyvedeným kabelem pro snadné zapojení. Výhodou zrcadel Mereo je jejich balení, které umožňuje zasílání balíkem.

**Zrcadlo** na bílé desce

| *kód* | | cena EUR |
|---|---|---|
| **CN694** | 1000 x 700 x 20 mm | **81,-** |
| **CN691** | 1200 x 700 x 20 mm | **89,-** |

Na zadní straně desky je kapsa pro možné umístění trafa.
Instalace pouze na šířku.

**Zrcadlo** na bílé desce

| *kód* | | cena EUR |
|---|---|---|
| **CN704** | 500 x 600 x 20 mm NEW | **55,-** |
| **CN692** | 600 x 700 x 20 mm | **60,-** |
| **CN690** | 600 x 800 x 20 mm | **67,-** |
| **CN693** | 800 x 700 x 20 mm | **75,-** |

Na zadní straně desky je kapsa pro možné umístění trafa.
Instalace na šířku i na výšku.

**Zrcadlo,** černý matný rám

| *kód* | | cena EUR |
|---|---|---|
| **CN180** | 600 x 600 x 35 mm | **81,-** |

Na zadní straně je prostor pro možné umístění trafa.

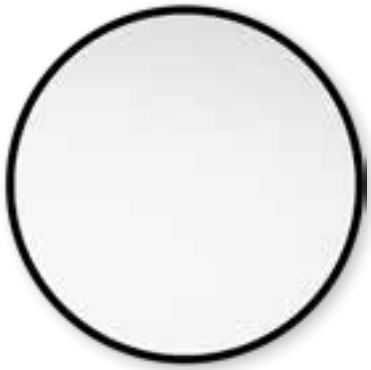

NEW

ZASLÁNÍ BALÍKEM

k dispozici od 1/2025

**Zrcadlo,** černý matný rám

| *kód* | | cena EUR |
|---|---|---|
| **CN181** | 600 x 800 x 35 mm | **101,-** |

Na zadní straně je prostor pro možné umístění trafa.
Instalace na šířku i na výšku.

NEW

ZASLÁNÍ BALÍKEM

k dispozici od 1/2025

Rozměry jsou uváděny jako šířka x výška x hloubka.

**Zrcadlo s LED osvětlením**, dotyková regulace jasu a odmlžování

| *kód* | | cena EUR |
|---|---|---|
| **CN162** | 600 x 600 x 30 mm, 27 W | **162,-** |
| **CN163** | 800 x 800 x 30 mm, 33 W | **182,-** |

LED, barva světla: 4000 K, krytí: IP44. pískovaný podsvícený okraj 1,5 cm.

NEW

k dispozici od 1/2025

REGULACE JASU · ODMLŽOVÁNÍ · ZASLÁNÍ BALÍKEM

**Zrcadlo s LED osvětlením**, dotyková regulace jasu a odmlžování

| *kód* | | cena EUR |
|---|---|---|
| **CN164** | 600 x 600 x 45 mm, 28 W | **202,-** |
| **CN165** | 800 x 800 x 45 mm, 36 W | **303,-** |

LED, barva světla: 4000 K, krytí: IP44, černý matný rám, osvětlení v rámu.

NEW

k dispozici od 1/2025

REGULACE JASU · ODMLŽOVÁNÍ · ZASLÁNÍ BALÍKEM

**Zrcadlo s LED osvětlením**, dotyková regulace jasu a odmlžování

| *kód* | | cena EUR |
|---|---|---|
| **CN170** | 500 x 800 x 45 mm, 30 W | **202,-** |

LED, barva světla: 4000 K, krytí: IP44, černý matný rám, osvětlení v rámu.
Instalace pouze na výšku.

NEW

k dispozici od 1/2025

REGULACE JASU · ODMLŽOVÁNÍ · ZASLÁNÍ BALÍKEM

**Zrcadlo s LED osvětlením**, dotyková regulace jasu a odmlžování

| *kód* | | cena EUR |
|---|---|---|
| **CN171** | 600 x 800 x 45 mm, 40 W | **218,-** |

LED, barva světla: 4000 K, krytí: IP44, černý matný rám, osvětlení v rámu.
Instalace na šířku i na výšku.

NEW

k dispozici od 1/2025

REGULACE JASU · ODMLŽOVÁNÍ · ZASLÁNÍ BALÍKEM

Rozměry jsou uváděny jako šířka x výška x hloubka.

**Zrcadlo s LED osvětlením**, dotykový senzor

| *kód* | | cena EUR |
|---|---|---|
| **CN699** | 800 x 700 x 40 mm, 2 x 9 W | **311,-** |
| **CN701** | 900 x 700 x 40 mm, 2 x 9 W | **315,-** |
| **CN695** | 1000 x 700 x 40 mm, 2 x 9 W | **315,-** |
| **CN696** | 1200 x 700 x 40 mm, 2 x 9 W | **319,-** |

LED, barva světla: 4000 K, krytí: IP44. Podsvícené pruhy 60 x 4 cm.
Nelze zasílat balíkem.

do vyprodání zásob

**Zrcadlo s LED osvětlením**, dotykový senzor

| *kód* | | cena EUR |
|---|---|---|
| **CN697** | 600 x 700 x 40 mm, 2 x 11 W | **302,-** |
| **CN698** | 600 x 800 x 40 mm, 2 x 11 W | **273,-** |

LED, barva světla: 4000 K, krytí: IP44. Podsvícené pruhy 50 x 4 cm.
Nelze zasílat balíkem.

do vyprodání zásob

**Zrcadlo s LED osvětlením**, dotyková regulace jasu a odmlžování

| *kód* | | cena EUR |
|---|---|---|
| **CN153** | 800 x 700 x 30 mm, 2 x 10 W | **186,-** |
| **CN151** | 1000 x 700 x 30 mm, 2 x 10 W | **194,-** |
| **CN150** | 1200 x 700 x 30 mm, 2 x 10 W | **202,-** |

LED, barva světla: 4000 K, krytí: IP44. Podsvícené pruhy 60 x 2,5 cm.

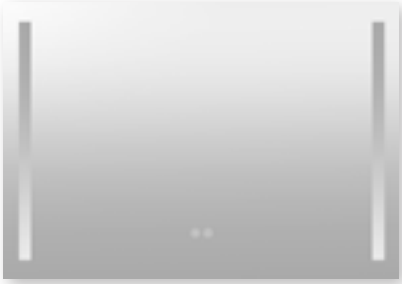

NEW

k dispozici od 1/2025

REGULACE JASU · ODMLŽOVÁNÍ · ZASLÁNÍ BALÍKEM

**Zrcadlo s LED osvětlením**, dotyková regulace jasu a odmlžování

| *kód* | | cena EUR |
|---|---|---|
| **CN155** | 600 x 700 x 30 mm, 2 x 10 W | **178,-** |
| **CN154** | 600 x 800 x 30 mm, 2 x 11 W | **182,-** |

LED, barva světla: 4000 K, krytí: IP44.
Podsvícené pruhy 60 x 3 cm u CN155 a 70 x 3 cm u CN154.

NEW

k dispozici od 1/2025

REGULACE JASU · ODMLŽOVÁNÍ · ZASLÁNÍ BALÍKEM

Rozměry jsou uváděny jako šířka x výška x hloubka.

**Zrcadlo s osvětlením**, bez vypínače

| *kód* | | cena EUR |
|---|---|---|
| **CN703** | 500 x 700 x 40 mm, 8 W | **66,-** |

Zářivka T5, barva světla: 4000 K, IP20. Určeno k ovládání externím vypínačem. Nelze zasílat balíkem.

do vyprodání zásob

**Zrcadlo s LED osvětlením**, dotyková regulace jasu a odmlžování

| *kód* | | cena EUR |
|---|---|---|
| **CN156** | 500 x 700 x 30 mm, 8 W | **121,-** |

LED, barva světla: 4000 K, krytí: IP44. Podsvícené pruhy 40x2,5 cm.

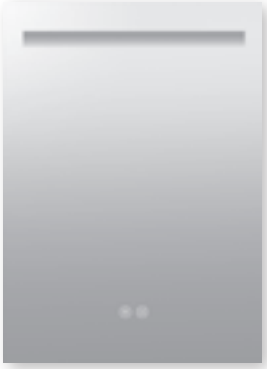

NEW

k dispozici od 1/2025

REGULACE JASU · ODMLŽOVÁNÍ · ZASLÁNÍ BALÍKEM

**Led osvětlení**

| *kód* | | cena EUR |
|---|---|---|
| **CN700** | 60 cm, 12W, 900lm, (neutrální bílá), IP44, 230V, stříbrné, energetická třída G, transformátor v těle osvětlení | **71,-** |

3 druhy uchycení:
- na stěnu
- na skříňku
- přímo na zrcadlo (sklo)

CHYTRÉ ŘEŠENÍ

ZASLÁNÍ BALÍKEM

Označená zrcadla jsou bezpečně zabalená a je možné je zasílat balíkem.

Rozměry jsou uváděny jako šířka x výška x hloubka.

## Zrcadlová skříňka, galerka

| kód | | cena EUR |
|---|---|---|
| **CN715GB** | 600 x 700 x 140 mm, levé otevírání, bílá perlička lesk | **180,-** |
| **CN715GD** | 600 x 700 x 140 mm, levé otevírání, dub Kronberg | **180,-** |
| **CN715GR** | 600 x 700 x 140 mm, levé otevírání, dub Riviera | **180,-** |
| **CN715GH** | 600 x 700 x 140 mm, levé otevírání, dub Halifax. | **180,-** |
| **CN798G61xxxx** | multidecor, cena + příplatek dle dekoru | **180,-** |

Obsahuje dvě policové desky

## Zrcadlová skříňka, galerka

| kód | | cena EUR |
|---|---|---|
| **CN716GB** | 600 x 700 x 140 mm, 2x dveře, bílá perlička lesk | **198,-** |
| **CN716GD** | 600 x 700 x 140 mm, 2x dveře, dub Kronberg | **184,-** |
| **CN716GR** | 600 x 700 x 140 mm, 2x dveře, dub Riviera | **184,-** |
| **CN716GH** | 600 x 700 x 140 mm, 2x dveře, dub Halifax | **184,-** |
| **CN798G62xxxx** | multidecor, cena + příplatek dle dekoru | **184,-** |
| **CN717GB** | 800 x 700 x 140 mm, 2x dveře, bílá perlička lesk | **221,-** |
| **CN717GD** | 800 x 700 x 140 mm, 2x dveře, dub Kronberg | **206,-** |
| **CN717GR** | 800 x 700 x 140 mm, 2x dveře, dub Riviera | **206,-** |
| **CN717GH** | 800 x 700 x 140 mm, 2x dveře, dub Halifax | **206,-** |
| **CN798G82xxxx** | multidecor, cena + příplatek dle dekoru | **206,-** |

Obsahuje dvě policové desky

MULTIDECOR OTEVÍRÁNÍ DVEŘÍ

MULTIDECOR

Multidecor - produkty obsahující **xxxx** v kódu zboží, je možno vyrobit v doplňkových dekorech viz. strana 225.

# Vzorník dekorů pro koupelnový nábytek

**Multidecor** – u sérií koupelnového nábytku **Aira, Opto, Mailo, Bino a Ponte** je možnost výroby z uvedených doplňkových dekorů. Vybrané produkty najdete v katalogu s označením **xxxx** v kódu zboží.

**Jak objednat?**
Stačí za konkrétní kód koupelnové skříňky na místo **xxxx** doplnit čtyřmístný kód vybraného dekoru.

Příklad | **CN990SDWOT**
CN990Sxxxx + kód dekoru = CN990SDWOT

**Jak si spočítat cenu?**
U každého produktu s označením **xxxx** najdete maloobchodní cenu, ke které přičtete příplatek dle cenové skupiny vybraného dekoru.

Příklad | **CN990SDWOT**
CN990Sxxxx + dekor cenové skupiny A
6 350 Kč + 20% = 7 620 Kč

Umyvadla kompatibilní k nábytku, objednaného v rámci multidecoru, najdete na str. 231-234.
U zápustných umyvadel je uvedeno pro které série nábytku jsou vhodná.



**Cenová skupina A** - příplatek 20%

Pino Aurélio
**PINO**

Jasan horský
**JASH**

Dub Wotan
**DWOT**

Dub San remo sand
**DSAN**

Dub Nelson
**DNLS**

Dub Riviera mountain
**DMON**

Dub Kronberg světlý
**DKRS**

Dub Bardolino
**DBAR**

Dub Arlington
**DARL**

White Loft Pine
**WLP1**

Ořech Dijon přírodní
**ODP1**

Dub olejovaný
**DUO1**

Dub Sand Barbera
**DSB1**

Blonde Liberty Elm
**BLE1**

Light Select Walnut
**LSW1**

Light Rock Hickory
**LRH1**

Šedý antracit
**SEAN**

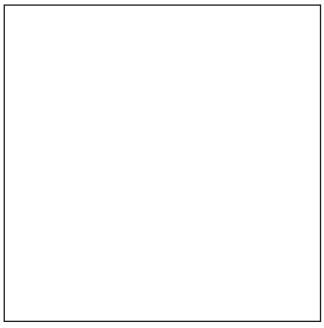
Arktická bílá
**BIAA**

**Cenová skupina B** - příplatek 30%

Šedý kámen
**SEKA**

Šedý diamant
**SEDD**

Javor Hard šampaňský
**JHS2**

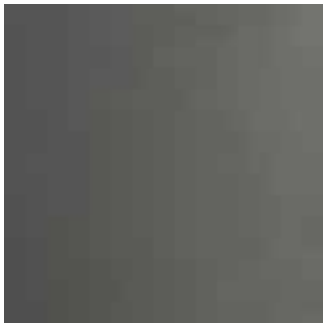
Zelená Verde
**ZEV1**

Ořech Predazzo
**ORP1**

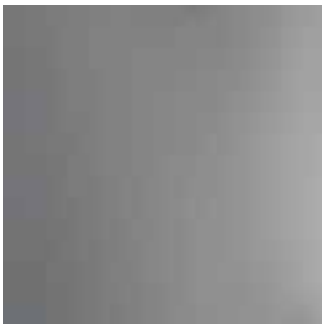
Monumentální šedá
**MOS1**

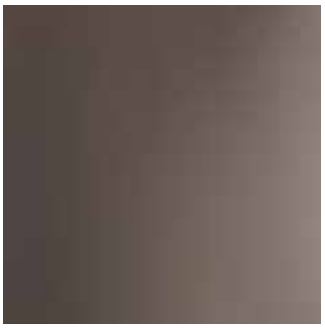
Lávová šedá
**LAS1**

Dub Patinovaný
**DUP1**

Dark Rockford Hic
**DRH1**

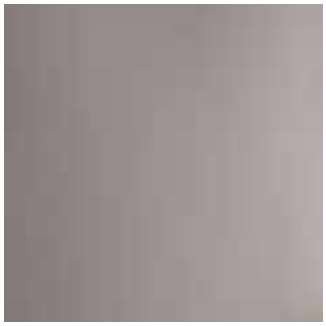
Arktická šedá
**ARS1**

Šedý Supermat
**SEDA**

**Cenová skupina C** - příplatek 40%

Chromix stříbrný
**ACST**

Ořech Pacifik tabákový
**OPT2**

Ořech Pacifik přírodní
**OPP2**

Beton Chicago tmavě šedý
**BCS2**

Beton tmavě šedý
**BET2**

Bílá vysoký lesk perlička
**BIEL**

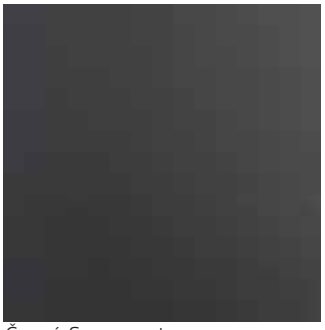
Černá Supermat
**CIPM**
**Cenová skupina D** - příplatek 60%



# Vzorník barev pro koupelnový nábytek

**Multicolor -** sérii koupelnového nábytku **Siena** je možné vyrobit v jakékoliv barvě ze vzorníku RAL. Vybrané produkty najdete v katalogu s označením **zzzzL** nebo **zzzzM** v kódu zboží. Písmeno **L** je označení lesk, **M** je označení mat.

**Jak objednat?**
Stačí za konkrétní kód koupelnové skříňky na místo **zzzz** doplnit čtyřmístný kód vybrané barvy RAL.

Příklad

**CN490S7002L**
CN490SzzzzL + kód RAL = CN490S7002L
(Vybrali jste si olivově šedou barvu v lesklém provedení)

**Jak si spočítat cenu?**
U každého produktu s označením zzzz najdete maloobchodní cenu, ke které je již připočten příplatek 20%.

Umyvadla kompatibilní k nábytku, objednaného v rámci multicoloru, najdete na str. 232 a 235.

# 10 SANITÁRNÍ KERAMIKA

Kvalitní sanitární keramika pro kompletní vybavení koupelen a toalet.

Široká nabídka nábytkových umyvadel, umyvadel na desku, závěsných a kombi WC v mnoha designech nabízí širokou možnost sladění vašeho interiéru.

INFO
- zabroušená spodní hrana
- použití na desku
- bez přepadu

ZASLÁNÍ BALÍKEM

Označená umyvadla jsou bezpečně zabalená a je možné je zasílat balíkem.

### Nábytkové keramické umyvadlo

| *kód* | | cena EUR |
|---|---|---|
| **UC363612C** | 355 x 355 x 120 mm, bílé | **72,-** |

Pro zaslání balíkem zvolte variantu níže:

| | | |
|---|---|---|
| **UC363612CP** | 355 x 120 x 120 mm, bílé | **80,-** |

ZASLÁNÍ BALÍKEM KERAMIKA

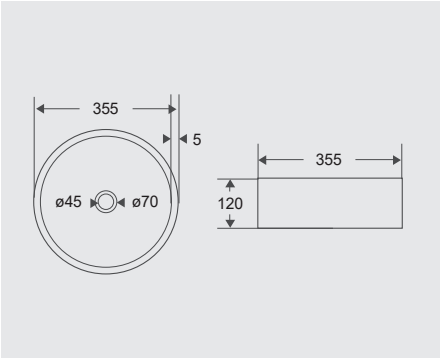


### Nábytkové keramické umyvadlo

| *kód* | | cena EUR |
|---|---|---|
| **UC404015C** | 400 x 400 x 145 mm, bílé | **55,-** |

Pro zaslání balíkem zvolte variantu níže:

| | | |
|---|---|---|
| **UC404015CP** | 400 x 400 x 145 mm, bílé | **62,-** |

ZASLÁNÍ BALÍKEM KERAMIKA

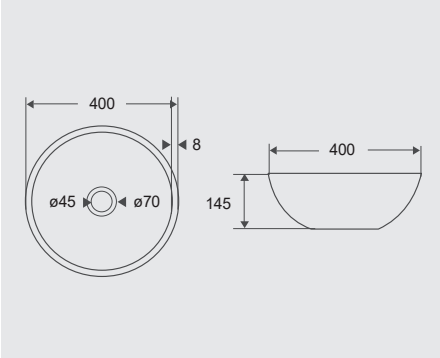


### Nábytkové keramické umyvadlo

| *kód* | | cena EUR |
|---|---|---|
| **UC4738120** | 465 x 375 x 115 mm, bílé | **81,-** |

Pro zaslání balíkem zvolte variantu níže:

| | | |
|---|---|---|
| **UC4738120P** | 465 x 375 x 115 mm, bílé | **88,-** |

ZASLÁNÍ BALÍKEM KERAMIKA

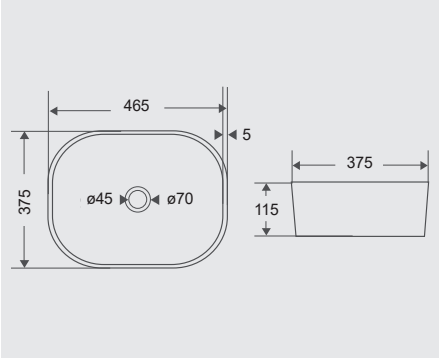


### Nábytkové keramické umyvadlo

| *kód* | | cena EUR |
|---|---|---|
| **UC414115S** | 410 x 410 x 150 mm, bílé | **81,-** |

Pro zaslání balíkem zvolte variantu níže:

| | | |
|---|---|---|
| **UC414115SP** | 410 x 410 x 150 mm, bílé | **88,-** |

ZASLÁNÍ BALÍKEM KERAMIKA

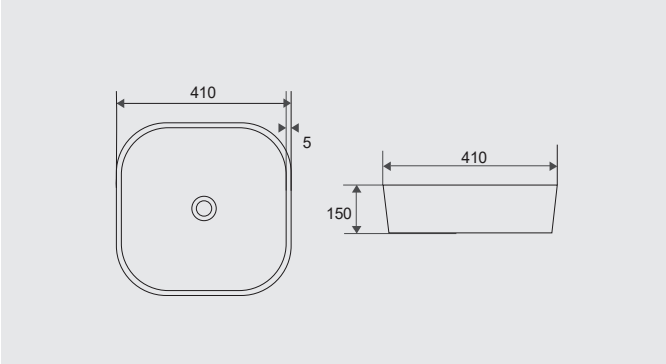


### Nábytkové keramické umyvadlo

| *kód* | | cena EUR |
|---|---|---|
| **UC404011S1** | 400 x 400 x 105 mm, bílé | **81,-** |

KERAMIKA

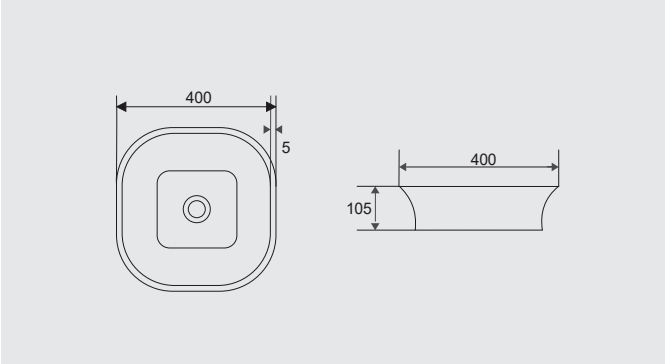


Umyvadla jsou dodávány bez příslušenství, sifony a výpusti naleznete na str. 94.

- **Univerzální použití umyvadel**
- zabroušené spodní hrana
- glazovaná zadní strana
- otvory pro přišroubování na zeď
- vhodné na desku, skříňku i samostatně na zeď

ZASLÁNÍ BALÍKEM

Označená umyvadla jsou bezpečně zabalená a je možné je zasílat balíkem.

### Nábytkové keramické umyvadlo

| kód | | cena EUR |
|---|---|---|
| **UC424212** | 420 x 425 x 130 mm, bílé | **85,-** |

Pro zaslání balíkem zvolte variantu níže:

| | | |
|---|---|---|
| **UC424212P** | 420 x 425 x 130 mm, bílé | **97,-** |

ZASLÁNÍ BALÍKEM KERAMIKA

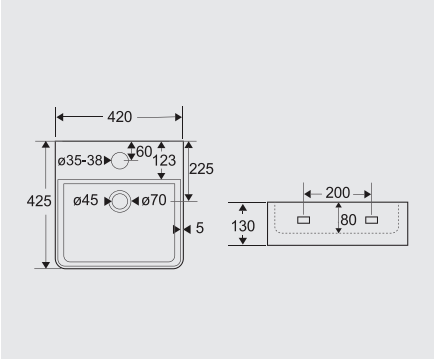


### Nábytkové keramické umyvadlo

| kód | | cena EUR |
|---|---|---|
| **UC504212** | 500 x 420 x 125 mm, bílé | **99,-** |

Pro zaslání balíkem zvolte variantu níže:

| | | |
|---|---|---|
| **UC504212P** | 500 x 420 x 125 mm, bílé | **112,-** |

ZASLÁNÍ BALÍKEM KERAMIKA

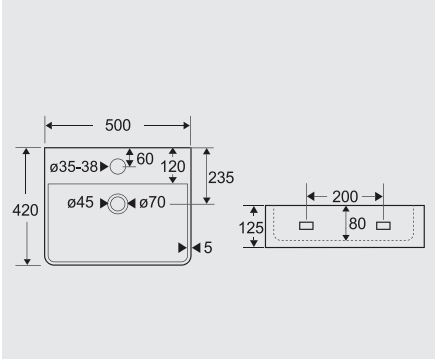


### Nábytkové keramické umyvadlo

| kód | | cena EUR |
|---|---|---|
| **UC604212** | 600 x 430 x 125 mm, bílé | **113,-** |

KERAMIKA

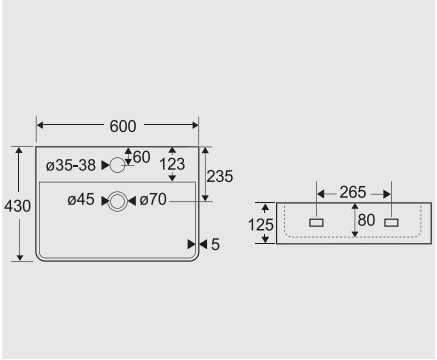


### Nábytkové keramické umyvadlo

| kód | | cena EUR |
|---|---|---|
| **UC332911** | 330 x 290 x 110 mm, bílé | **77,-** |

KERAMIKA

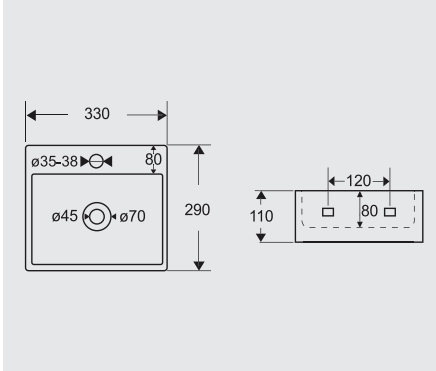


### Umývátko L/P na nábytek bez přepadu

| kód | | cena EUR |
|---|---|---|
| **UC412210** | 410 x 225 x 95 mm. bílé | **57,-** |

* bez možnosti zavěšení na zeď

KERAMIKA

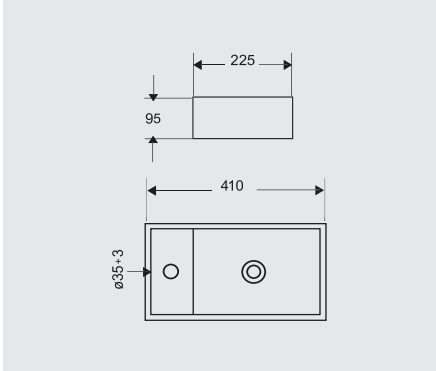


## DOPORUČUJEME

### Výpusť neuzavírací

celokovová pochromovaná bez přepadu

| | |
|---|---|
| **CH06** bez přepadu ø 5/4 | **12,- EUR** |
| **CH06B** s bílým keramickým vrškem 5/4˝ | **19,- EUR** |

### Výpusť uzavírací CLIC-CLAC vytahovací

celokovová pochromovaná, s přepadem ø 5/4˝, snadno čistitelná se sítkem

| | |
|---|---|
| **CH03VS** pochromovaná mosaz | **19,- EUR** |
| **CH03VB** s bílým keramickým vrškem | **27,- EUR** |

Umyvadla jsou dodávány bez příslušenství, sifony a výpusti naleznete na str. 94.

Keramická umyvadla SLIM a umyvadla z litého mramoru nabízí možnost použití s designovým koupelnovým nábytkem. Nábytková umyvadla podpoří moderní a elegantní vzhled každé koupelny a doladí celkový design interiéru. Umyvadla jsou určena na série nábytku **Aira, Opto, Mailo, Bino** včetně doplňových dekorů "multidecor".

### Nábytkové keramické umyvadlo slim 61 cm

| *kód* | | cena EUR |
|---|---|---|
| **UC6146** | 610 x 460 x 180 mm, bílé | **105,-** |

MULTIDECOR KERAMIKA

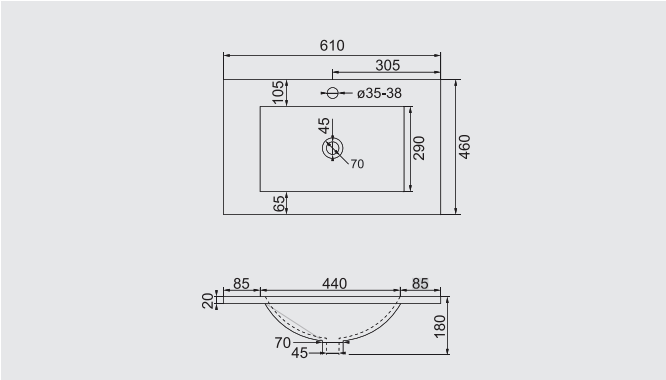


### Nábytkové keramické umyvadlo slim 81 cm

| *kód* | | cena EUR |
|---|---|---|
| **UC8146** | 810 x 460 x 180 mm, bílé | **133,-** |

MULTIDECOR KERAMIKA

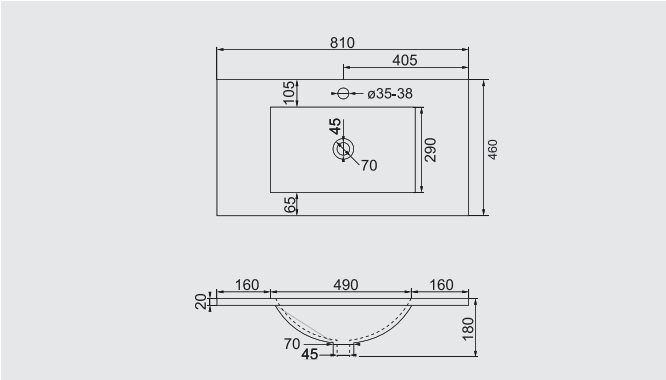


### Nábytkové keramické umyvadlo slim 101 cm

| *kód* | | cena EUR |
|---|---|---|
| **UC10146** | 1010 x 460 x 180 mm, bílé | **202,-** |

MULTIDECOR KERAMIKA

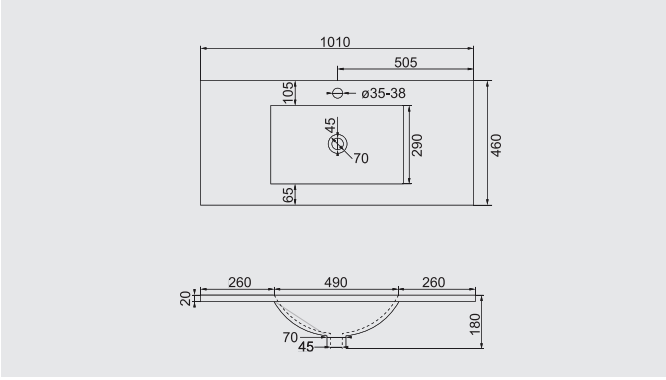


### Nábytkové keramické dvojumyvadlo slim 121 cm

| *kód* | | cena EUR |
|---|---|---|
| **UC12146D** | 1210 x 460 x 180 mm, bílé | **263,-** |

MULTIDECOR KERAMIKA

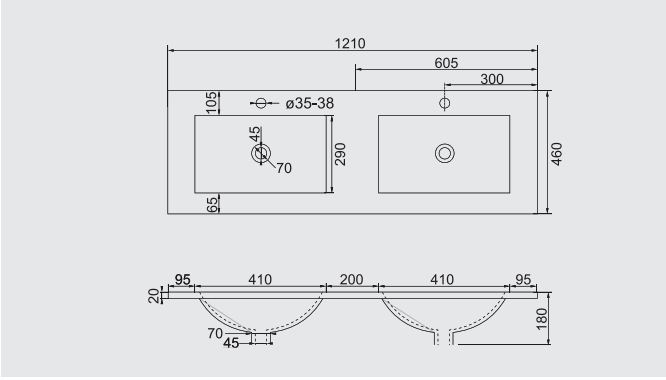


Umyvadla jsou dodávány bez příslušenství, sifony a výpusti naleznete na str. 94.

Nábytková keramická umyvadla a SLIM umyvadla z litého mramoru podpoří moderní a elegantní vzhled každé koupelny a doladí celkový design interiéru. Umyvadla jsou určena na sérii nábytku **SIENA**, včetně doplňkových barev "multicolor".

### Nábytkové keramické umyvadlo 61 cm

| *kód* | | cena EUR |
|---|---|---|
| **UC6148** | 610 x 475 x 205 mm, bílé | **117,-** |

MULTICOLOR KERAMIKA

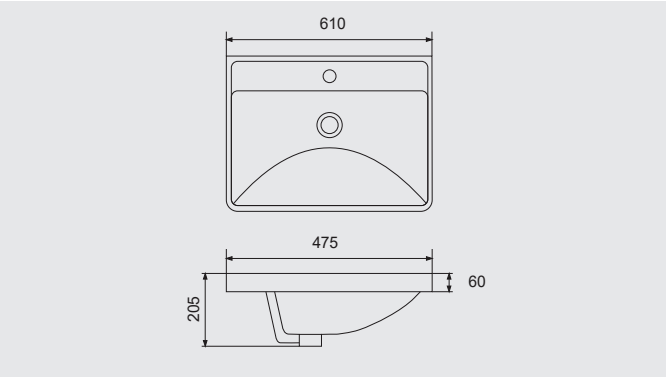


### Nábytkové keramické umyvadlo 81 cm

| *kód* | | cena EUR |
|---|---|---|
| **UC8148** | 810 x 475 x 205 mm, bílé | **149,-** |

MULTICOLOR KERAMIKA

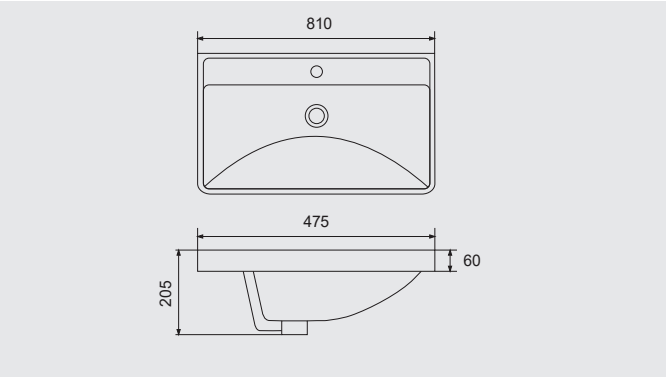


### Nábytkové keramické umyvadlo 101 cm

| *kód* | | cena EUR |
|---|---|---|
| **UC10148** | 1010 x 475 x 205 mm, bílé | **222,-** |

MULTICOLOR KERAMIKA

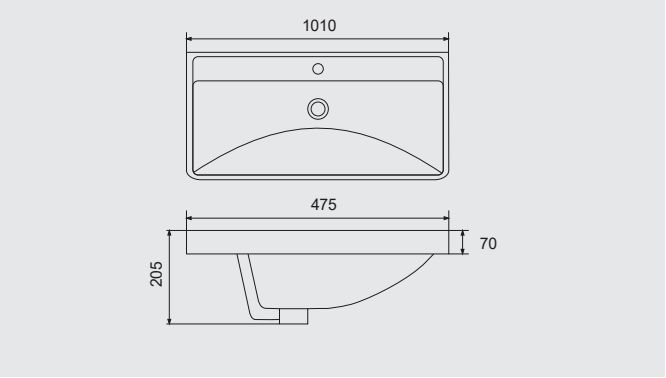


### Nábytkové keramické umyvadlo 101 cm, 2 baterie, 1 výpusť

| *kód* | | cena EUR |
|---|---|---|
| **UC10148D** | 1010 x 475 x 205 mm, bílé | **222,-** |

MULTICOLOR KERAMIKA

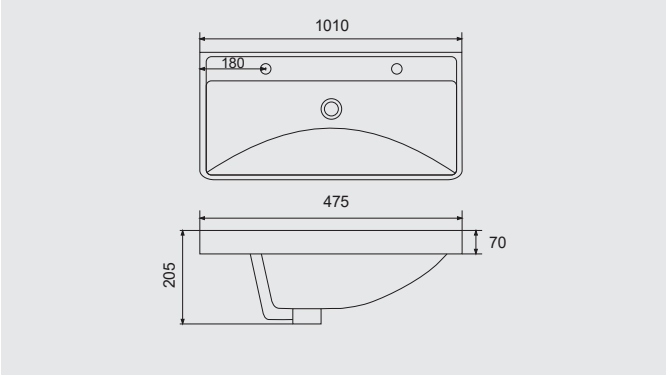


Umyvadla jsou dodávány bez příslušenství, sifony a výpusti naleznete na str. 94.

Tyto keramická umyvadla nabízí možnost použití s designovým koupelnovým nábytkem. Nábytková umyvadla podpoří moderní a elegantní vzhled každé koupelny a doladí celkový design interiéru. Umyvadla jsou určena na sérii nábytku **Vigo.**

### Nábytkové keramické umyvadlo 51 cm

| *kód* | | cena EUR |
|---|---|---|
| **UC5139** | 510 x 395 x 170 mm, bílé | **89,-** |

KERAMIKA

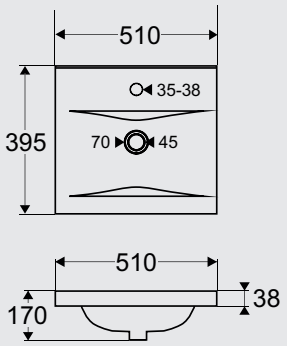


### Nábytkové keramické umyvadlo 61 cm

| *kód* | | cena EUR |
|---|---|---|
| **UC6139** | 610 x 395 x 170 mm, bílé | **105,-** |

KERAMIKA

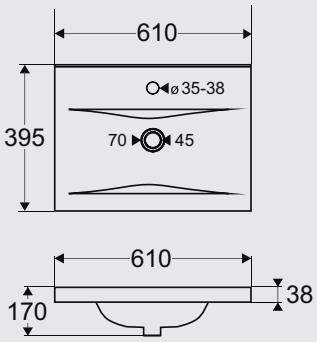


### Nábytkové keramické umyvadlo 81 cm

| *kód* | | cena EUR |
|---|---|---|
| **UC8139** | 810 x 395 x 170 mm, bílé | **133,-** |

KERAMIKA

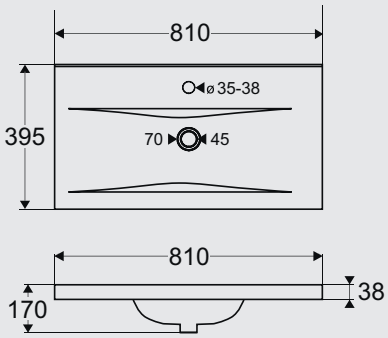


Umyvadla jsou dodávány bez příslušenství, sifony a výpusti naleznete na str. 94.

Kvalitní umyvadla z litého mramoru s povrchovou úpravou evermite. Tato inovativní úprava zvyšuje odolnost proti poškrábání až o 40 % a je odolná i vůči chemikáliím. Umyvadla jsou určena na série nábytku **Aira, Opto, Mailo, Bino** včetně doplňových dekorů "multidecor".



### Nábytkové umyvadlo z litého mramoru 61 cm

| *kód* | | cena EUR |
|---|---|---|
| **UCM6146** | 610 x 460 x 167 mm, bílé | **157,-** |

MULTIDECOR LITÝ MRAMOR

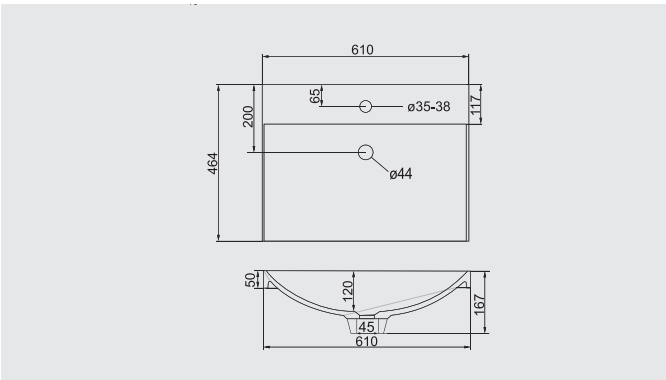


### Nábytkové umyvadlo z litého mramoru 81 cm

| *kód* | | cena EUR |
|---|---|---|
| **UCM8146** | 810 x 460 x 167 mm, bílé | **189,-** |

MULTIDECOR LITÝ MRAMOR

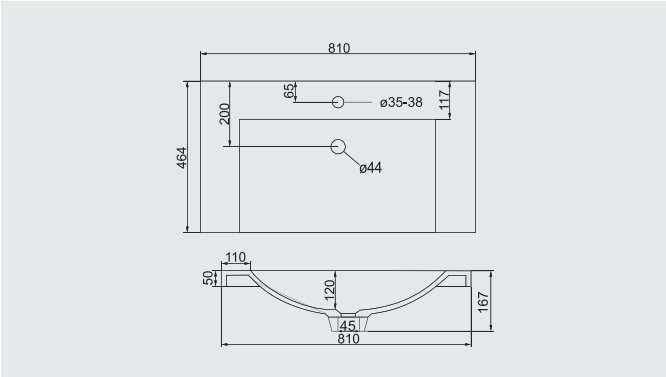


### Nábytkové umyvadlo z litého mramoru 101 cm

| *kód* | | cena EUR |
|---|---|---|
| **UCM10146** | 1010 x 460 x 167 mm, bílé | **202,-** |

MULTIDECOR LITÝ MRAMOR

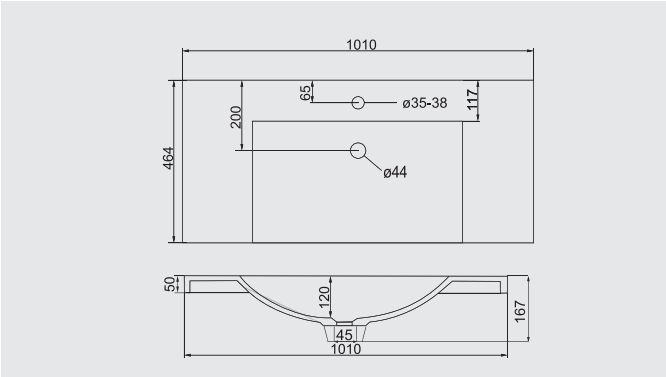


### Nábytkové dvojumyvadlo z litého mramoru 121 cm

| *kód* | | cena EUR |
|---|---|---|
| **UCM12146D** | 1210 x 460 x 167 mm, bílé | **270,-** |

MULTIDECOR LITÝ MRAMOR

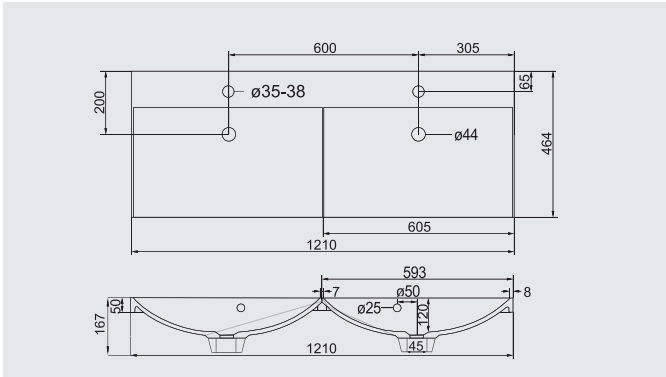


Umyvadla jsou dodávány bez příslušenství, sifony a výpusti naleznete na str. 94.

Nábytková keramická umyvadla a SLIM umyvadla z litého mramoru podpoří moderní a elegantní vzhled každé kou pelny a doladí celkový design interiéru. Umyvadla jsou určena na sérii nábytku **SIENA**, včetně doplňkových barev "multicolor".

### Nábytkové slim umyvadlo z litého mramoru 61 cm

| *kód* | | cena EUR |
|---|---|---|
| **UCM6147** | 610 x 465 x 160 mm, bílé | **170,-** |

MULTICOLOR LITÝ MRAMOR

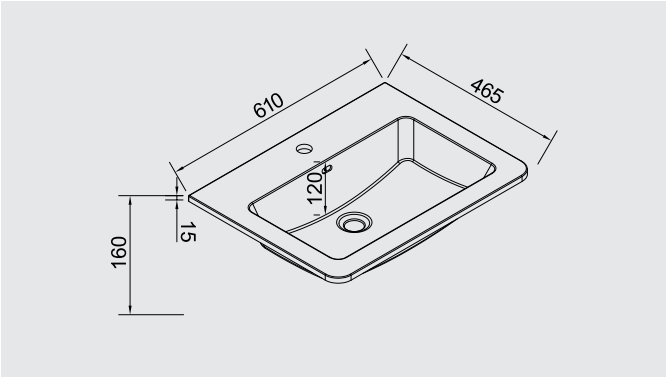


### Nábytkové slim umyvadlo z litého mramoru 81 cm

| *kód* | | cena EUR |
|---|---|---|
| **UCM8147** | 810 x 465 x160 mm, bílé | **206,-** |

MULTICOLOR LITÝ MRAMOR

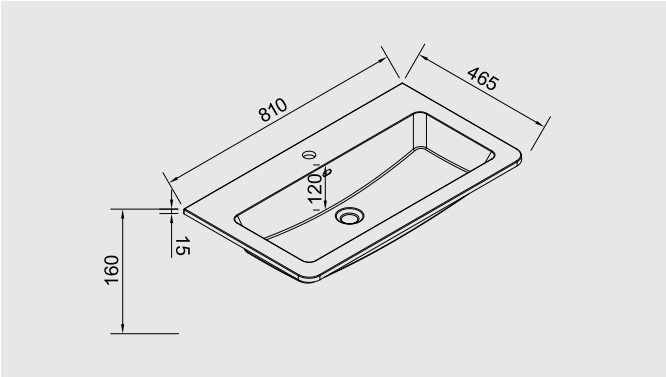


### Nábytkové slim umyvadlo z litého mramoru 101 cm

| *kód* | | cena EUR |
|---|---|---|
| **UCM10147** | 1010 x 465 x 160 mm, bílé | **230,-** |

MULTICOLOR LITÝ MRAMOR

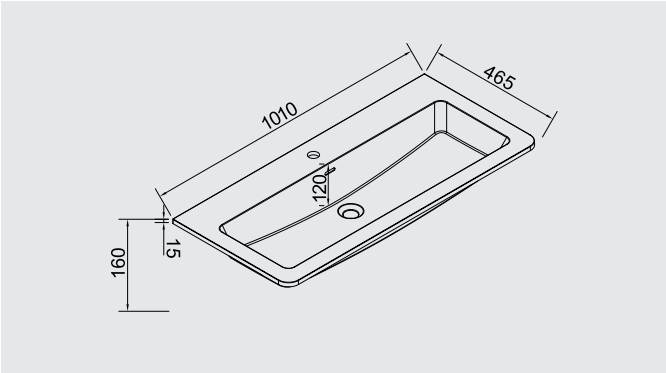


### Nábytkové slim umyvadlo z litého mramoru 101 cm

| *kód* | | cena EUR |
|---|---|---|
| **UCM10147D** | 1010 x 465 x 160 mm, bílé, 2 baterie, 1 výpusť | **230,-** |

MULTICOLOR LITÝ MRAMOR

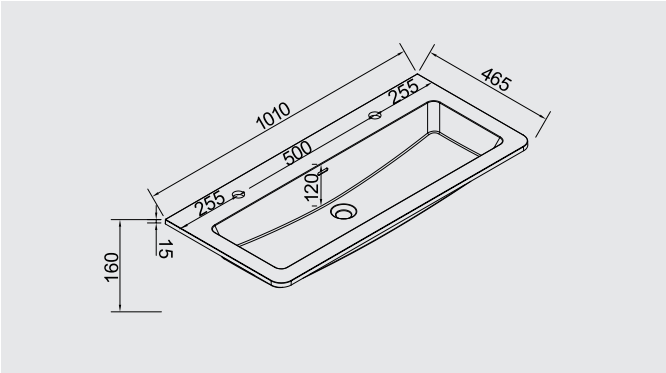


Umyvadla jsou dodávány bez příslušenství, sifony a výpusti naleznete na str. 94.

## Umývátko keramické

| *kód* | | | cena EUR |
|---|---|---|---|
| **SAP51** | | 510 x 215 x 160 mm, s otvorem pro baterii | **40,-** |

KERAMIKA

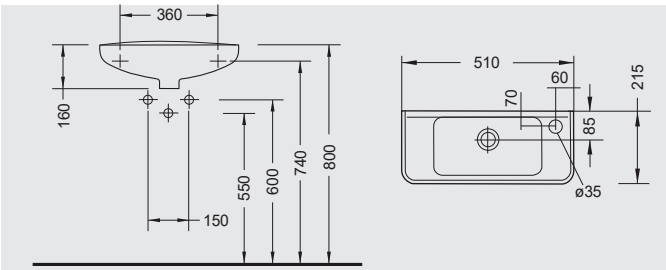


## Umývátko keramické

| *kód* | | | cena EUR |
|---|---|---|---|
| **VSD41** | (W449401) | 500 x 235 x 125 mm | **37,-** |

KERAMIKA

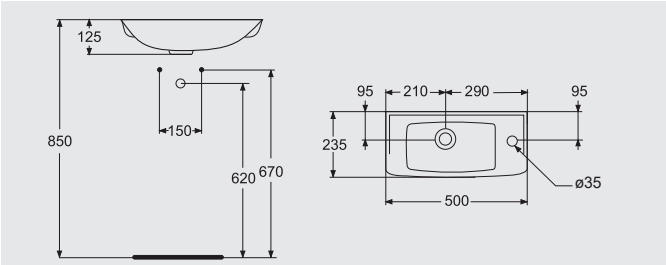


## Umyvadlo keramické

| *kód* | | | cena EUR |
|---|---|---|---|
| **VSD50N** | (W409401) | 500 mm, s otvorem pro baterii | **42,-** |
| **VSD55N** | (W409501) | 550 mm, s otvorem pro baterii | **45,-** |
| **VSD60N** | (W409601) | 600 mm, s otvorem pro baterii | **50,-** |

KERAMIKA

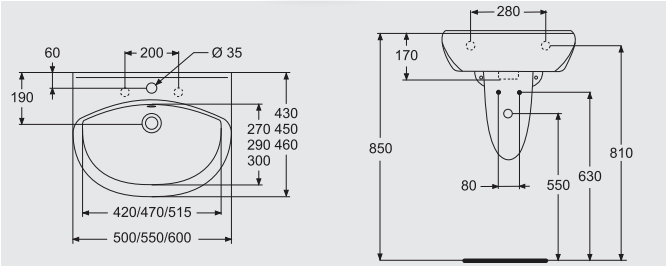


## Kryt sifonu pro umyvadlo

| *kód* | | cena EUR |
|---|---|---|
| **VSD61N** | (W310101) | **81,-** |

KERAMIKA

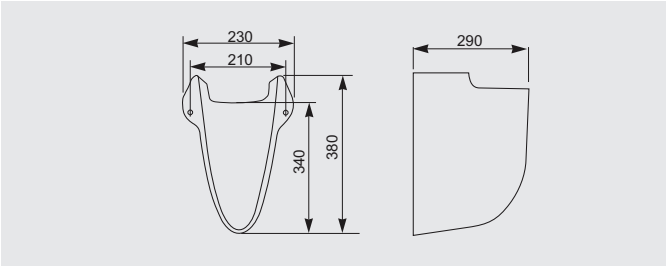


## WC kombi vč. sedátka

| *kód* | | | cena EUR |
|---|---|---|---|
| **VSD80** | (H8602770007871) | spodní odpad s armaturou, dvojité splachování, včetně sedátka | **155,-** |

KERAMIKA

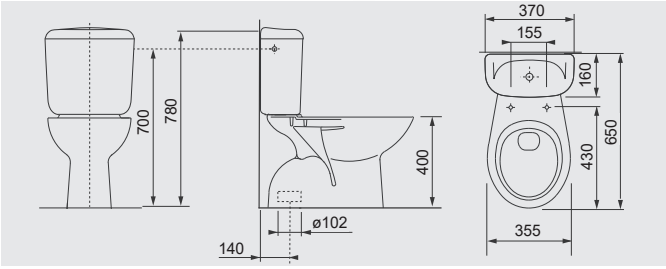


## WC kombi vč. sedátka

| *kód* | | | cena EUR |
|---|---|---|---|
| **VSD90** | (H8602760007871) | zadní odpad s armaturou, dvojité splachování, včetně sedátka | **151,-** |

KERAMIKA

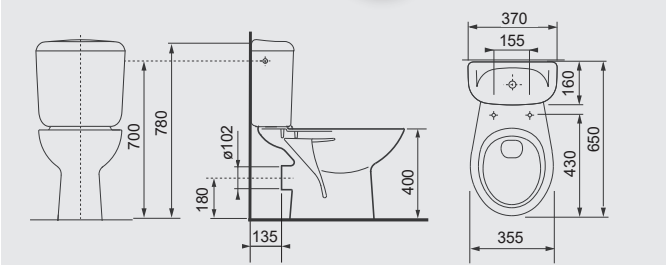


Umyvadla jsou dodávány bez příslušenství, sifony a výpusti naleznete na str. 94.

## WC kombi vč. sedátka, Rimless

| *kód* | | cena EUR |
|---|---|---|
| **VSD98** | spodní odpad s armaturou, dvojité splachování, včetně sedátka | **109,-** |

VÝHODNÝ NÁKUP

KERAMIKA

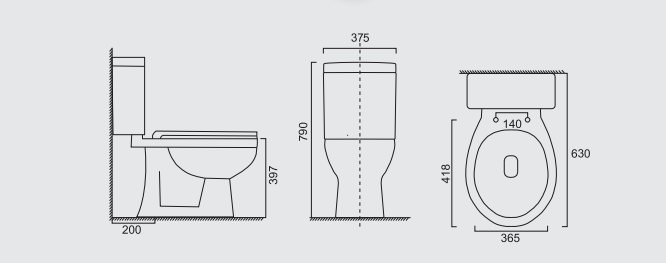


## WC kombi vč. sedátka

| *kód* | | cena EUR |
|---|---|---|
| **VSD99** | zadní odpad s armaturou, dvojité splachování, včetně sedátka | **109,-** |

VÝHODNÝ NÁKUP

KERAMIKA

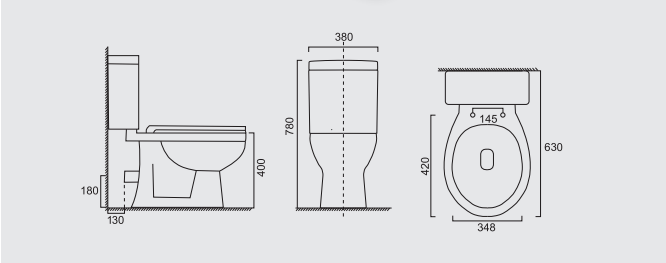


## WC klozet závěsný

| *kód* | | cena EUR |
|---|---|---|
| **VSD74** | bez sedátka | **78,-** |
| **CSS117** (3556) | sedátko pro VSD74 | **8,-** |

KERAMIKA

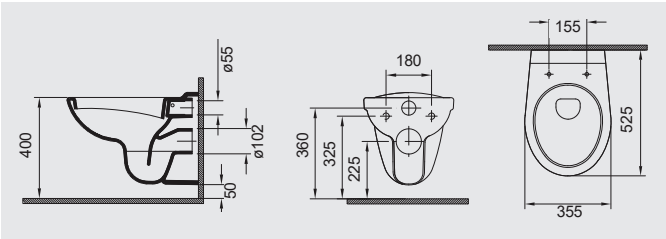


## WC klozet závěsný vč. sedátka, Rimless

| *kód* | | | cena EUR |
|---|---|---|---|
| **VSD81S** | včetně sedátka CSS113S, Soft - Close, duroplast | | **121,-** |
| **VSD81S2** | včetně sedátka CSS124S, Soft - Close, PP | NEW | **101,-** |

EASY LOCK SOFT CLOSE KERAMIKA VÝHODNÝ NÁKUP

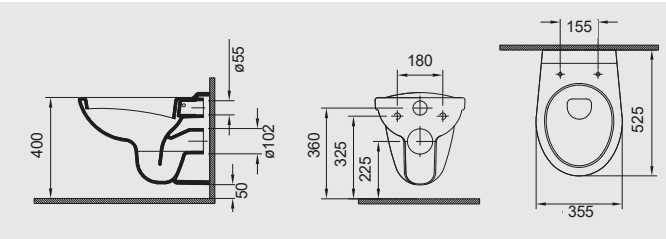


## WC klozet závěsný

| *kód* | | | cena EUR |
|---|---|---|---|
| **VSD70** | (H8206400002431) | bez sedátka | **84,-** |
| **VSD71** | (H8913900000001) | sedátko pro VSD70 | **25,-** |

KERAMIKA

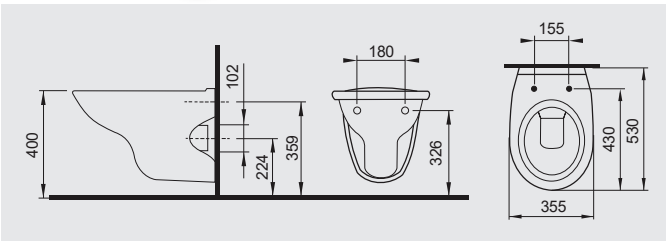


## WC klozet závěsný vč. sedátka

| *kód* | | cena EUR |
|---|---|---|
| **VSD72** | včetně sedátka CSS114S , Soft - Close | **115,-** |

EASY LOCK SOFT CLOSE KERAMIKA

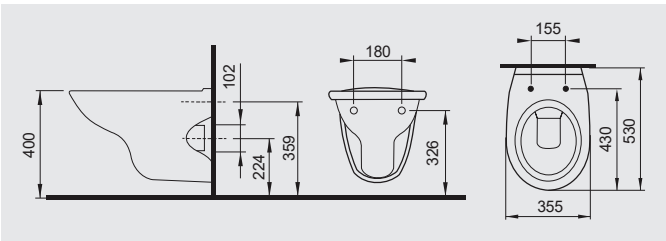

## Mereo Smart Flush Rimless inovativní způsob oplachu WC klozetu

Toalety v provedení Mereo smart flush spojují přednosti Rimless toalet s inovativním způsobem oplachu. Vylepšený způsob vedení vody ve tvaru vodního víru zajišťuje účinnější oplach toalety a silnější působení vody na oplachovanou mísu. Nespornou výhodou je také výrazně tišší splachování, jelikož plynule proudící voda má sice vyšší intenzitu oplachu, ale vytváří nižší hluk než proud vody tříštící se více směry.

### WC klozet závěsný kapotovaný, Smart Flush Rimless
krátké provedení

| *kód* | | cena EUR |
|---|---|---|
| **VSD82T1** | včetně sedátka CSS113S, Soft - Close, délka jen 49 cm, tiché splachování | **194,-** |

EASY LOCK
SOFT CLOSE
KERAMIKA

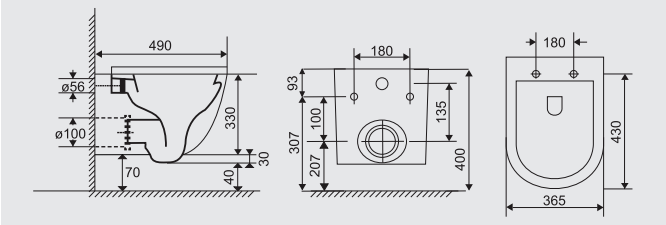


### WC klozet závěsný kapotovaný, Smart Flush Rimless,
krátké provedení

| *kód* | | cena EUR |
|---|---|---|
| **VSD82T2** | včetně sedátka CSS115SN, Soft - Close, délka jen 49 cm, tiché splachování | **194,-** |

EASY LOCK
SOFT CLOSE
KERAMIKA

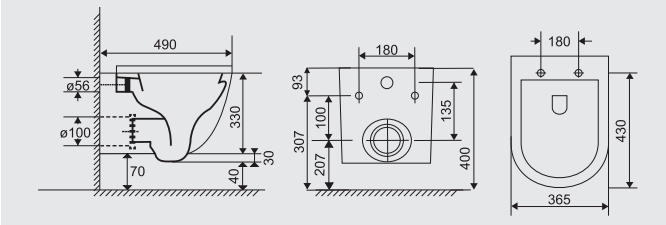


### WC klozet závěsný kapotovaný, Smart Flush Rimless

| *kód* | | cena EUR |
|---|---|---|
| **VSD85T1** | včetně sedátka CSS125, Soft - Close, tiché splachování | **214,-** |

NEW

EASY LOCK
SOFT CLOSE
KERAMIKA

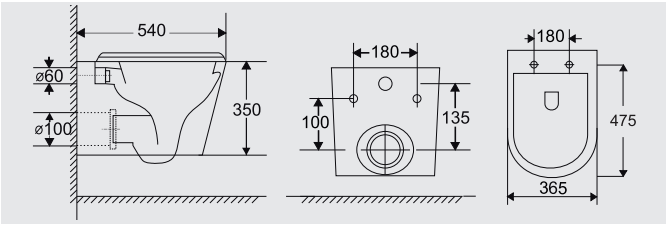


### WC klozet závěsný kapotovaný, Smart Flush Rimless,
krátké provedení

| *kód* | | cena EUR |
|---|---|---|
| **VSD83T1** | včetně sedátka CSS118S, Soft - Close, délka jen 49 cm, tiché splachování | **202,-** |

EASY LOCK
SOFT CLOSE
KERAMIKA

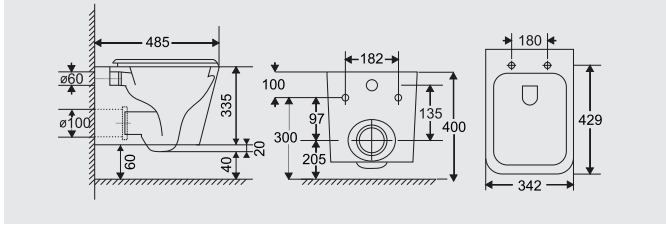

## WC kombi klozet, kapotovaný, Smart Flush Rimless,
Vario připojení

| kód | | cena EUR |
|---|---|---|
| **VSD91T1** | včetně sedátka CSS113S, Soft - Close, tiché splachování | **243,-** |

Vario připojení - možnost spodního nebo zadního napojení odpadního potrubí.

EASY LOCK
SOFT CLOSE
KERAMIKA

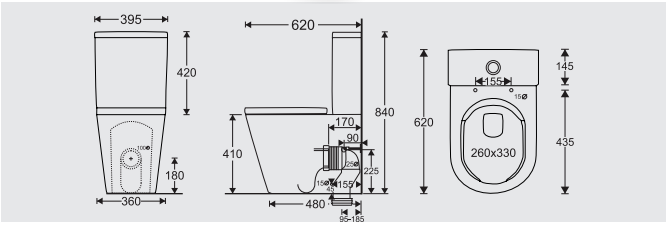


## WC kombi klozet, kapotovaný, Smart Flush Rimless
Vario připojení

| kód | | cena EUR |
|---|---|---|
| **VSD91T2** | včetně sedátka CSS115SN, Soft - Close, tiché splachování | **243,-** |

Vario připojení - možnost spodního nebo zadního napojení odpadního potrubí.

EASY LOCK
SOFT CLOSE
KERAMIKA

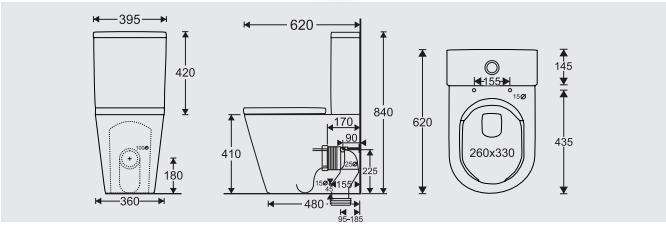


## WC klozet závěsný kapotovaný, Smart Flush Rimless,
Vario připojení, vyvýšený posed 46 cm pro seniory, invalidy

| *kód* | | cena EUR |
|---|---|---|
| **VSD92T1** | včetně sedátka CSS125, Soft - Close, tiché splachování | **263,-** |

Vario připojení - možnost spodního nebo zadního napojení odpadního potrubí.

EASY LOCK
SOFT CLOSE
KERAMIKA

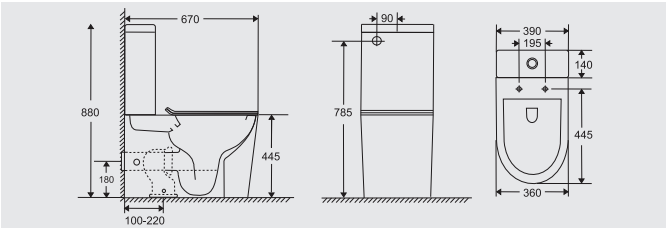


## Koleno odpadní

| kód | | cena EUR |
|---|---|---|
| **PR7093V** | pro WC kombi s VARIO odpadem | **25,-** |

## Bidet závěsný kapotovaný

| kód | | cena EUR |
|---|---|---|
| VSD82B | 495x365x330, keramický, bílý | **154,-** |

Kompatibilní design s VSD82xx

KERAMIKA

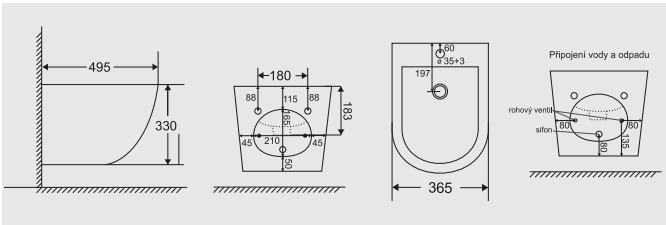


## Bidet závěsný kapotovaný

| kód | | cena EUR |
|---|---|---|
| VSD83B | 485x345x330, keramický, bílý | **162,-** |

Kompatibilní design s VSD83xx

KERAMIKA

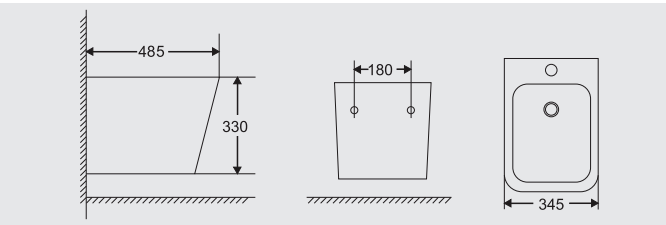

## Rimless je moderní způsob oplachu WC klozetu

Promyšlený způsob vedení vody zajišťuje účinný oplach toalety a také snadné čištění WC mísy. Díky novému tvaru mísy odpadá složité čištění splachovacího žlábku pod okrajem mísy, který je používaný na klasických klozetech a kde by se mohly hromadit bakterie, špína a usazeniny.

### WC klozet závěsný, Rimless

| *kód* | | cena EUR |
|---|---|---|
| **VSD81S** | včetně sedátka CSS113S, Soft - Close, duroplast | **121,-** |
| **VSD81S2** | včetně sedátka CSS124, Soft - Close, PP | **101,-** |

VÝHODNÝ NÁKUP

EASY LOCK

SOFT CLOSE

KERAMIKA

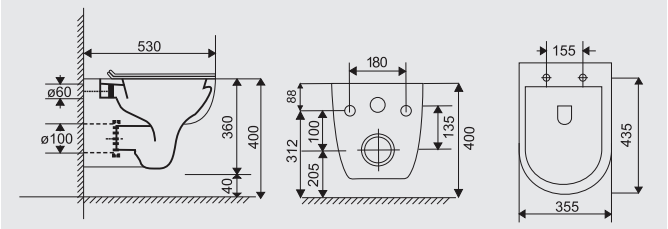


### WC klozet závěsný kapotovaný, Rimless, krátké provedení

| *kód* | | cena EUR |
|---|---|---|
| **VSD83S** | včetně sedátka CSS118S, Soft - Close, délka jen 49 cm | **190,-** |

EASY LOCK

SOFT CLOSE

KERAMIKA

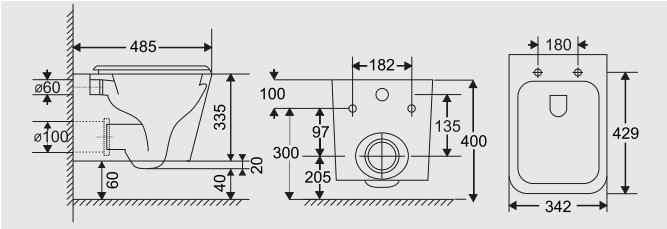


### WC klozet závěsný kapotovaný, Rimless, krátké provedení

| *kód* | | cena EUR |
|---|---|---|
| **VSD82S** | včetně sedátka CSS113S, Soft - Close, délka jen 49 cm | **182,-** |

EASY LOCK

SOFT CLOSE

KERAMIKA

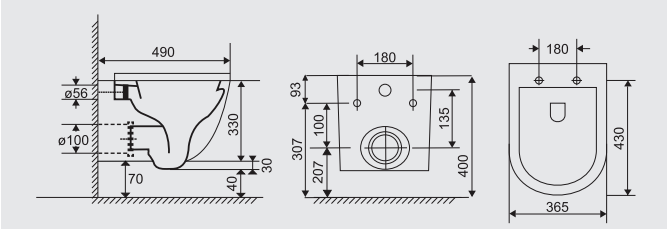


### WC klozet závěsný kapotovaný, Rimless, krátké provedení

| *kód* | | cena EUR |
|---|---|---|
| **VSD82S2** | včetně sedátka CSS115SN, Soft - Close, délka jen 49 cm | **182,-** |

EASY LOCK

SOFT CLOSE

KERAMIKA

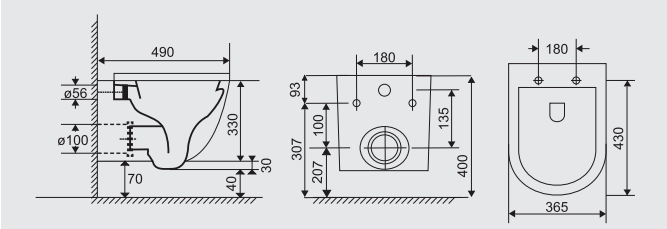

## **WC klozet závěsný kapotovaný, Rimless,** krátké provedení

| kód | | cena EUR |
|---|---|---|
| **VSD84S1** | včetně sedátka CSS113S, Soft - Close, délka jen 50 cm | **150,-** |

VÝHODNÝ NÁKUP

EASY LOCK

SOFT CLOSE

KERAMIKA

* do vyprodání zásob

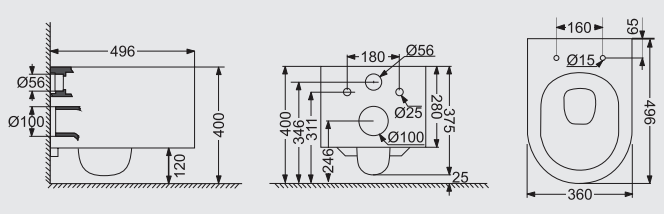


## **WC klozet závěsný kapotovaný, Rimless,** krátké provedení

| kód | | cena EUR |
|---|---|---|
| **VSD84S2** | včetně sedátka CSS115SN, Soft - Close, délka jen 50 cm | **150,-** |

VÝHODNÝ NÁKUP

EASY LOCK

SOFT CLOSE

KERAMIKA

* do vyprodání zásob

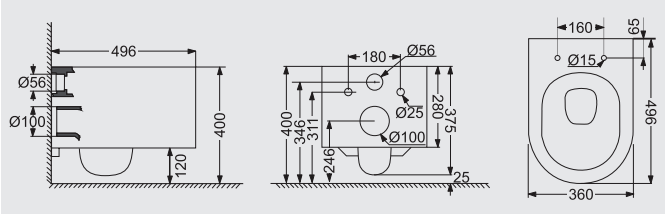


## **Kompletní montážní sada pro VSD82xx, VSD83xx, VSD84xx, VSD85xx**

| kód | | cena EUR |
|---|---|---|
| CSS92 | montážní sada | **20,-** |

Klasické WC, se splachovacím žlábkem, kde hrozí usazovaní nečistot.

Inovativní tvar mísy u Rimless klozetu zajišťuje snadné čištění a dobré vedení vody.

Snadno přístupný keramický povrch očistíte jednoduchým setřením.

# 11 WC SEDÁTKA

Sedátka v různých designových variantách pro keramiku značky Mereo i toalety jiných značek. Komfort jim dodává samozavírací systém a praktičnost oceníte u funkce Easy Lock, která zajišťuje snadné sejmutí celého prkýnka.

Antibakteriální povrchová úprava je samozřejmostí.

## Sedátko WC Slim

| kód | | cena EUR |
|---|---|---|
| CSS124 | PP, Soft - Close, nerez panty Easy Lock, bílé | 24,- |

ANTI-BACTERIAL EASY LOCK SOFT CLOSE

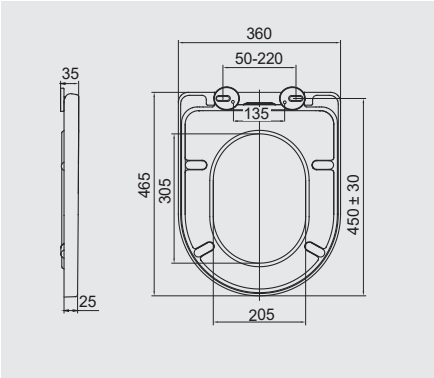


## Sedátko WC

| kód | | cena EUR |
|---|---|---|
| CSS112S | duroplast, Soft - Close, nerez panty Easy Lock, bílé | 38,- |

ANTI-BACTERIAL EASY LOCK SOFT CLOSE

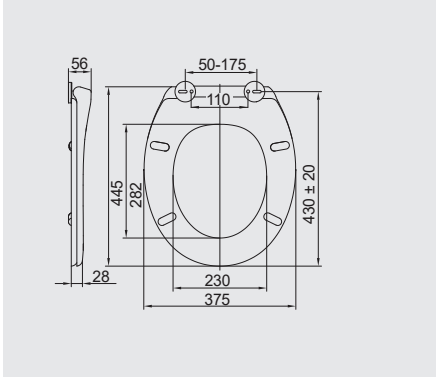


## Sedátko WC

| kód | | cena EUR |
|---|---|---|
| CSS115SN | duroplast, Soft - Close, nerez panty Easy Lock, bílé | 44,- |

ANTI-BACTERIAL EASY LOCK SOFT CLOSE

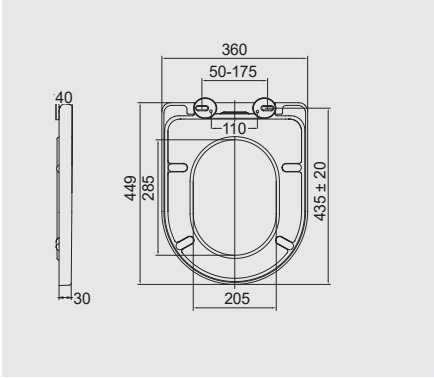


## Sedátko WC Slim

| kód | | cena EUR |
|---|---|---|
| CSS113S | duroplast, Soft - Close, nerez panty Easy Lock, bílé | 44,- |

ANTI-BACTERIAL EASY LOCK SOFT CLOSE

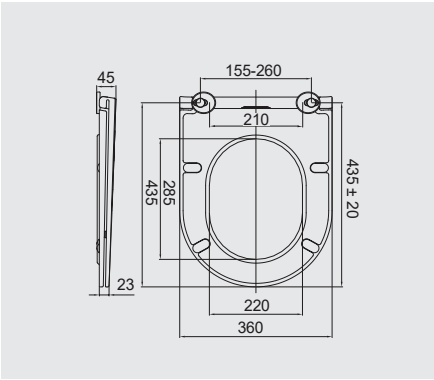


## Sedátko WC Slim

| kód | | cena EUR |
|---|---|---|
| CSS114S | duroplast, Soft - Close, nerez panty Easy Lock, bílé | 44,- |

ANTI-BACTERIAL EASY LOCK SOFT CLOSE

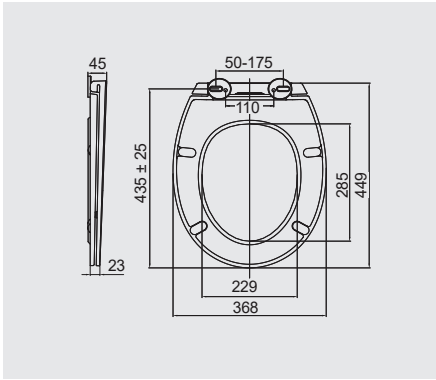


## Sedátko WC Slim

| kód | | cena EUR |
|---|---|---|
| CSS116 | duroplast, Soft - Close, nerez panty Easy Lock, bílé, kompatibilní s keramikou Lyra Plus | 44,- |

ANTI-BACTERIAL EASY LOCK SOFT CLOSE

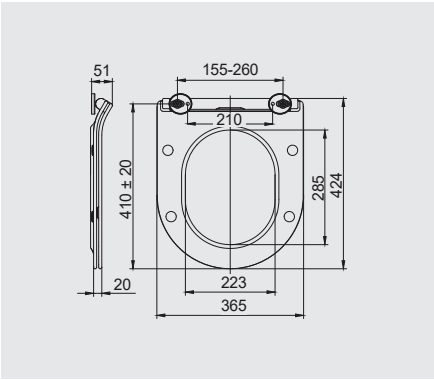

## Sedátko WC Slim

| kód | | cena EUR |
|---|---|---|
| CSS118S | duroplast, Soft - Close, nerez panty Easy Lock, bílé | 44,- |

ANTI-BACTERIAL EASY LOCK SOFT CLOSE

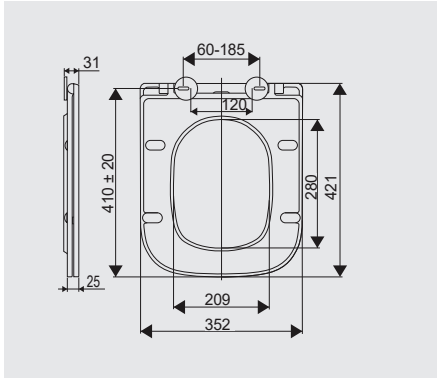


## Sedátko WC BABY

| kód | | cena EUR |
|---|---|---|
| CSS120 | duroplast, Soft - Close, nerez panty Easy Lock, bílé, vyjímatelná dětská vložka | 49,- |

ANTI-BACTERIAL EASY LOCK SOFT CLOSE

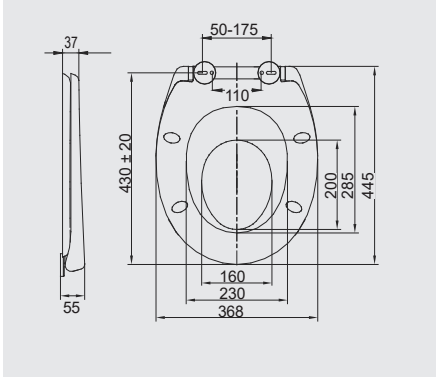


## Sedátko WC Slim

| kód | | cena EUR |
|---|---|---|
| CSS125 | pro VSD85T a VSD92T | 44,- |

NEW

k dispozici od 11/2024

ANTI-BACTERIAL EASY LOCK SOFT CLOSE

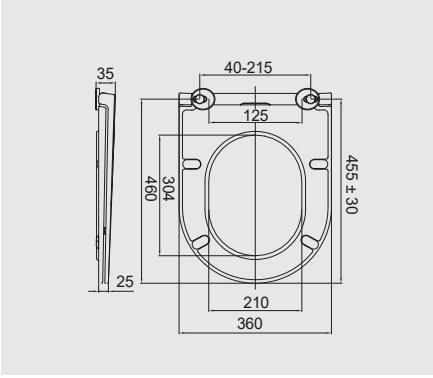


### Kombinace wc sedátek se sanitární keramikou

| Sanitární keramika | Druh | CSS112S | CSS113S | CSS114S | CSS115SN | CSS124S | CSS125 | CSS116 | CSS120 | CSS118S |
|---|---|---|---|---|---|---|---|---|---|---|
| **Deep by Jika** invalidní | závěsné | x | ✔ | x | x | x | x | x | x | x |
| | kombi | x | ✔ | x | x | x | x | x | x | x |
| **Deep by Jika** | závěsné | x | x | x | x | x | x | x | x | x |
| | kombi | x | x | x | x | x | x | x | x | x |
| | stojící | x | x | x | x | x | x | x | x | x |
| **Dino** | závěsné | ✔ | x | ✔ | x | x | x | x | ✔ | x |
| | stojící | ✔ | x | ✔ | x | x | x | x | ✔ | x |
| **Jika Euroline** | závěsné | ✔ | x | ✔ | x | x | x | x | ✔ | x |
| | kombi | x | x | x | x | x | x | ✔ | x | x |
| **Lyra plus** | závěsné | x | ✔ | x | x | x | x | x | ✔ | x |
| | kombi | x | x | x | x | x | x | ✔ | ✔ | x |
| | stojící | x | ✔ | x | x | x | x | x | ✔ | x |
| **Mereo** VSD70, 74 | závěsné | ✔ | x | ✔ | x | x | x | x | ✔ | x |
| **Mereo VSD72** | závěsné | x | x | ✔ | x | x | x | x | x | x |
| **Mereo** VSD80, 90 | kombi | ✔ | x | ✔ | x | x | x | x | ✔ | x |
| **Mereo Rimless VSD81x, 82x, 84x** | závěsné | x | ✔ | x | ✔ | ✔ | x | x | x | x |
| **Mereo Rimless VSD83x** | závěsné | x | x | x | x | x | x | x | x | ✔ |
| **Mereo Rimless VSD91x** | kombi | x | ✔ | x | ✔ | x | | x | x | x |
| **Mereo VSD85T** | závěsné | x | x | x | x | x | ✔ | x | x | x |
| **Mereo VSD92T** | kombi | x | x | x | x | x | ✔ | x | x | x |
| **Mio** | závěsné | x | ✔ | x | x | x | x | x | x | x |
| | kombi | x | ✔ | x | x | x | x | x | x | x |
| **Neo** | závěsné | ✔ | x | ✔ | x | x | x | x | ✔ | x |
| | kombi | ✔ | x | ✔ | x | x | x | x | ✔ | x |
| **Pure** | závěsné | x | x | x | x | x | x | x | x | x |
| | kombi | x | x | x | x | x | x | x | x | x |
| **Roman** | stojící | ✔ | x | ✔ | x | x | x | x | ✔ | x |
| **Sam** | stojící | ✔ | x | ✔ | x | x | x | x | ✔ | x |
| **Tigo** | závěsné | x | ✔ | x | x | x | x | ✔ | x | x |
| | kombi | x | ✔ | x | x | x | x | ✔ | x | x |
| **Zeta** | stojící | ✔ | x | ✔ | x | x | x | x | ✔ | x |

Názorná ukázka funkce EASY LOCK. Sedátko jednoduše sejmete i zpětně nasadíte jedním stisknutím.

**Horní montáž pantů** dodávané panty sedátek umožňují horní montáž pomocí gumových hmoždinek nebo klasicky pomocí plastových matek. Dotažení sedátka je možné šroubovákem shora.

ANTI-BACTERIAL **Antibakteriální povrchová úprava**

EASY LOCK **Easy Lock** - systém pro snadné odejmutí víka a sedátka. Nerezové panty umožňují jednoduchým stlačením odejmout WC sedátko od mísy. Tím umožňují jeho snadnou údržbu a výrazně zvyšují úroveň sanitace toalety.

SOFT CLOSE **Soft Close** - samozavírací systém sedátka. Pomocí hydraulického systému víko i sedátko pomalu dosedají na mísu. Tento systém dodává pocit komfortu a zabraňuje poškození mísy i sedátka.

# 12 PODOMÍTKOVÉ MODULY A OVLÁDACÍ TLAČÍTKA

Ať už chystáte rekonstrukci nebo plánujete nový dům, podomíkové moduly jsou ideální volbou do všech moderních koupelen a toalet. V nabídce najdete tři typy: pro zazdění, do sádrokartonu a do bytového jádra. Všechny jsou určené pro závěsné WC. Obsah nádržky je 7,5 L s funkcí velkého a malého spláchnutí. Podomítkové moduly můžete zakoupit také ve výhodných setech. Ovládací tlačítka k modulům nabízíme v různých provedeních a několika barevných variantách. Určitě tak najdete to pravé do vaší koupelny.

10 LET ZÁRUKA

25 let dostupnost náhradních dílů

## Modul pro závěsné WC

| kód | rozměr (mm) | | cena EUR |
|---|---|---|---|
| **MM01** | 1050 x 530 | pro zazdění | **134,-** |

10 LET ZÁRUKA

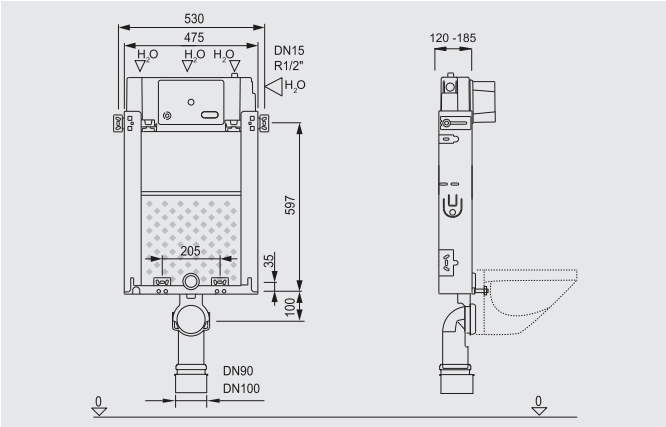


## Modul pro závěsné WC

| kód | rozměr (mm) | | cena EUR |
|---|---|---|---|
| **MM02** | 1150 x 500 | pro sádrokarton, s odvětráním | **202,-** |

10 LET ZÁRUKA

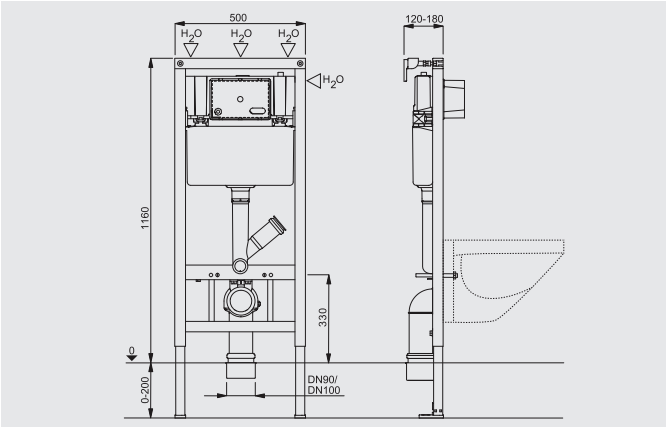


## Modul pro závěsné WC

| kód | | cena EUR |
|---|---|---|
| **MM03** | jádromodul, s odvětráním | **230,-** |

10 LET ZÁRUKA

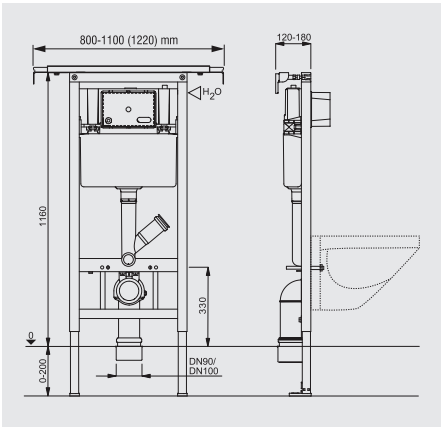


## Modul pro závěsný bidet

| kód | | cena EUR |
|---|---|---|
| **MM04** | pro sádrokarton | **164,-** |

10 LET ZÁRUKA

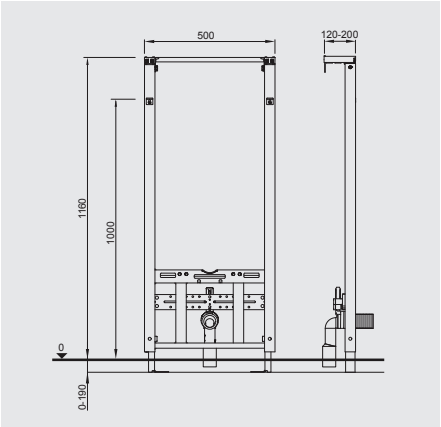


## Rozpěrná tyč pro modul

| kód | | cena EUR |
|---|---|---|
| **MM90** | instalace na modul MM02, instalace do jádra | **44,-** |

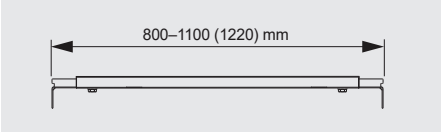


## Zvuková izolace, bílá

| kód | | cena EUR |
|---|---|---|
| **MM91** | mezi toaletu/bidetovou mísu, s příslušenstvím | **8,-** |

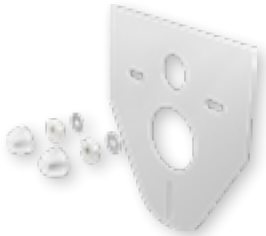

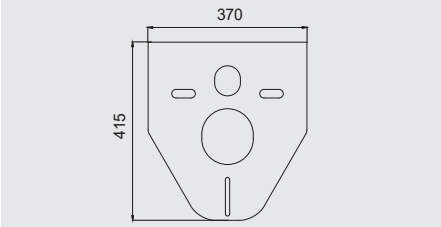

### **Ovládací tlačítko Nova,** bílá

| *kód* | *rozměr (mm)* | | **cena EUR** |
|---|---|---|---|
| **MM10** | 255 x 170 x 18 | plast, pro moduly MM01, MM02, MM03 | **32,-** |

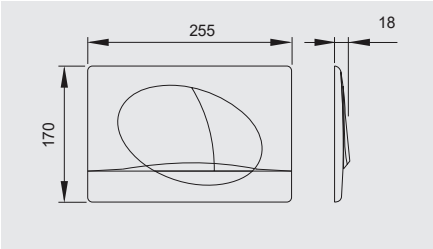


### **Ovládací tlačítko Nova,** černá

| *kód* | *rozměr (mm)* | | **cena EUR** |
|---|---|---|---|
| **MM11** | 255 x 170 x 18 | plast, pro moduly MM01, MM02, MM03 | **73,-** |

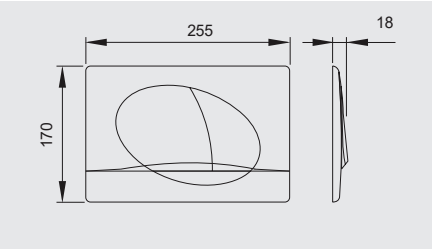


### **Ovládací tlačítko Quatro,** bílá

| *kód* | *rozměr (mm)* | | **cena EUR** |
|---|---|---|---|
| **MM20** | 255 x 170 x 18 | plast, pro moduly MM01, MM02, MM03 | **32,-** |

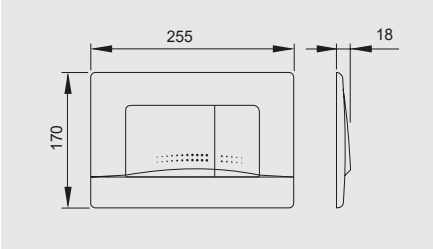


### **Ovládací tlačítko Quatro,** chrom matný

| *kód* | *rozměr (mm)* | | **cena EUR** |
|---|---|---|---|
| **MM21** | 255 x 170 x 18 | plast, pro moduly MM01, MM02, MM03 | **55,-** |

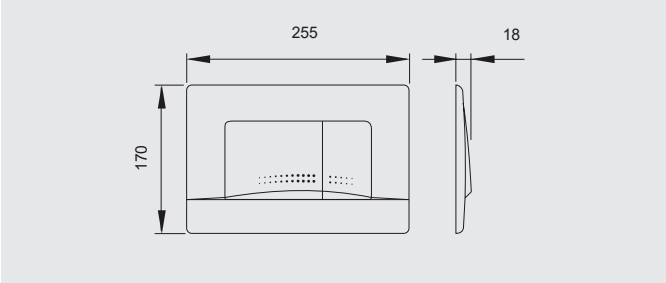


### **Ovládací tlačítko Quatro,** chrom lesklý

| *kód* | *rozměr (mm)* | | **cena EUR** |
|---|---|---|---|
| **MM22** | 255 x 170 x 18 | plast, pro moduly MM01, MM02, MM03 | **55,-** |

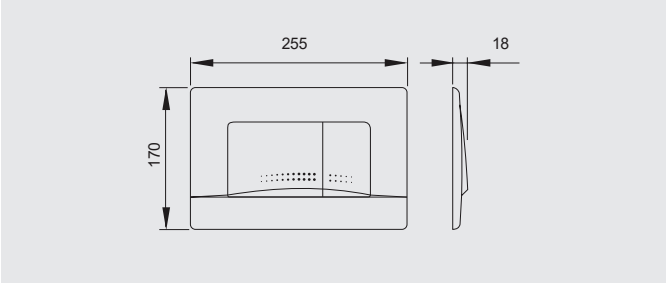


### **Ovládací tlačítko Star,** bílá

| *kód* | *rozměr (mm)* | | **cena EUR** |
|---|---|---|---|
| **MM30** | 242 x 174 x 16 | plexi, pro moduly MM01, MM02, MM03 | **85,-** |

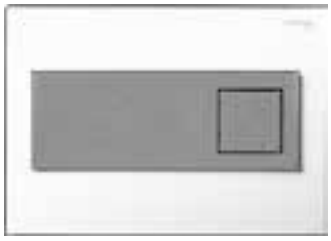

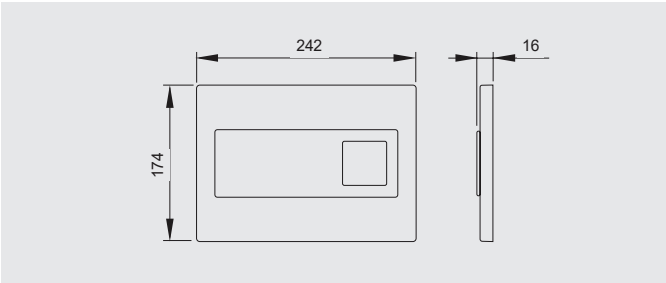


### **Ovládací tlačítko Star,** černá

| *kód* | *rozměr (mm)* | | **cena EUR** |
|---|---|---|---|
| **MM31** | 242 x 174 x 16 | plexi, pro moduly MM01, MM02, MM03 | **89,-** |

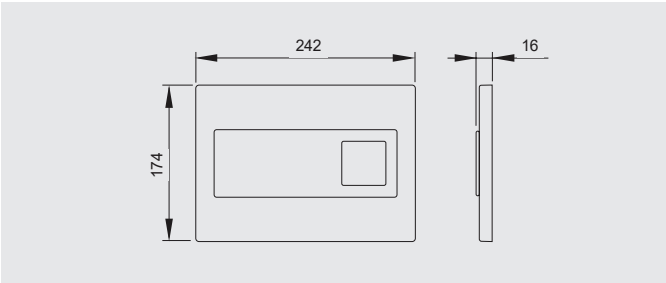

**WC set,** modul pro zazdění + závěsné WC

| *kód* | | cena EUR |
|---|---|---|
| **MM01SET** | modul MM01, WC VSD74, sedátko CSS117 (3556), tlačítko MM10, izolace MM91 | **210,-** |

VÝHODNÝ NÁKUP

**WC set,** modul pro zazdění + závěsné **WC Rimless**

| *kód* | | cena EUR |
|---|---|---|
| **MM01SETR** | modul MM01, WC VSD81 Rimless, sedátko Soft - Close, tlačítko MM10, izolace MM91 | **238,-** |

VÝHODNÝ NÁKUP

**WC set,** modul pro zazdění + závěsné **WC Rimless**

| *kód* | | cena EUR |
|---|---|---|
| **MM01SETRA** | modul MM01, WC VSD84, sedátko CSS113S, tlačítko MM10, izolace MM91 | **279,-** |

VÝHODNÝ NÁKUP

**WC set,** modul pro zazdění + závěsné **WC Rimless**

| *kód* | | cena EUR |
|---|---|---|
| **MM01SETRB** | modul MM01, WC VSD83, sedátko CSS118S, tlačítko MM20, izolace MM91 | **279,-** |

VÝHODNÝ NÁKUP

**WC set,** modul pro suchou instalaci + závěsné WC

| *kód* | | cena EUR |
|---|---|---|
| **MM02SET** | modul MM02, WC VSD74, sedátko CSS117 (3556), tlačítko MM10, izolace MM91 | **279,-** |

VÝHODNÝ NÁKUP

**WC set,** modul pro suchou instalaci + závěsné **WC Rimless**

| *kód* | | cena EUR |
|---|---|---|
| **MM02SETR** | modul MM02, WC VSD81 Rimless, sedátko Soft - Close, tlačítko MM10, izolace MM91 | **299,-** |

VÝHODNÝ NÁKUP

**WC set,** modul pro suchou instalaci + závěsné **WC Rimless**

| *kód* | | cena EUR |
|---|---|---|
| **MM02SETRA** | modul MM02, WC VSD84 Rimless, sedátko CSS113S, tlačítko MM10, izolace MM91 | **352,-** |

VÝHODNÝ NÁKUP

**WC set,** modul pro suchou instalaci + závěsné **WC Rimless**

| *kód* | | cena EUR |
|---|---|---|
| **MM02SETRB** | modul MM02, WC VSD83 Rimless, sedátko CSS118S, tlačítko MM20, izolace MM91 | **352,-** |

VÝHODNÝ NÁKUP

# 13 KOUPELNOVÉ ŽEBŘÍKY

Koupelnové otopné žebříky jsou dnes běžnou součástí moderních koupelen. Zajistí tepelnou pohodu v koupelně nejen jako doplňkové topidlo, ale i jako hlavní zdroj tepla.

Kromě zdroje tepla plní i praktickou funkci a poslouží jako sušák na ručníky a osušky.

Tyto koupelnové radiátory je možné napojit na rozvod ústředního vytápění nebo využít elektrickou topnou tyč a použít žebřík jako samostatný zdroj tepla. Časté je také řešení, kdy se zkombinuje napojení na rozvod ústředního topení a elektrická tyč se využívá pro občasné vytápění.

### Otopný žebřík rovný, bílý

| kód | rozměr (mm) | Výkon W (75/55 °C) | doporučená el. tyč (W) | cena EUR |
|---|---|---|---|---|
| **MT01** | 450x970 | 415 | 300 | **63,-** |
| **MT02** | 450x1330 | 539 | 400 | **79,-** |
| **MT03** | 450x1690 | 693 | 500 | **98,-** |
| **MT04** | 450x1850 | 797 | 600 | **110,-** |
| | | | | |
| **MT11** | 600x970 | 577 | 400 | **73,-** |
| **MT12** | 600x1330 | 693 | 600 | **86,-** |
| **MT13** | 600x1690 | 889 | 700 | **106,-** |
| **MT14** | 600x1850 | 1027 | 800 | **129,-** |

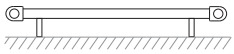

### Otopný žebřík oblý, bílý

| kód | rozměr (mm) | Výkon W (75/55 °C) | doporučená el. tyč (W) | cena EUR |
|---|---|---|---|---|
| **MT31** | 450x970 | 419 | 300 | **71,-** |
| **MT32** | 450x1330 | 545 | 400 | **88,-** |
| **MT33** | 450x1690 | 701 | 500 | **105,-** |
| **MT34** | 450x1850 | 805 | 600 | **118,-** |
| | | | | |
| **MT41** | 600x970 | 590 | 400 | **81,-** |
| **MT42** | 600x1330 | 708 | 600 | **94,-** |
| **MT43** | 600x1690 | 909 | 700 | **114,-** |
| **MT44** | 600x1850 | 1051 | 800 | **137,-** |

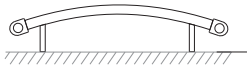

### Otopný žebřík rovný, bílý, středové připojení

| kód | rozměr (mm) | Výkon W (75/55 °C) | doporučená el. tyč (W) | cena EUR |
|---|---|---|---|---|
| **MT01S** | 450x970 | 415 | 300 | **81,-** |
| **MT02S** | 450x1330 | 539 | 400 | **97,-** |
| **MT03S** | 450x1690 | 693 | 500 | **116,-** |
| **MT04S** | 450x1850 | 797 | 600 | **128,-** |
| | | | | |
| **MT11S** | 600x970 | 577 | 400 | **90,-** |
| **MT12S** | 600x1330 | 693 | 600 | **104,-** |
| **MT13S** | 600x1690 | 889 | 700 | **124,-** |
| **MT14S** | 600x1850 | 1027 | 800 | **146,-** |

### Otopný žebřík oblý, bílý, středové připojení

| kód | rozměr (mm) | Výkon W (75/55 °C) | doporučená el. tyč (W) | cena EUR |
|---|---|---|---|---|
| **MT31S** | 450x970 | 419 | 300 | **89,-** |
| **MT32S** | 450x1330 | 545 | 400 | **105,-** |
| **MT33S** | 450x1690 | 701 | 500 | **122,-** |
| **MT34S** | 450x1850 | 805 | 600 | **136,-** |
| | | | | |
| **MT41S** | 600x970 | 590 | 400 | **98,-** |
| **MT42S** | 600x1330 | 708 | 600 | **112,-** |
| **MT43S** | 600x1690 | 909 | 700 | **132,-** |
| **MT44S** | 600x1850 | 1051 | 800 | **155,-** |

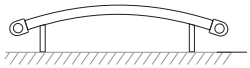

### Otopný žebřík rovný, bílý, elektrický

| kód | rozměr (mm) | Příkon (W) | cena EUR |
|---|---|---|---|
| **MT01E** | 450x970 | 400 | **167,-** |
| **MT02E** | 450x1330 | 500 | **185,-** |
| **MT03E** | 450x1690 | 700 | **209,-** |
| **MT04E** | 450x1850 | 800 | **222,-** |
| | | | |
| **MT11E** | 600x970 | 600 | **169,-** |
| **MT12E** | 600x1330 | 700 | **190,-** |
| **MT13E** | 600x1690 | 900 | **224,-** |
| **MT14E** | 600x1850 | 1000 | **240,-** |

*Elektrické radiátory jsou naplněny nemrznoucí směsí a osazeny topnou tyčí bez termostatu.*
*Délka kabelu je 120 cm.*

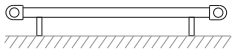

### Otopný žebřík oblý, bílý, elektrický

| kód | rozměr (mm) | Příkon (W) | cena EUR |
|---|---|---|---|
| **MT31E** | 450x970 | 400 | **173,-** |
| **MT32E** | 450x1330 | 500 | **194,-** |
| **MT33E** | 450x1690 | 700 | **216,-** |
| **MT34E** | 450x1850 | 800 | **230,-** |
| | | | |
| **MT41E** | 600x970 | 600 | **176,-** |
| **MT42E** | 600x1330 | 700 | **199,-** |
| **MT43E** | 600x1690 | 900 | **232,-** |
| **MT44E** | 600x1850 | 1000 | **247,-** |

*Elektrické radiátory jsou naplněny nemrznoucí směsí a osazeny topnou tyčí bez termostatu.*
*Délka kabelu je 120 cm.*
*Topná tyč je umístěná na pravé straně.*

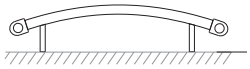

## Topná tyč

| kód | Příkon (W) | cena EUR |
|---|---|---|
| MT90 | 200 | 54,- |
| MT91 | 300 | 53,- |
| MT92 | 400 | 53,- |
| MT93 | 500 | 55,- |
| MT94 | 600 | 56,- |
| MT95 | 700 | 59,- |
| MT96 | 800 | 59,- |
| MT97 | 900 | 60,- |
| MT98 | 1000 | 60,- |

Délka kabelu je 120 cm.

## Způsoby montáže a zapojení:

**elektrický žebřík, bez zapojení do topného okruhu**

**žebřík zapojený do topného okruhu**

použijte připojovací set
PR8055S pro přímé připojení
PR8065S pro rohové připojení

**žebřík pro kombinované vytápění, zapojený do topného okruhu, s el. topnou tyčí**

použijte T kus PR5061
a připojovací set
PR8055S pro přímé připojení
PR8065S pro rohové připojení

**žebřík zapojený do topného okruhu, středové připojení**

použijte šroubení MT100, pro přímé nebo rohové připojení

**žebřík pro kombinované vytápění,zapojený do topného okruhu, s el. topnou tyčí**

použijte šroubení MT100, pro přímé nebo rohové připojení

**Pro středové připojení:**

- pro napojení CU měděné trubky 15 mm použijte PR8102 z katalogu KLUM
- pro napojení trubky PEX-AL-PEX 16 x 2 použijte CI140 z katalogu KLUM

## Doporučujeme produkty značky KLUM

### Ventil termostický / šroubení, přímé

| kód | velikost | | cena EUR |
|---|---|---|---|
| PR8055 | 1/2" | ventil termostatický | 15,- |
| PR8071 | 1/2" | šroubení radiátorové uzavíratelné | 8,- |

### Ventil termostický / šroubení, rohové

| kód | velikost | | cena EUR |
|---|---|---|---|
| PR8065 | 1/2" | ventil termostatický | 15,- |
| PR8081 | 1/2" | šroubení radiátorové uzavíratelné | 8,- |

### Termostatická hlavice, kapalinová

| kód | velikost | | cena EUR |
|---|---|---|---|
| PR8068 | M30 x 1,5 | rozsah nastavení 0-28°C | 6,50 |

### T kus F x F x M

| kód | | cena EUR |
|---|---|---|
| PR5061A | chromovaná mosaz | 7,89 |

# 14 NÁHRADNÍ DÍLY

Množství užitečných dílů pro snadné opravy svépomocí.

# Náhradní díly

Vše, co kdy budete potřebovat pro Vaši koupelnu, naleznete na webu Mereo

**Náhradní díly vodovodní baterie**

**Náhradní díly podomítkové baterie**

**Náhradní díly podomítkové termostatické baterie**

**Náhradní díly chromované výpustě**

**Náhradní díly sprchový program**

**Náhradní díly sprchové žlaby**

**Náhradní díly WC sedátka**

**Náhradní díly sprchové kouty**

**Náhradní díly tlačné ventily**

Jednotlivé náhradní díly k vodovodním bateriím různého typu. V nabídce pro vás máme náhradní ramínka, přepínače sprchy a také více druhů kartuší s průměrem 25, 35 mm nebo 40 mm. Dále více variant montážních sad, náhradní ovládací olivy, páky a například náhradní etážku, kapny nebo redukce k nástěnným bateriím, pro připojení sprchové hadice. V neposlední řadě také různé varianty perlátorů, těsnění se sítkem i bez něj a také náhradní hadice a sprchy. Pro podomítkové baterie nabízíme kompletní sortiment krytů, přepínačů i celých Mboxů. U sprchového programu jistě uvítáte náhradní držáky sprchy na sprchové tyče různých průměrů.

Náhradní díly pro sprchové kouty a žlaby z naší nabídky. Sedí nejen rozměrově, ale také designově. Výměnou potřebného dílu budou sprchové kouty nebo dveře jako nové a můžete tak výrazně prodloužit jejich funkčnost a životnost. Jistě zde najdete vše, co hledáte!

Na všechny náhradní díly poskytujeme dvouletou záruku. U mnoha náhradních dílů je více variant provedení, proto se vždy před nákupem ujistěte, jaký typ produktu je vhodný pro vaši domácnost. Pokud si s výběrem některého z náhradních dílů nebudete vědět rady, neváhejte nás kontaktovat. Rádi vám poradíme.

Celý sortiment náhradních dílů najdete na **webu Mereo**

# Naplánuj si koupelnu

# Naplánuj si koupelnu

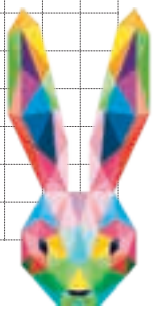

# Naplánuj si koupelnu

## Poznámky

SLEDUJTE NÁŠ WEB

**mereo.sk**

PRO AKTUÁLNÍ
NOVINKY A CENY

Chytrá řešení