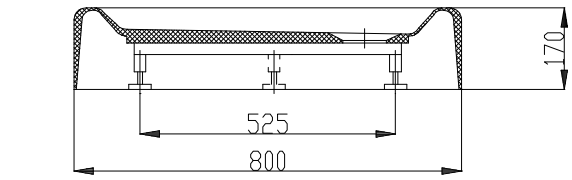

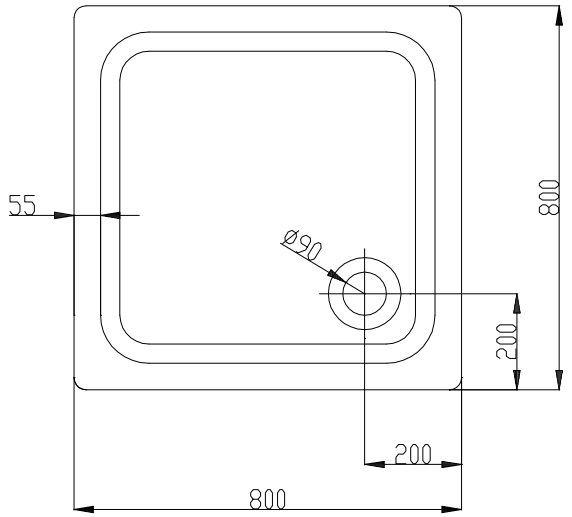

VÝKRES PLATÍ PRO INFORMACI !

MATERIÁL:		ČÍSLO SESTAVY:	M
POZNÁMKA:		KRESLIL: DATUM: 09/2005	
MSO TRADE Národní třída 369/33 695 01 HODONÍN	NÁZEV VANIČKA 800x800	ČÍSLO VÝKRESU MSO 2005-V4	

MSO Trade a. s.
Národní třída 369/33, 695 01 Hodonín
Telefon: +420 518 398 831
518 610 071
Fax: +420 518 398 851
E-mail: msotrading@telecom.cz

Provozovna
Za humny 20, 697 01 Kyjov
Telefon: +420 518 398 831
518 398 850
Fax: +420 518 398 851
E-mail: msotrading@telecom.cz

Provozovna
Miličova 470, Uh. Hradiště
Telefon:+420 572 550 435
572 550 436
Fax: +420 572 550 438